020740-00 (BPW3400)
020741-00 (BPW3200)

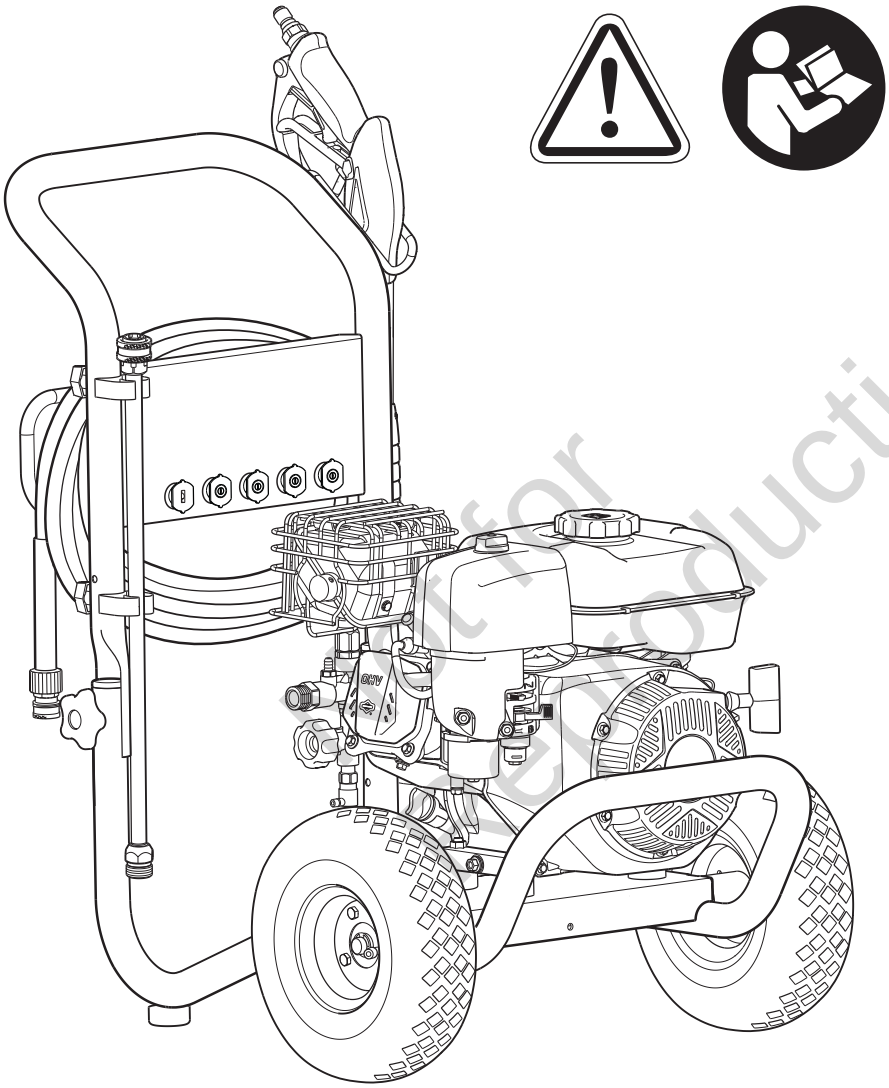

en - English
ar - العربية
bg - български език
cs - Čeština
da - Dansk
de - Deutsch
el - Ελληνικά
es - Español
et - Eesti keel
fi - Suomi
fr - Français
hr - Hrvatski
hu - Magyar
it - Italiano
lt - Lietuvių k.
lv - Latviešu
nl - Nederlands
no - Norsk
pl - Polski
pt - Português
ro - Română
ru - Русский
sk - Slovenčina
sl - Slovenščina
sv - Svenska
sw - Kiswahili
tr - Türkçe
uk - Український

not for reproduction

Copyright © 2018. Briggs & Stratton Corporation
Milwaukee, WI, USA. All rights reserved.

Manual No. 80030294 Rev -

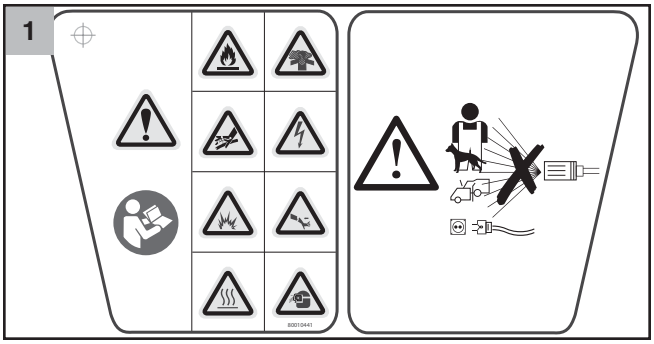

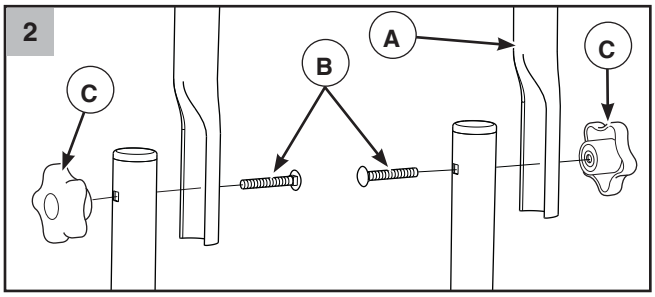

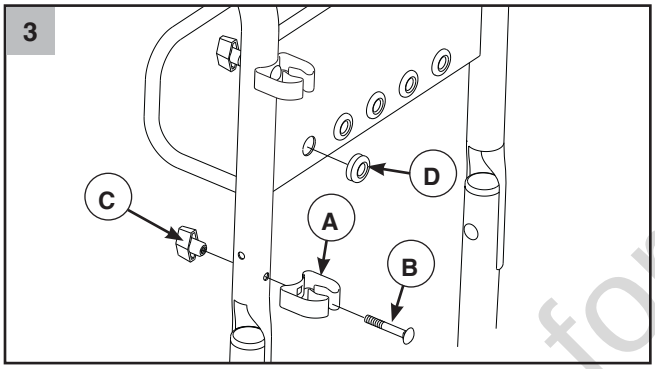

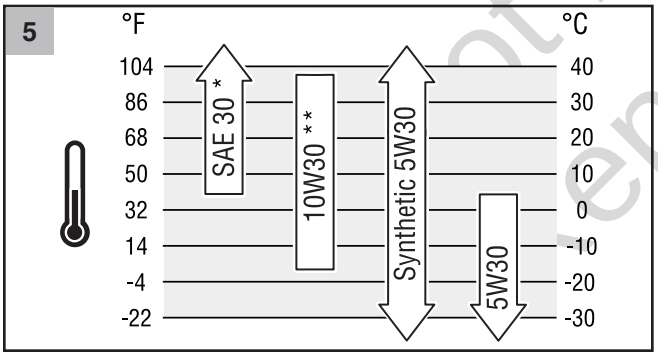

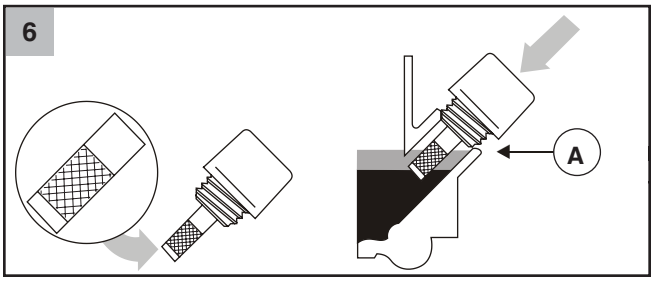

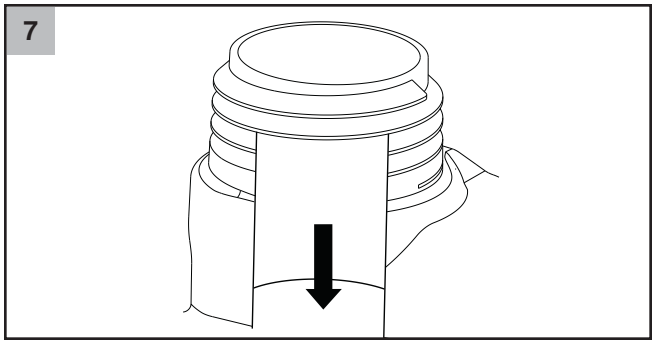

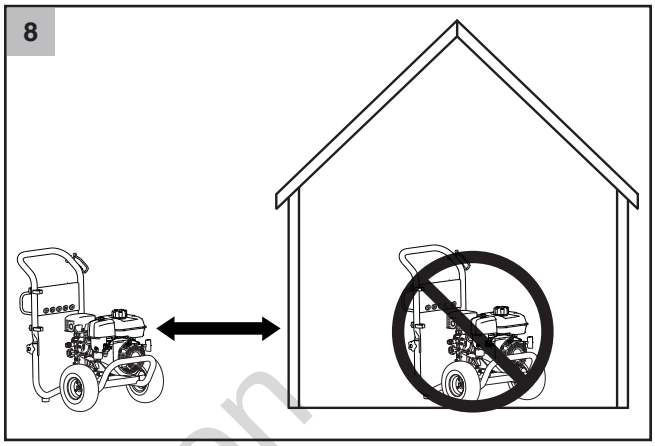

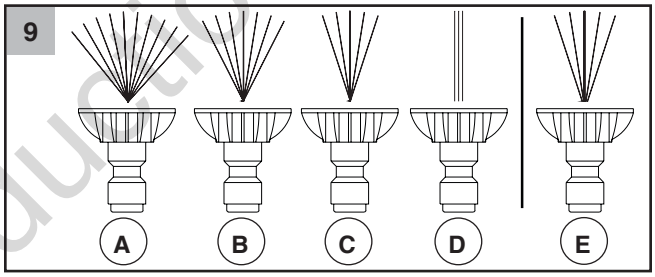

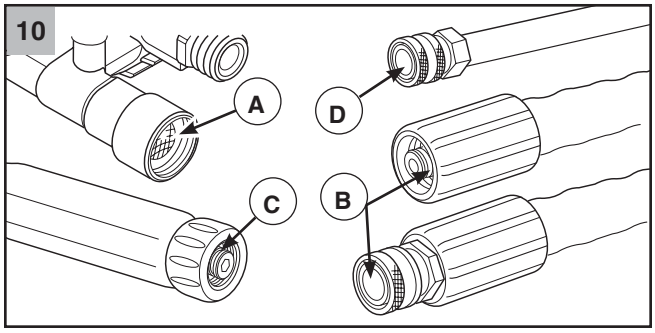

not for reproduction

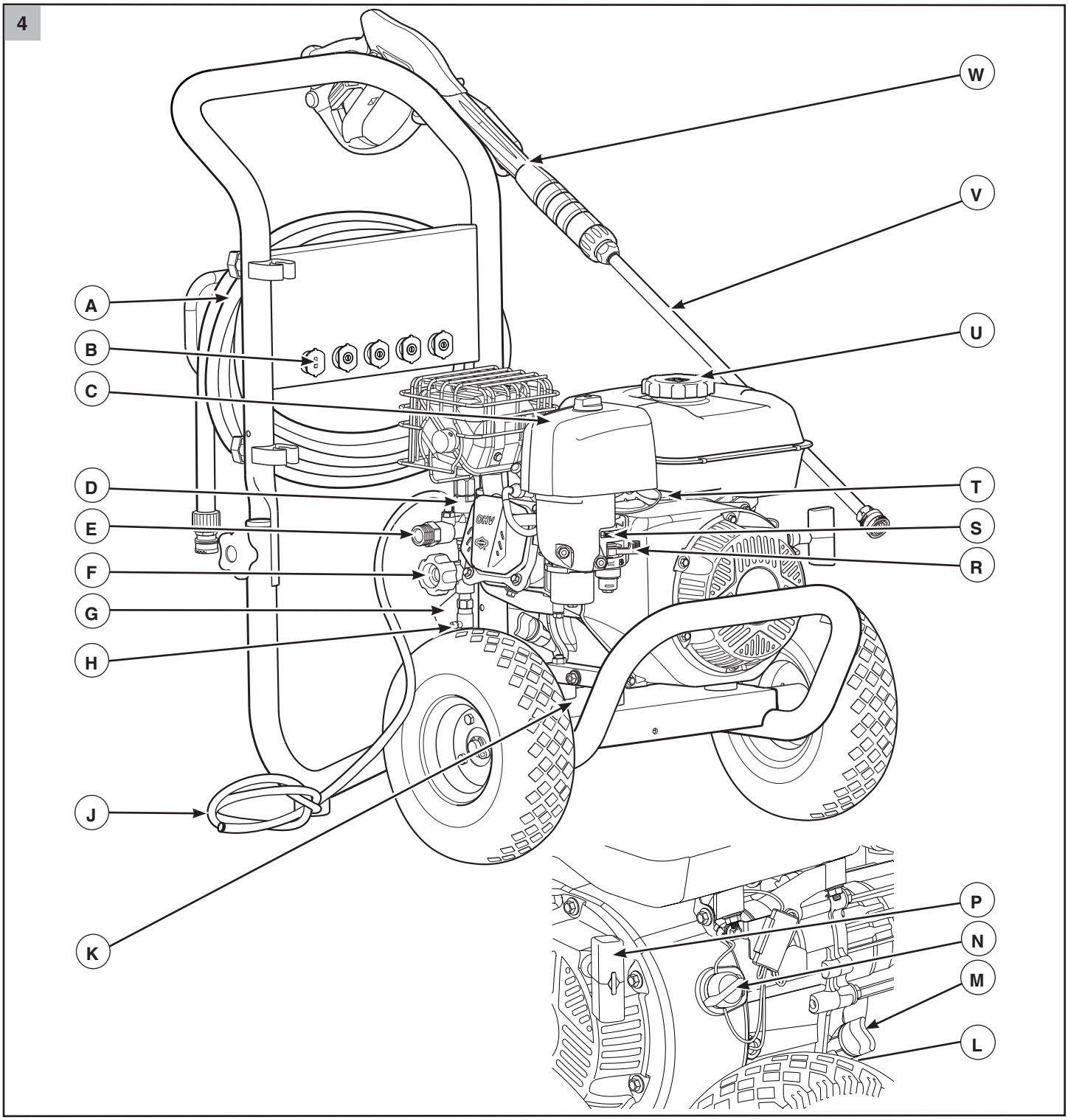
4
W
V
U
A
B
C
D
E
F
G
H
J
K
T
S
R
P
N
M
L

en

Table of Contents

Safety and Control Symbols 4
Equipment Description 5
Assembly 5
Features and Controls 5
Operation 5
Maintenance 8
Storage 9
Troubleshooting 10
Specifications 10
Warranty 11

Safety and Control Symbols

The safety alert symbol indicates a potential personal injury hazard. A safety symbol may be used to represent the type of hazard. **WARNING** indicates a hazard which, if not avoided, *could* result in death or serious injury. **CAUTION** indicates a hazard which, if not avoided, *could* result in minor or moderate injury. ***NOTICE*** indicates information considered important, but not hazard-related.

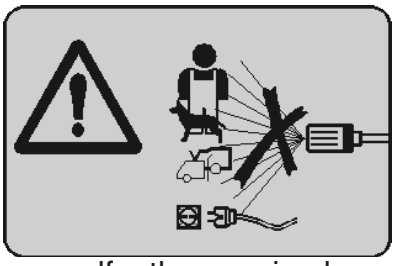

Never spray yourself, others, animals, power sources, or the unit itself.

This machine is not intended for use by persons (including children) with reduced physical, sensory or mental capabilities, or lack of experience and knowledge, unless supervised and given instruction concerning safe operation and understanding of hazards involved.

WARNING

- This machine has been designed for use with the cleaning agent supplied or recommended by the manufacturer. The use of other cleaning agents or chemicals may adversely affect the safety of the machine.
- High pressure jets can be dangerous if subject to misuse. The jet must not be directed at persons, live electrical equipment or the machine itself.
- Do not use the machine within range of persons unless they wear protective clothing.
- Do not direct the jet against yourself or others in order to clean clothes or foot-wear.
- Risk of explosion – Do not spray flammable liquids.
- High pressure cleaners shall not be used by children or untrained personnel.
- High pressure hoses, fittings and couplings are important for the safety of the machine. Use only hoses, fittings and couplings recommended by the manufacturer.
- To ensure machine safety, use only original spare parts from the manufacturer or approved by the manufacturer.
- Water that has flown through backflow preventers is considered to be non-potable.
- Do not use the machine if important parts of the machine are damaged, e.g. safety devices, high pressure hoses, trigger gun.
- Where no ignition key and no battery exist, the disconnection can be acheived by equivalent means.
- Do not use combustion engine powered machines indoors unless adequate ventilation is assessed by national labour authorities.
- Ensure that any exhaust emissions are not in the vicinity of air intakes.
- Incorrect fuels shall not be used as they may prove hazardous.
- Engine switch shall be in OFF (0) position during cleaning or maintenance and when replacing parts.

Warning Tag Figure 1

A warning tag is provided on your unit to inform you of potential safety hazards. If the tag becomes damaged or illegible, replace it by contacting your local Briggs & Stratton dealer to obtain a new one.

European Office Contact Information

For questions regarding European emissions, please contact our European office at:

Max-Born-Straße 2, 68519 Viernheim, Germany.

Not for Reproduction

Equipment Description

Read this manual carefully and become familiar with pressure washer. Know its applications, its limitations, and any hazards involved. Save these original instructions for future reference.

This high quality residential system features 25.4 cm (10”) wheels, axial cam pump with stainless steel pistons, automatic cool down system, detergent siphoning system, quick connect spray tips, heavy duty 9.1 m (30’) hose, and more.

Every effort has been made to ensure that information in this manual is accurate and current. However, we reserve the right to change, alter, or otherwise improve the product and this document at any time without prior notice.

NOTICE If you have questions about intended use, ask dealer or contact qualified service center. NEVER operate units with broken or missing parts, or without protective housing or covers. DO NOT by-pass any safety device on this machine. DO NOT modify pressure washer in any way. This equipment is designed to be used with Briggs & Stratton authorized parts **ONLY**.

Transporting

When transporting equipment with a vehicle or trailer, EMPTY fuel tank or turn fuel shutoff valve, if equipped, to OFF (0) position. DO NOT tip engine or equipment at angle which causes fuel to spill.

Assembly

Attach Handle Figure 2 3

1. Place handle (**2, A**) onto supports and align holes.
2. Insert carriage bolts (**2, B**) through holes from inside of unit, attach with plastic knob (**2, C**) and tighten.
3. Attach metal spring clips (**3,A**) by installing carriage bolts (**3,B**) through holes on left side of handle (facing front of unit). Attach plastic knobs (**3,C**) and tighten.
4. Insert rubber grommets (**3,D**) in holes of handle.

NOTICE For ease of installation, dip rubber grommets in soapy water first.

Features and Controls Figure 4

A	High Pressure Hose	**L**	Oil Drain
B	Spray Tips	**M**	Oil Fill
C	Air Filter	**N**	Engine Switch
D	Pump	**P**	Recoil Starter
E	High Pressure Outlet	**R**	Fuel Lever
F	Water Inlet	**S**	Choke Lever
G	Warning Tag	**T**	Throttle Lever
H	Automatic Cool Down System	**U**	Fuel Tank
J	Detergent Siphoning Tube	**V**	Nozzle Extension with Quick Connect
K	Identification Label	**W**	Spray Gun

Operation

Oil Recommendations Figure 5

We recommend the use of Briggs & Stratton Warranty Certified oils for best performance. Other high-quality detergent oils are acceptable if classified for service SF, SG, SH, SJ or higher. DO NOT use special additives.

Outdoor temperatures determine the proper oil viscosity for the engine. Use the chart to select the best viscosity for the outdoor temperature range expected.

* Below 4°C (40°F) the use of SAE 30 will result in hard starting.

** Above 27°C (80°F) the use of 10W30 may cause increased oil consumption. Check oil level more frequently.

Checking/Adding Engine Oil Figure 4 6

Oil level should be checked prior to each use or at least every 8 hours of operation. Keep oil level maintained.

1. Make sure pressure washer is on a level surface.
2. Clean area around oil fill (**4,M**) and remove yellow oil fill cap/dipstick.
3. Verify oil is at the point of overflowing (**6,A**) at oil fill opening.
4. If needed, slowly pour oil into oil fill opening. Checking oil level frequently, fill to point of overflowing.

NOTICE Pause to permit oil to settle. Wipe dipstick clean each time oil level is checked. DO NOT overfill.

5. Replace and tighten oil fill cap/dipstick.

NOTICE DO NOT attempt to crank or start engine before before it has been properly serviced with recommended oil. This could result in an engine failure.

⚠ **CAUTION** Avoid prolonged or repeated skin contact with used motor oil. Used motor oil has been shown to cause skin cancer in certain laboratory animals. Thoroughly wash exposed areas with soap and water.

KEEP OUT OF REACH OF CHILDREN. DON’T POLLUTE. CONSERVE RESOURCES. RETURN USED OIL TO COLLECTION CENTERS.

Add Fuel Figure 7

Fuel must meet these requirements:

- Clean, fresh, unleaded gasoline.
- A minimum of 91 RON (87 octane/87 AKI). For high altitude use, see *High Altitude*.
- Gasoline with up to 10% ethanol (gasohol) is acceptable.

NOTICE Use of unapproved fuels could damage pressure washer and voids warranty. DO NOT use unapproved gasoline such as E15 and E85. DO NOT mix oil in gasoline or modify engine to run on alternate fuels.

To protect the fuel system from gum formation, mix in a fuel stabilizer when adding fuel. See *Storage*. All fuel is not the same. If you experience starting or performance problems after using fuel, switch to a different fuel provider or change brands. This engine is certified to operate on gasoline. The emission control system for this engine is EM (Engine Modifications).

Not for Reproduction

WARNING! Fuel and its vapors are extremely flammable and explosive which could cause burns, fire or explosion resulting in death or serious injury. Turn pressure washer engine off and let it cool at least 2 minutes before removing fuel cap. Loosen cap slowly to relieve pressure in tank. Fill fuel tank outdoors. DO NOT overfill tank. Allow space for fuel expansion. If fuel spills, wait until it evaporates before starting engine. Keep fuel away from sparks, open flames, pilot lights, heat, and other ignition sources. Check fuel lines, tank, cap and fittings frequently for cracks or leaks. Replace if necessary. DO NOT light a cigarette or smoke.

1. Clean area around fuel fill cap, remove cap.
2. Slowly add clean, fresh, UNLEADED fuel to fuel tank. Be careful not to overfill. To allow for fuel expansion, do not fill above the bottom of the fuel tank neck.
3. Install fuel cap and let any spilled fuel evaporate before starting engine.

High Altitude

At altitudes over 1524 m (5,000 ft.), a minimum 89 RON (85 octane / 85 AKI) gasoline is acceptable. To remain emissions compliant, high altitude adjustment is required. Operation without this adjustment will cause decreased performance, increased fuel consumption, and increased emissions. See an Authorized Briggs & Stratton dealer for high altitude adjustment information. Operation of the engine at altitudes below 762 m (2,500 ft.) with the high altitude kit is not recommended.

Pressure Washer Location Figure 8

Carbon Monoxide Poisoning

WARNING! Engine exhaust contains carbon monoxide, a poisonous gas that could kill you in minutes. You CANNOT smell it, see it, or taste it. Even if you do not smell exhaust fumes, you could still be exposed to carbon monoxide gas. Operate this product ONLY outside far away from windows, doors and vents to reduce the risk of carbon monoxide gas from accumulating and potentially being drawn towards occupied spaces. Install battery-operated carbon monoxide alarms or plug-in carbon monoxide alarms with battery back-up according to the manufacturer's instructions. Smoke alarms cannot detect carbon monoxide gas. DO NOT run this product inside homes, garages, basements, crawlspaces, sheds, or other partially-enclosed spaces even if using fans or opening doors and windows for ventilation. Carbon monoxide can quickly build up in these spaces and can linger for hours, even after this product has shut off. ALWAYS place this product downwind and point the engine exhaust away from occupied spaces. If you start to feel sick, dizzy, or weak while using this product, get to fresh air RIGHT AWAY. See a doctor. You may have carbon monoxide poisoning.

Risk of Fire Clearances

WARNING! Exhaust heat/gases could ignite combustibles, structures or damage fuel tank causing a fire, resulting in death or serious injury. Keep at least 1.5 m (5 ft.) clearance on all sides of pressure washer including overhead.

Connect Hose and Water Supply to Pump

Figure 4

NOTICE Inspect high pressure hose for cuts, leaks or damage.

1. Pull back on collar of high pressure hose (**A**), slide onto spray gun (**W**) and release collar. Tug on hose to make sure it is secure.
2. Attach other end of hose to outlet (**E**) on pump and tighten.
3. Inspect inlet screen before connecting garden hose to water inlet (**F**). Clean screen if it contains debris or replace if damaged. DO NOT run pressure washer if inlet screen is damaged.
4. Make sure water source is capable of supplying water at a flow rate greater than 14.76 liters (3.9 gallons) per minute and 0.14-0.55 MPa (1.4-5.5 BAR or 20-80 PSI) at pressure washer end of garden hose.
5. Run water through garden hose to clean out debris.

NOTICE Use ONLY cold water (less than 38°C (100°F)).

NOTICE Using a backflow preventer at pump inlet could cause pump damage. There MUST be at least 3 m (10 ft.) of unrestricted garden hose between pressure washer inlet and backflow preventer.

WARNING Water that has flowed through a backflow preventer is considered to be non-potable.

6. Connect garden hose (not to exceed 15 m (50 ft.)) to water inlet and tighten.
7. Turn ON water, press red button on gun, and squeeze trigger to purge system of air. Replace gun if trigger does not lock.
8. Attach nozzle extension (**V**) to gun (**W**) and tighten.
9. Pull back on collar of nozzle extension, insert spray tip (**B**) and release. Tug on spray tip to make sure it is securely in place.

Start Pressure Washer Figure 4

NOTICE DO NOT run pump without water supply connected and turned on.

1. Move fuel lever (**R**) to ON ( ) position.
2. Rotate engine switch (**N**) to ON (I) position.
3. Move throttle control lever (**T**) to FAST ( ) position, shown on engine as a rabbit.
4. Move choke lever (**S**) to CHOKE ( ) position.

NOTICE For a warm engine, be sure choke lever is in RUN ( ) position.

WARNING! Starter and other rotating parts could entangle hands, hair, clothing, or accessories resulting in serious injury. NEVER operate pressure washer without protective housing or covers. DO NOT wear loose clothing, jewelry or anything that could be caught in the starter or other rotating parts. Tie up long hair and remove jewelry.

NOTICE Before starting pressure washer, be sure you are wearing safety goggles and protective clothing.

WARNING! Spray could splash back or propel objects resulting in serious injury. Always wear indirect vented (chemical splash) safety goggles marked to comply with ANSI Z87.1 when using or in vicinity of this equipment. Always wear protective clothing such as a long-sleeved shirt, long pants and close-toed shoes.

Not for Reproduction

5. When starting engine, grasp recoil handle and pull slowly until you feel some resistance. Then pull rapidly to start engine.

WARNING! Starter cord kickback (rapid retraction) will pull hand and arm toward engine faster than you can let go which could cause broken bones, fractures, bruises, or sprains resulting in serious injury. NEVER pull starter cord without first relieving spray gun pressure. When starting engine, pull cord slowly until resistance is felt and then pull rapidly to avoid kickback. Firmly grasp spray gun with both hands when using high pressure spray to avoid injury when spray gun kicks back.

6. Return recoil handle slowly. DO NOT let rope "snap back" against starter.
7. After each starting attempt, where engine fails to run, point gun in safe direction, press red button and squeeze trigger to release high pressure.
8. When engine starts, slowly move choke lever to RUN (|⚘|) position, as engine warms. If engine falters, move choke lever to CHOKE (|⚘|) position, then to RUN (|⚘|) position.

NOTICE Always keep throttle lever in FAST (🐢) position when operating pressure washer.

WARNING! The high pressure stream of water that this equipment produces could cut through skin and its underlying tissues, resulting in serious injury and possible amputation. If cut by fluid, call physician immediately. DO NOT treat as a simple cut. DO NOT allow CHILDREN to play with or operate pressure washer. NEVER aim spray gun at people, animals, or plants. DO NOT secure spray gun in open position. DO NOT leave spray gun unattended while machine is running. NEVER use a spray gun which does not have a trigger lock or trigger guard in place and in working order. NEVER connect high pressure hose to nozzle extension.

WARNING! Contact with muffler area could cause burns resulting in serious injury. DO NOT touch hot parts and AVOID hot exhaust gases. Allow equipment to cool before touching.

WARNING! Contact with power source could cause electric shock or burn resulting in death or serious injury. NEVER spray near power source.

Spray Tips Figure 9

Spray tips can be changed while pressure washer is running once spray gun trigger is locked.

To change spray tips:

1. Pull back collar on quick–connect and pull current spray tip off. Store spray tips in holes provided on handle.
2. Select desired spray tip:
   - For delicate rinse (lower pressure and higher flow), select white 40° spray tip (**A**).
   - For general rinsing (medium pressure and medium flow), select green 25° (**B**) or yellow 15° spray tip (**C**).
   - For maximum rinsing (higher pressure and lower flow), select red 0° spray tip (**D**).
   - To apply detergent, select black detergent spray tip (**E**).
3. Pull back on collar, insert new spray tip and release collar. Tug on spray tip to make sure it is secure.

Usage Tips

- For most effective cleaning, keep spray tip from 20 to 61 cm (8 to 24 inches) away from cleaning surface.
- If you get spray tip too close, especially using a high pressure spray tip, you may damage surface being cleaned.
- DO NOT get closer than 15 cm (6 inches) when cleaning tires.

Applying Detergent Figure 4

WARNING! Chemicals could cause burns resulting in death or serious injury. DO NOT use caustic liquid with pressure washer. Use ONLY pressure washer safe detergents/soaps. Follow manufacturers instructions.

To apply detergent, follow these steps:

1. Place detergent siphoning tube (**J**) into detergent container.
2. Install black detergent spray tip.

NOTICE Detergent cannot be applied with high pressure spray tips (White, Green, Yellow or Red).

3. Apply detergent to a dry surface, starting at lower portion of area to be washed and work upward, using long, even, overlapping strokes.
4. Allow detergent to "soak in" per detergent manufacturer's instructions before washing and rinsing.

NOTICE Flush detergent siphoning system after each use by placing tube into a bucket of clean water, then run pressure washer with black spray tip for 1-2 minutes.

Pressure Washer Rinsing

For Rinsing:

1. Remove black detergent spray tip from nozzle extension.
2. Select and install high pressure spray tip.

WARNING! Kickback from spray gun could cause you to fall resulting in death or serious injury. Operate pressure washer from a stable surface. Be extremely careful if you must use the pressure washer from a ladder, scaffolding, or any other similar location. Firmly grasp spray gun with both hands when using high pressure spray to avoid injury when spray gun kicks back.

3. Apply a high pressure spray to a small area and check surface for damage. If no damage is found, continue rinsing.
4. Start at top of area to be rinsed, working down with same overlapping strokes as you used for cleaning.

Automatic Cool Down System (Thermal Relief)

Circulating water in pump can reach temperatures above 51°C (125°F) if running pressure washer for 3-5 minutes without pressing trigger on gun. The system engages to cool pump by **discharging warm water onto ground.**

Stop Pressure Washer

1. Release spray gun trigger and let engine idle for two minutes.
2. Move throttle to SLOW (🐢) position.
3. Rotate engine switch to OFF (0) position.
4. Move fuel lever to OFF (⊘) position.
5. ALWAYS point spray gun in safe direction, press red button and squeeze spray gun trigger to release high pressure, every time you stop engine.

Not for Reproduction

WARNING! Spray gun traps high water pressure, even when engine is stopped and water is disconnected, which could result in serious injury. Keep high pressure hose connected to pump and spray gun while system is pressurized. ALWAYS point spray gun in safe direction, press red button and squeeze spray gun trigger to release high pressure, every time you stop engine.

After Each Use

Water should not remain in the unit for long periods of time. Sediments or minerals can deposit on pump parts and freeze pump action. Follow these procedures after every use:

1. Turn off water supply, and let engine cool.
2. Disconnect hose from gun and outlet on pump. Drain water from hose, gun, and nozzle extension.
3. Place spray tips and hose on handle. Place spray gun and nozzle extension in wireform.
4. Empty pump of all liquids by pulling recoil handle about six times.
5. Store unit in a clean, dry area.

NOTICE If storing for more than 30 days, see *Storage*.

WARNING! Fuel and its vapors are extremely flammable and explosive which could cause burns, fire or explosion resulting in death or serious injury. When storing fuel or equipment with fuel in tank, store away from furnaces, stoves, water heaters, clothes dryers, or other appliances that have pilot light or other ignition source because they could ignite fuel vapors.

Maintenance

Maintenance Schedule

Follow hourly or calendar intervals, whichever occurs first. More frequent service is required when operating in adverse conditions.

First 5 Hours
• Change engine oil
Every 8 Hours or Daily
• Clean debris
• Check engine oil level
Every 25 Hours or Yearly
• Clean engine air cleaner and pre-cleaner[1]
Every 50 Hours or Yearly
• Change engine oil
• Service exhaust system
Yearly
• Replace spark plug
• Replace engine air cleaner and pre-cleaner
• Service fuel system
• Service cooling system[1]

[1] Service more often under dirty or dusty conditions.

General Recommendations

Regular maintenance will improve performance and extend the life of the pressure washer. See any Briggs & Stratton Authorized Service Dealer for service. DO NOT allow children to clean or maintain without supervision.

The pressure washer's warranty does not cover items that have been subjected to operator abuse or negligence. To receive full value from warranty, operator must maintain pressure washer as instructed in this manual, including proper storage as detailed in *Storage*.

⚠ **WARNING** To ensure machine safety, use only original spare parts from the manufacturer or approved by the manufacturer. Should you have questions about replacing components on your pressure washer, please visit our website at **BRIGGSandSTRATTON.COM**.

EU Stage V: CO2 Values

CO2 values of Briggs & Stratton Type Approved engines can be found at BriggsandStratton.com by typing CO2 into the search bar.

Not for Reproduction

Detergent Siphoning Check Ball

Occasionally check ball in detergent siphoning system may become stuck from storage, dried soap, or minerals in water. The check ball can be freed by performing the following:

1. Turn off water supply.
2. With engine off and pressure released from the system, remove detergent siphoning hose from barbed fitting on pump.
3. Using a firm, blunt object 2mm (7/64”) in diameter or smaller, by at least 25.4mm (1”) long, such as an Allen wrench, slowly insert object into barbed fitting until you meet resistance. This resistance is the check ball.
4. Slowly push down until you feel ball move slightly, push no more than 3mm (1/8”). Slight pressure may be required to free ball.
5. Repeat steps 4 and 5 if necessary.
6. Reinstall detergent siphoning hose onto barb fitting.
7. Treat with PumpSaver as described in *Protecting the Pump* during storage to prevent reoccurrence.

Spray Tip Maintenance Figure 4

Clean spray tip to correct excessive pump pressure caused by a clogged spray tip:

1. Turn off water supply.
2. Remove spray tip from end of nozzle extension.
3. Use a small paper clip to free any foreign material clogging or restricting spray tip (**B**).
4. Reinstall spray tip into nozzle extension.

O-Ring Maintenance Figure 10

The use of a lubricant (petroleum or synthetic grease) helps seat o-rings providing an improved seal. Apply lubricant to o-rings prior to assembling garden hose on pump (**A**), high pressure hose (**B**), spray gun (**C**), and nozzle extension (**D**).

Purchase an O-Ring Maintenance Kit by contacting a Briggs & Stratton Authorized Service Dealer. Refer to the instruction sheet provided in the kit to service your unit’s o-rings. NEVER repair leaking connections with sealant of any kind. Replace o-ring or seal.

Service Parts

O-Ring Maintenance Kit 705002
Water Inlet Screen B2384GS
Engine Oil Bottle 100005E
PumpSaver 6039

Storage

If you do not plan to use the pressure washer for more than 30 days, you must prepare engine and pump for storage.

Protecting the Pump

To protect pump from damage caused by mineral deposits or freezing, use PumpSaver to prevent freeze damage and lubricate pistons and seals.

NOTICE Failure to protect unit from freezing temperatures will damage pump and render unit inoperable. Freeze damage is not covered under warranty.

Protect Fuel System

Fuel can become stale when stored over 30 days. Stale fuel causes acid and gum deposits to form in the fuel system or on essential carburetor parts.

There is no need to drain gasoline from the engine if a fuel stabilizer is added according to instructions. Run the engine for 2 minutes to circulate the stabilizer throughout the fuel system before storage.

If gasoline in the engine has not been treated with a fuel stabilizer, it must be drained into an approved container. Then run the engine until it stops from lack of fuel. The use of a fuel stabilizer in the storage container is recommended to maintain freshness.

Other Storage Tips

1. DO NOT store fuel from one season to another unless it has been treated as described in *Protect Fuel System.*
2. Cover unit with a suitable protective cover that does not retain moisture.

WARNING! Storage covers could cause a fire resulting in death or serious injury. DO NOT place a storage cover over a hot pressure washer. Let equipment cool for a sufficient time before placing the cover on the equipment.

3. Store unit in a clean, dry area.

Not for Reproduction

Troubleshooting

Problem	Cause	Correction
Pump has following problems: failure to produce pressure, erratic pressure, chattering, loss of pressure, low water volume.	1. Low pressure spray tip installed. 2. Water inlet is blocked. 3. Inadequate water supply. 4. Inlet hose is kinked or leaking. 5. Clogged inlet hose screen. 6. Water supply is over 38°C (100°F). 7. High pressure hose is blocked or leaks. 8. Spray gun leaks. 9. Spray tip is obstructed.	1. Replace with high pressure spray tip. 2. Clear inlet. 3. Provide adequate water flow. 4. Straighten inlet hose, patch leak. 5. Check and clean inlet hose screen. 6. Provide cooler water supply. 7. Clear blocks in outlet hose, replace if leaking. 8. Replace spray gun. 9. Clean spray tip.
Detergent fails to mix with spray.	1. Detergent siphoning tube is not submerged. 2. Detergent siphoning tube is clogged or cracked. 3. High pressure spray tip installed. 4. Check ball stuck in detergent siphoning system.	1. Insert detergent siphoning tube into detergent. 2. Clean or replace detergent siphoning tube. 3. Replace with black spray tip. 4. Free detergent siphoning check ball.
Engine runs good at no-load but "bogs" when load is added.	Engine speed is too slow.	Move throttle control to FAST( ) position.
Engine will not start; shuts down during operation or starts and runs rough.	1. Engine switch in OFF (0) position. 2. Low oil level. 3. Out of fuel. 4. Spark plug wire not connected to spark plug. 5. Flooded.	1. Set engine swith to ON (I) position. 2. Fill crankcase to proper level. 3. Fill fuel tank. 4. Connect wire to spark plug. 5. Wait 5 minutes and re-crank engine.

For all other issues, see a Briggs & Stratton Authorized Dealer.

Not for Reproduction

Specifications

Model		020740-00	020741-00
Allowable Pressure	MPa/BAR/PSI	23.4/234/3,400*	22.1/221/3,200*
Max Flow	LPM/GPM	11.0/2.9*	11.0/2.9*
Rated Pressure and Flow	MPa/BAR/PSI @ LPM/GPM	21.4/214/3,100 @ 8.7/2.3*	19.3/193/2,800 @ 8.3/2.2*
Max Water Supply Temperature	°C/°F	38/100	38/100
Displacement	cc/cu. in.	208/22.69	208/22.69
Spark Plug Gap	mm/in.	0.76/0.030	0.76/0.030
Fuel Capacity	L/Qt.	2.8/3.0	2.8/3.0
Oil Capacity	L/Ounces	0.6/20	0.6/20
Sound Pressure @ 3 m	dBA	94§	94§

Power Ratings: The gross power rating for individual gasoline engine models is labeled in accordance with SAE (Society of Automotive Engineers) code J1940 Small Engine Power & Torque Rating Procedure, and is rated in accordance with SAE J1995. Torque values are derived at 2600 RPM for those engines with "rpm" called out on the label and 3060 RPM for all others; horsepower values are derived at 3600 RPM. The gross power curves can be viewed at www.BRIGGSandSTRATTON.COM. Net power values are taken with exhaust and air cleaner installed whereas gross power values are collected without these attachments. Actual gross engine power will be higher than net engine power and is affected by, among other things, ambient operating conditions and engine-to-engine variability. Given the wide array of products on which engines are placed, the gasoline engine may not develop the rated gross power when used in a given piece of power equipment. This difference is due to a variety of factors including, but not limited to, the variety of engine components (air cleaner, exhaust, charging, cooling, carburetor, fuel pump, etc.), application limitations, ambient operating conditions (temperature, humidity, altitude), and engine-to engine variability. Due to manufacturing and capacity limitations, Briggs & Stratton may substitute an engine of higher rated power for this engine.

* Per EN 60335-2-79: 2012.

§ Measured sound values in accordance to Tasmanian Environmental Management and Pollution Control (Miscellaneous Noise) Regulations.

BRIGGS & STRATTON WARRANTY POLICY

LIMITED WARRANTY

Briggs & Stratton warrants that, during the warranty period specified below, it will repair or replace, free of charge, any part that is defective in material or workmanship or both. Transportation charges on product submitted for repair or replacement under this warranty must be borne by purchaser. This warranty is effective for and is subject to the time periods and conditions stated below. For warranty service, find the nearest Authorized Service Dealer in our dealer locator map at BRIGGSandSTRATTON.COM. The purchaser must contact the Authorized Service Dealer, and then make the product available to the Authorized Service Dealer for inspection and testing.

There is no other express warranty. Implied warranties, including those of merchantability and fitness for a particular purpose, are limited to the warranty period listed below, or to the extent permitted by law. **Liability for incidental or consequential damages are excluded to the extent exclusion is permitted by law.** Some states or countries do not allow limitations on how long an implied warranty lasts, and some states or countries do not allow the exclusion or limitation of incidental or consequential damages, so the above limitation and exclusion may not apply to you. This warranty gives you specific legal rights and you may also have other rights which vary from state to state or country to country.**

WARRANTY PERIOD

Item	Consumer Use	Commercial Use
Equipment	24 months	3 months
Engine*	24 months	3 months
Battery (if equipped)	3 months	None

***** Applies to Briggs & Stratton engines only. Warranty coverage of non-Briggs & Stratton engines is provided by that engine manufacturer. Emissions-related components are covered by the Emissions Warranty Statement.

****** In Australia - Our goods come with guarantees that cannot be excluded under the Australian Consumer Law. You are entitled to a replacement or refund for a major failure and for compensation for any other reasonably foreseeable loss or damage. You are also entitled to have the goods repaired or replaced if the goods fail to be of acceptable quality and the failure does not amount to a major failure. For warranty service, find the nearest Authorized Service Dealer in our dealer locator map at BRIGGSandSTRATTON.COM, or by calling 1300 274 447, or by emailing or writing to salesenquires@briggsandstratton.com.au, Briggs & Stratton Australia Pty Ltd, 1 Moorebank Avenue, NSW, Australia, 2170.

The warranty period begins on the date of purchase by the first retail or commercial consumer. “Consumer use” means personal residential household use by a retail consumer. “Commercial use” means all other uses, including use for commercial, income producing or rental purposes. Once a product has experienced commercial use, it shall thereafter be considered as a commercial use product for purposes of this warranty.

Save your proof of purchase receipt. If you do not provide proof of the initial purchase date at the time warranty service is requested, the manufacturing date of the product will be used to determine the warranty period. Product registration is not required to obtain warranty service on Briggs & Stratton products.

ABOUT YOUR WARRANTY

Warranty service is available only through Briggs & Stratton Authorized Service Dealers. This warranty covers only defects in materials or workmanship. It does not cover damage caused by improper use or abuse, improper maintenance or repair, normal wear and tear, or stale or unapproved fuel.

Improper Use and Abuse - The proper, intended use of this product is described in the Operator’s Manual. Using the product in a way not described in the Operator’s Manual or using the product after it has been damaged will not be covered under this warranty. Warranty coverage will also not be provided if the serial number on the product has been removed or the product has been altered or modified in any way, or if the product has evidence of abuse such as impact damage or water/chemical corrosion damage.

Improper Maintenance or Repair - This product must be maintained according to the procedures and schedules provided in the Operator’s Manual, and serviced or repaired using genuine Briggs & Stratton parts or equivalent. Damage caused by lack of maintenance or use of non-original parts is not covered by warranty.

Normal Wear and Tear - Like most mechanical devices, your unit is subject to wear even when properly maintained. This warranty does not cover repairs when normal use has exhausted the life of a part or the equipment. Maintenance and wear items such as filters, belts, cutting blades, and brake pads (except engine brake pads) are not covered by warranty due to wear characteristics alone, unless the cause is due to defects in material or workmanship.

Stale or Unapproved Fuel - In order to function correctly, this product requires fresh fuel that conforms to the criteria specified in the Operator’s Manual. Engine or equipment damage caused by stale fuel or the use of unapproved fuels (such as E15 or E85 ethanol blends) is not covered by warranty.

Other Exclusions - This warranty excludes damage due to accident, abuse, modifications, alterations, improper servicing, freezing or chemical deterioration. Attachments or accessories that were not originally packaged with the product are also excluded. There is no warranty coverage on equipment used for primary power in place of utility power or on equipment used in life support applications. This warranty does not include used, reconditioned, second-hand, or demonstration equipment or engines. This warranty also excludes failures due to acts of God and other force majeure events beyond the manufacturer’s control.

Not for reproduction

80010169_EN Rev C

وصف المعدة

يرجى قراءة هذا الدليل بعناية لتصبح على دراية بجهاز الغسيل بالضغط. تعرّف على استخداماته وقيوده وأية مخاطر متعلقة به. احتفظ بهذه التعليمات الأصلية للرجوع إليها مستقبلاً.

ويتميز نظام الثبات عالي الجودة ذي العجلات التي يبلغ قطرها 25.4 سم (10 بوصة)، والمضخة ذات الكامة المحورية المزودة بمجموعة كباسات من الصلب المقاوم للصدأ، ونظام السكون التلقائي، ونظام تلقائي لتفريغ المنظفات بالممص، والتوصيل السريع لمجموعات رؤوس الرش، وخرطوم عالي الأداء قُطر 9.1 م (30 بوصة)، وغير ذلك المزيد.

لقد تم بذل كل جهد ممكن لضمان أن تكون المعلومات الواردة في هذا الدليل دقيقة وحديثة. غير أننا نحتفظ بالحق في تغيير أو تعديل أو تحسين المنتج وهذه الوثيقة في أي وقت دون إشعار مسبق.

ملاحظة إذا كانت لديك أية أسئلة حول الاستخدام المخصص، فاسأل التاجر أو اتصل بمركز الخدمة المؤهل. تجنب التشغيل عندما تكون بها أجزاء مكسورة أو مفقودة أو بدون أسطح أو أغطية واقية. وتجنب تمرير أي أجهزة سلامة على هذه الماكينة. تجنب إجراء تعديلات على جهاز الغسيل بالضغط بأي طريقة. هذه المعدة مصممة للاستخدام مع أجزاء منتجات الطاقة المعتمدة من Briggs & Stratton فقط.

النقل

عند نقل المعدة باستخدام مركبة أو مقطورة، قم بتفريغ خزان الوقود أو اضبط صمام الوقود، إن كانت مجهزة به، على وضع إيقاف (0). لا تقم بإمالة المحرك أو المعدة بزاوية قد تؤدي إلى انسكاب الوقود.

التجميع

علق المقبض الشكل 2 3

1. ضع اليد (**2**، **A**) على الدعامات وقم بمحاذاة الفتحات.
2. أدخل مسامير ربط مربع الرقبة (**2**، **B**) خلال الفتحات الموجودة خارج الوحدة، وركّبها بالمقبض البلاستيكي (**2**، **C**) وأحكم الربط.
3. قم بتركيب المشابك الزنبركية المعدنية (**3**،**A**) عن طريق تثبيت مسامير النقل (**3**،**B**) عبر الفتحات الموجودة على الجانب الأيسر من المقبض (المواجهة للجانب الأمامي للوحدة). قم بتركيب المقابض البلاستيكية (**3**،**C**) ثم أحْكِم الربط.
4. أدخل الحلقات المطاطية (**3**،**D**) في فتحات المقبض.

ملاحظة لسهولة التركيب، قم بغمس الحلقات المطاطية في الماء والصابون أولاً.

المميزات والضوابط الشكل 4

A	خرطوم الضغط العالي	**L**	تصريف الزيت
B	رؤوس الرش	**M**	تعبئة الزيت
C	مرشح الهواء	**N**	مفتاح المحرك
D	مضخة	**P**	بادئ تشغيل الارتداد
E	مخرج الضغط العالي	**R**	صمام الوقود
F	مدخل الماء	**S**	ذراع ضبط الاختناق
G	علامة التحذير	**T**	ذراع تحكم الخانق
H	نظام السكون التلقائي	**U**	خزان الوقود
J	أنبوب تفريغ المنظف	**V**	تمديد الفوهة مع التوصيل السريع
K	ملصق التعريف	**W**	مسدس الرش

التشغيل

التوصيات الخاصة بالزيت الشكل 5

دائمًا ما نوصي باستخدام الزيوت المضمونة والمعتمدة من محطتي Briggs & Stratton للحصول على أداء مثاليّ. ولا بأس باستخدام زيوت أخرى عالية الجودة، شريطة أن تكون مصنفة للخدمة SF، أو SG، أو SJ، أو أعلى. لا تستخدم إضافات خاصة.

تحدد درجة الحرارة الخارجية لزوجة الزيت المناسبة للمحرك. استخدم المخطط لتحديد أفضل درجة لزوجة مناسبة لنطاق درجة الحرارة الخارجية المتوقعة.

* عندما تكون درجة الحرارة أقل من 4 درجات مئوية (40 فهرنهايت)، سيؤدي استخدام SAE 30 إلى صعوبة بدء التشغيل.

** عندما تكون درجة الحرارة أعلى من 27 درجة مئوية (80 فهرنهايت)، قد يؤدي استخدام 10W30 إلى زيادة استهلاك الزيت. تحقق من مستوى الزيت من فترة لأخرى.

الفحص / إضافة زيت المحرك الشكل 4 6

ينبغي فحص مستوى الزيت قبل كل استعمال أو على الأقل كل 8 ساعات تشغيل. حافظ على مستوى الزيت.

1. تأكد من استقرار جهاز الغسيل بالضغط على سطح مستوٍ.
2. نظف المنطقة حول منفذ تعبئة الزيت (**M,4**) وقم بإزالة غطاء منفذ التعبئة.
3. تحقق من أن الزيت عند نقطة التدفق (**A,6**) عند فتحة تعبئة الزيت.
4. إذا لزم الأمر، فقم بصَبّ الزيت ببطء في فتحة تعبئة الزيت. افحص مستوى الزيت بشكل متكرر، واملأ حتى نقطة التدفق.

ملاحظة انتظر مؤقتًا حتى يستقر الزيت في مكانه. في كل مرة يتم فيها فحص مستوى الزيت، امسح مقياس العمق حتى يصبح نظيفًا. لا تبالغ في الملء.

5. قم باستبدال وإحكام غلق غطاء تعبئة الزيت.

ملاحظة تجنب محاولة التحريك بإدارة ذراع التدوير أو تشغيل المضخة قبل وضع الزيت المناسب بها. فقد يؤدي هذا إلى تعطل المحرك.

⚠ **تنبيه** تجنب ملامسة الجلد المطوّلة أو المتكررة عند استخدام زيت المحرك. حيث ثبت أن زيت المحرك المستخدم يسبب سرطان الجلد في بعض حيوانات التجارب. واغسل المناطق المعرضة غسلاً جيدًا بالماء والصابون.

احتفظ بالماكينة بعيدًا عن متناول الأطفال. لا تعرض جهاز الغسيل بالضغط للملوثات. وحافظ على الموارد. أعد الزيوت المستخدمة لمراكز التجميع.

إضافة الوقود الشكل 7

يجب أن يتوافق الوقود مع هذه المتطلبات:

- بنزين نظيف، وجديد، وخالي من الرصاص.
- استخدام 87 أوكتان/91 RON (AKI þ) بحد أدنى. للاستخدام على ارتفاع عال، انظر العلو المرتفع.
- يمكن استخدام بنزين يحتوي على حتى 10% إيثانول (بنزين كحولي).

ملاحظة قد يؤدي استخدام الوقود غير المعتمد إلى تلف جهاز الغسيل بالضغط وإلغاء الضمان. لا تستخدم أنواع بنزين غير معتمدة، مثل E15 وE85. لا تخلط الزيت بالبنزين، أو تعدل المحرك لكي يعمل باستخدام أنواع وقود بديلة.

لحماية نظام الوقود من تكوين الصمغ، اخلط مثبت وقود عند إضافة الوقود. انظر التخزين. لا تتشابه جميع أنواع الوقود. إذا كنت قد عانيت من مشكلات في بدء التشغيل أو الأداء بعد استخدام الوقود، فانتقل إلى مزود وقود مختلف أو غير العلامة التجارية. هذا المحرك معتمد للتشغيل باستخدام البنزين. نظام التحكم في الانبعاثات لهذا المحرك هو EM (تعديلات المحرك).

Not for Reproduction

ar

جدول المحتويات

وصف المُعدة. 4
التجميع 5
الخصائص وعناصر التحكم 5
رموز السلامة وعناصر التحكم 5
التشغيل 5
الصيانة 8
التخزين 9
استكشاف الأعطال وإصلاحها 10
المواصفات 10
الضمان 11

رموز السلامة وعناصر التحكم

يشير رمز التنبيه الخاص بالسلامة إلى خطر التعرض لإصابة شخصية. يمكن أن يستخدم رمز السلامة للإشارة إلى نوع الخطر. تحذير يدل على المخاطر التي إذا لم يتم تجنبها، يمكن أن تؤدي إلى الوفاة أو إلى إصابة خطيرة. تنبيه يشير إلى خطورة إذا لم يتم تفاديها يمكن أن تؤدي إلى إصابة صغيرة أو متوسطة. ملاحظة توضح أن المعلومات الواردة بعدها مهمة ولكن لا تتعلق بمخاطر.

هذه الماكينة غير مُخصصة للاستخدام من قبل الأشخاص (بما في ذلك الأطفال) ذوي القدرات البدنية أو الإدراكية أو العقلية المحدودة أو نقص الخبرة والدراية ما لم يخضعوا لإشراف أو يحصلوا على تعليمات تتعلق بالتشغيل الآمن وفهم المخاطر المتضمنة.

تحذير

- تم تصميم هذه الماكينة للاستخدام مع المنظفات المائية الموصى بها من قبل الشركة المصنعة. قد تؤدي استخدام المنظفات الأخرى أو الكيماويات على سلامة الماكينة.
- يُساء استخدام طوخ طوخ الدفق القوي والمضغوط قد يشكل خطرًا إذا استعمله. الدفق الهيجوت بجي ال طوخ طوخ الدفق المضغوط يحتوي على المعدات الكهربائية التي تحتوي على أشخاص أو حيوانات أو نحو الماكينة نفسها.
- لا تستخدم الماكينة بالقرب من الأشخاص أو الأطفال أو غير المدربين. يجب أن يستخدم الأطفال غير المدربين الضغط العالي منظفات.
- إن خراطيم الضغط العالي والتركيبات والجلب مهمة للسلامة الماكينة. استخدم فقط الخراطيم والتركيبات والقراءات التي توصي بها الشركة المصنعة.
- لضمان سلامة الماكينة، استخدم فقط عطع الغيار المعتمدة من الشركة المصنعة أو القطع الأصلية من الشركة المصنعة.
- يُعتبر الماء الذي يتدفق عبر موانع التصريف الخلفي غير صالح للشرب.
- إذا كان الماكينة من المهمة استخدام الماكينة، الضغط العالي، خراطيم الضغط العالي، السلامة، تلفات، الطلاق ومسدس.
- يتوفر مفتاح التشغيل وتكون البطارية الموسائل باستخدام الجهاز يمكن فصل الماكينة, غير موجودة **لكشل** امهل المكافئة.
- لا تستخدم المعدات التي تعمل بمحرك احتراق داخلي قيد التهوية التي تمنع أن دعب الإ المنزل المحلية. هيئات العمل المحلية بواسطة.
- تأكد من نُعب انبعاثات العادم عن مدخل الهواء.
- يجب أن يغيب عدم استخدام أنواع الوقود الخاطئة أنواع الوقود.
- يجب إيقاف التشغيل عضو على المحرك طبض المفتاح التشغيل وعند الصيانة أو فيظنت الانتظار في (0) OFF عطع استبدال القطع.

علامة التحذير الشكل 1

تكون علامة التحذير مدونة على الوحدة لديك لإخطارك بمخاطر السلامة المحتملة. في حال تلفت العلامة أو أصبحت غير مقروئة، استبدلها عن طريق الاتصال بتاجر Briggs & Stratton المحلي للحصول على واحدة جديدة.

يبوروألا بتكملاب لاصتالا تانايب

انبتكمب لاصتالا يجرُي ،ةيبوروألا تارادصإلاب ةقلعتملا ةلئسألل على يبوروألا:

ايناملأ Max-Born-Straße 2, 68519 Viernheim,

Not for Reproduction

5. عند بدء المحرك، اقبض على يد الارتداد، واسحبها ببطء حتى تشعر ببعض المقاومة. ثم اسحب بسرعة لبدء تشغيل المحرك.

تحذير! الضربة الارتدادية لحبل بدء التشغيل (التراجع السريع) سوف تسحب اليد والذراع تجاه المحرك بشكل أسرع مما يمكنك تركهما أن يذهبان معها، وقد يسبب هذا كسور في العظام، كدمات، والتواء، أو يسفر عن إصابة خطيرة. لا تقم مطلقًا بسحب حبل بادئ التشغيل دون إرخاء ضغط مسدس الرشاش. عند بدء تشغيل المحرك، اسحب السلك ببطء حتى تشعر بمقاومة عكسية، ثم اسحب الحبل بسرعة لتجنب الارتداد العنيف. أمسك مسدس الرش بإحكام بكلتا يديك عند استخدام رش الضغط العالي تجنبًا للإصابة عند ارتداد مسدس الرش.

6. أعد مقبض الارتداد ببط. تجنب ترك الحبل "للارتداد بسرعة خاطفة" على بادئ التشغيل.
7. وبعد كل محاولة للبدء، حيث يفشل تشغيل المحرك، وجه المسدس إلى اتجاه آمن، اضغط على الزر الأحمر، واضغط على الزناد لإطلاق الضغط العالي.
8. عندما يبدأ المحرك، حرك ببطء رافعة الاختناق على وضع RUN (|↑|)، مع تسخين المحرك. إذا تعثر المحرك، حرك ذراع الخنق على CHOKE (|↖|)، ثم إلى RUN (|↑|).

ملاحظة احرص دومًا على إبقاء ذراع تحكم الخانق على الوضع "سريع" (🐇) عند تشغيل جهاز الغسيل بالضغط.

تحذير! قد يؤدي الضغط العالي لتدفق المياه الصادر عن هذه المعدة إلى قطع الجلد وكذلك الأنسجة الداخلية، الأمر الذي قد يؤدي إلى حدوث إصابة خطيرة واحتمالية حدوث بتر. في حال حدوث بتر بفعل التدفق، اتصل بالطبيب على الفور. لا تتعامل معه وكأنه جرح بسيط. لا تسمح للأطفال بتشغيل جهاز الغسيل بالضغط. لا تقم مطلقًا بتوجيه مسدس الرش نحو الأشخاص أو الحيوانات أو النباتات. لا تقم بتأمين مسدس الرش وهو في وضع مفتوح. لا تقم بترك مسدس الرش دون مراقبة عندما تكون الماكينة في وضع تشغيل. لا تستخدم مطلقًا مسدس رش من غير أن يكون قفل الزناد أو وقاء الزناد في مكانه ويعمل بصورة سليمة. لا تقم مطلقًا بتوصيل خرطوم الضغط العالي بتمديد الفوهة.

تحذير! يمكن أن يتسبب التلامس مع أنبوب العادم الكاتم للصوت في إصابات خطيرة. لا تلمس الأجزاء الساخنة وتجنب غازات العادم الساخنة. اترك المعدة لتبرد قبل ملامستها.

تحذير! قد يؤدي التوصيل بمصدر التيار إلى حدوث صدمة كهربائية أو حرق يسفر عن الوفاة أو إصابة خطيرة. لا تقم مطلقًا بالرش بالقرب من مصدر التيار.

نصائح الرش الشكل 9

يمكن تغيير مجموعات رؤوس الرش وقت تشغيل جهاز الغسيل بالضغط بمجرد قفل زناد المسدس.

لتغيير مجموعات رؤوس الرش:

1. اسحب الجلبة على الاتصال السريع واسحب رأس الرش الموجودة على الوضع إيقاف. خزّن أطراف الرشاش في الفتحات الموجودة على المقبض.
2. تحديد رأس الرش المرغوب:
   - للشطف الحساس (ضغط منخفض وتدفق عالي), حدد رأس الرش البيضاء 40 درجة (**A**).
   - للشطف العام (الضغط المتوسط والتدفق المتوسط)، حدّد طرف الرشاش الأخضر 25 درجة (**B**) أو طرف الرشاش الأصفر 15 درجة (**C**).
   - للشطف الفائق (ضغط أعلى وتدفق أقل)، حدد رأس الرش الأحمر 0 درجة (**D**).
   - لوضع منظف، حدد رأس رش المنظف الأسود (**E**).
3. اسحب الرأس على الجلبة، وأدخل رأس الرش الجديد ثم حرِّر الجلبة. قم بشد رأس الرش للتأكد من إحكام تركيبه بأمان.

نصائح الاستخدام

- للحصول على أقصى حالة تنظيف فعالة، اجعل رأس الرش على مسافة 20 إلى 61 سم (8 إلى 24 بوصة) بعيدًا عن سطح التنظيف.
- إذا كانت رأس الرش قريبة جدًا، لا سيما عند استخدام رأس رش الضغط العالي، فقد يؤدي ذلك إلى تلف السطح الذي يتم تنظيفه.
- لا تقم بوضع الرأس على مسافة أقرب من 15 سم (6 بوصة) عند تنظيف الإطارات.

وضع المنظف الشكل 4

تحذير! قد تتسبب المواد الكيميائية في حروق قد تُسفر عن حدوث الوفاة أو إصابة خطيرة. لا تقم باستخدام سائل الصودا الكاوية مع جهاز الغسيل بالضغط. استخدم فقط منظفات/سوائل صابون آمنة مع جهاز الغسيل بالضغط. اتبع تعليمات جهات التصنيع.

لوضع المنظف، اتبع هذه التعليمات:

1. ضع أنبوب (**J**) تفريغ المنظف في حاوية المنظف.
2. ركِّب رأس الرش الأسود الخاص بالمنظفات.

ملاحظة لا يمكن وضع المنظف مع رؤوس الرش الخاصة بالضغط العالي (الأبيض أو الأخضر أو الأصفر أو الأحمر).

3. ضع المنظف على سطح جاف، مع البدء بغسل كمية صغيرة وبعد ذلك متابعة الغسل، مستخدمًا أشواط طويلة متساوية ومتداخلة.
4. اترك المنظف ليتم "نقعه" وفقًا لتعليمات جهة تصنيع المنظف قبل إجراء الغسل والشطف.

ملاحظة اشطف نظام تفريغ المنظم بعد كل استخدام وذلك عن طريق وضع الأنبوب في جردل به ماء نظيف، وبعد ذلك قم بتشغيل جهاز الغسيل بالضغط على وضع رأس الرش الأسود لمدة 2-1 دقيقة.

Not for Reproduction

تحذير! الوقود وأبخرته مواد قابلة للاشتعال ومتفجرة للغاية وهو ما يمكن أن يتسبب في الإصابة بحروق أو اندلاع حريق أو انفجار يسفر عن وفاة أو إصابة خطيرة. أغلق محرك جهاز الغسيل بالضغط، ودعه يبرد لمدة 2 دقيقة على الأقل قبل إزالة غطاء الوقود. خفف غلق الغطاء ببطء لتخفيف الضغط في خزان الوقود. املأ خزان الوقود في الأماكن المفتوحة. لا تفرط في ملء الخزان. اترك مساحة لتمدد الوقود. في حالة انسكاب الوقود، انتظر حتى يتبخر قبل أن تبدأ بتشغيل المحرك. أبق الوقود بعيدًا عن مصادر الشرر، واللهب المكشوف، ومصابيح الإضاءة الدليلية، والحرارة، وغيرها من مصادر الاشتعال الأخرى. وافحص أنابيب الوقود، والخزان، والغطاء بشكل متكرر للتأكد من عدم وجود أي تشققات أو تسربات بها. استبدل الأجزاء إذا اقتضت الحاجة. لا تشعل سيجارة أو تقوم بالتدخين.

1. نظف المنطقة حول غطاء سدادة الخزان، وقم بإزالة الغطاء.
2. أضف وقودًا جديدًا ونظيفًا وخاليًا من الرصاص ببطء في خزان الوقود. يجب الحرص على عدم المبالغة في الملء. للسماح بتمدد الوقود، لا تقم بالملء فوق الجزء السفلي لعنق خزان الوقود.
3. اربط غطاء فتحة التزود بالوقود واترك أي وقود مسكوب يتبخر قبل بدء تشغيل المحرك.

العلو المرتفع

في الارتفاعات التي تزيد عن 1524 مترًا (5000 قدم)، يكون الحد الأدنى من الوقود المقبول هو جازولين أوكتان 85/85 (AKI þ(89 RON بحد أدنى. ولإبقاء مستوى الانبعاثات عند المستوى المقبول، يلزم إجراء تعديلات الارتفاع العالي. ويؤدي التشغيل بدون إجراء هذا الضبط إلى انخفاض مستوى الأداء، وزيادة استهلاك الوقود، وزيادة معدل الانبعاثات. يمكنك الرجوع إلى أحد وكلاء Briggs & Stratton المعتمدين للحصول على معلومات عن أعمال الضبط على ارتفاعات عالية. لا يوصى بتشغيل المحرك على ارتفاعات أدنى من 762 مترًا (2,500 قدما) بطاقم الارتفاع.

موقع جهاز الغسيل بالضغط الشكل 8

التسمم بغاز أول أكسيد الكربون

تحذير! يحتوي عادم المحرك على أول أكسيد الكربون وهو غاز سام قد يقتلك في دقائق. ولا يمكنك شمه أو رؤيته أو تذوقه. حتى وإن لم تشم أبخرة العادم، فإنك قد لا تزال معرضاً لغاز أول أكسيد الكربون. لا تقم بتشغيل هذا المنتج إلا في مكان خارجي بعيداً عن النوافذ والأبواب وفتحات التهوية للحد من مخاطر تراكم غاز أول أكسيد الكربون وتسربه باتجاه الأماكن المأهولة بالسكان. قم بتركيب أجهزة إنذار لوجود أول أكسيد الكربون تعمل بالبطارية أو تعمل بمقبس الكهرباء مع بطارية احتياطية وفقاً لتعليمات المصنع. لا يمكن لأجهزة إنذار وجود الدخان اكتشاف غاز أول أكسيد الكربون. لا تقم بتشغيل هذا المنتج داخل المنازل أو الجراجات أو البدرومات أو أماكن التخزين أو الحظائر أو غيرها من الأماكن المغلقة جزئياً حتى عند استخدام المراوح او فتح الأبواب والنوافذ للتهوية. يمكن أن يتراكم أول أكسيد الكربون بسرعة في هذه المساحات ويمكن أن يظل باقيًا في المكان لساعات أو حتى بعد إيقاف تشغيل هذا المنتج. ضع هذا المنتج دائماً باتجاه الريح ووجه عادم المحرك بعيداً عن الأماكن المأهولة بالسكان. إذا بدأت بالشعور بالمرض أو الدوار أو الضعف أثناء استخدام هذا المنتج، قم بإيقاف تشغيله واذهب إلى مكان به هواء نقي على الفور. قم باستشارة طبيب. قد تكون تعرضت للتسمم بغاز أول أكسيد الكربون.

توضيحات خطر الحريق

تحذير! حرارة وغازات العادم يمكن أن تشعل المواد القابلة للاشتعال أو الهياكل أو خزان الوقود التالف مما يسبب حريقا قد يُسفر عن حدوث وفاة أو إصابة خطيرة و/أو الأضرار بالممتلكات. حافظ على ما لا يقل عن 1.5 متر (5 أقدام.) كخلوص على جميع الاطراف من حول جهاز الغسيل بالضغط بما في ذلك التعليق.

قم بتوصيل خرطوم وإمدادات المياه للمضخة الشكل 4

ملاحظة تحقق من عدم وجود أي قطع أو تسريب أو تلف بخرطوم الضغط العالي لجهاز الغسيل بالضغط.

1. اضغط على طوق خرطوم الضغط العالي (**A**)، والانزلاق إلى مسدس الرش (**W**) وتحرير الطوق. قم بشد الخرطوم للتأكد من إحكام تركيبه بأمان.
2. أرفق الطرف الآخر من الخرطوم ب منفذ (**E**) على المضخة وأحكم ربطه.
3. افحص المصفاة قبل توصيل خرطوم الحديقة لمدخل المياه (**F**). نظِّف الغربال إن كان يحتوي على شوائب أو استبدله في حالة تلفه. لا تقم بتشغيل جهاز الغسيل بالضغط في حال تلف غربال الإدخال.
4. تأكد من ان مصدر المياه قادر على توفير المياه بمعدل تدفق أعلى من 14.76 لتر (3.9 غالون) في الدقيقة الواحدة و0،55-0،14 ميجا باسكال (5،5-1،4 بار أو 80-20 بساي) في نهاية خرطوم الحديقة لجهاز الغسيل بالضغط.
5. قم بفتح الماء من خلال خرطوم الحديقة لتنظيف أية شوائب.

ملاحظة استخدم ماء بارد فقط (أقل من 38° درجة مئوية (100 فهرنهايت)).

ملاحظة قد يؤدي استخدام مانع التدفق الارتجاعي بمدخل المضخة إلى تلفها. يجب أن يكون هناك طول 3 أمتار (10 أقدام) على الأقل من خرطوم الحديقة غير المقيد بين مدخل جهاز الغسيل بالضغط ومانع التدفق الارتجاعي.

تحذير تعتبر المياه المتدفقة عبر مانع التدفق الارتجاعي غير صالحة للشرب.

6. قم بتوصيل خرطوم الحديقة (الذي لا يزيد طوله على 15 مترًا (50 قدمًا) بمدخل الماء وأحكم الربط.
7. افتح الماء، واضغط على الزر الأحمر بمسدس الرش، واضغط الزناد للتخلص من الهواء في النظام. استبدل مسدس الرش في حال عدم قفل الزناد.
8. قم إرفاق وصلة الفوهة (**V**) للمسدس (**W**)، وأحكم ربطها.
9. اضغط على طوق وصلة الفوهة، ثم قم بإدراج طرف الرذاذ (**B**) وتحريره. قم بشد رأس الرش للتأكد من إحكام تركيبه في مكانه بأمان.

بدء جهاز الغسيل بالضغط الشكل 4

ملاحظة لا تقم بتشغيل المضخة دون وجود مصدر إمداد بالماء يكون متصلاً وفي وضع تشغيل.

1. حرك ذراع رافعة الوقود على الموضع (**R**) إلى تشغيل ON ( ).
2. لف مفتاح تدوير المحرك (**N**) على الموضع I) ON).
3. قم بتحريك ذراع التحكم في الوقود (**T**) على الموضع (FAST) ( ) كما هو موضح على المحرك بصورة الأرنب.
4. انقل ذراع الخنق على موضع (CHOKE (**S** ( ).

ملاحظة لإحماء محرك، تأكد من أن ذراع الخنق على الوضع "تشغيل" ( ).

تحذير! بادئ التشغيل والأجزاء الأخرى الدوارة يمكن أن تتعثر باليدين والشعر والملابس أو الملحقات مما يسفر عن إصابة خطيرة. لا تقم مطلقًا بتشغيل جهاز الغسيل بالضغط دون واقيات أو أغطية حماية. لا ترتدي ملابس فضفاضة أو مجوهرات أو أي شيء قد ينحشر في بادئ التشغيل أو الأجزاء الدوارة الأخرى. اربط الشعر الطويل وانزع المجوهرات.

ملاحظة قبل تشغيل جهاز الغسيل بالضغط، تأكد من ارتدائك نظارات السلامة والملابس الواقية.

تحذير! قد يؤدي الرذاذ المتطاير بقوة أو العناصر المتدافعة إلى حدوث إصابات خطيرة. احرص دومًا على ارتداء قفازات سلامة ذات تهوية غير مباشرة (رذاذ المواد الكيميائية) المعروف بامتثالها بمعايير ANSI Z87.1 عند استخدام المعدة أو التواجد بالقرب منها. ارتد دومًا ملابس واقية مثل قميص طويل الأكمام وبنطال طويل وحذاء يغطي منطقة الأصابع.

Not for Reproduction

6. أعد تركيب خرطوم المنظف في الغطاء الشائك.
7. تعامل مع حافظ المضخة كما هو وارد في قسم حماية المضخة أثناء التخزين لمنع تكرار حدوث ذلك.

صيانة فوهة الرش الشكل 4

نظِّف رأس الرش لتصحيح ضغط المضخة المُفرط الذي قد يكون رأس الرش المسدود سببًا فيه:

1. قم بإيقاف التزويد بالماء.
2. قم بفك رأس الرش من وصلة الفوهة.
3. استخدم مشبك ورق صغير لتسليك أي انسداد بسبب مواد غريبة أو تقييد طرف الرش (**B**).
4. أعد تركيب رأس الرش في وصلة الفوهة.

صيانة الحلقة الدائرية للعزل الشكل 10

يساعد استخدام الشحم (شحم بترول أو اصطناعي) على الحلقات الدائرية في تحسين منع التسرب. ضع مادة التشحيم على الحلقة الدائرية قبل تجميع خرطوم الحديقة على المضخة (**A**)، وخرطوم الضغط العالي (**B**)، ومسدس الرش (**C**)، ووصلة الفوهة (**D**)

يمكنك شراء مجموعة صيانة الحلقات الدائرية عن طريق الاتصال بوكيل الخدمة المعتمد من Briggs & Stratton. يرجى مراجعة ورقة التعليمات المرفقة بالمجموعة لصيانة الحلقات الدائرية للوحدة. لا تقم مطلقًا بإصلاح وصلات التسرب مُستخدمًا أي نوع من أنواع موانع التسرب. استبدل الحلقة الدائرية أو مانع التسرب.

قطع الغيار

صيانة الحلقة الدائرية 705002
غربال مدخل المياه B2384GS
زجاجة زيت المحرك 100005E
حافظة المضخة 6039

التخزين

إن لم تكن تخطط لاستخدام جهاز الغسيل بالضغط لأكثر من 30 يومًا، يجب عليك إعداد المحرك والمضخة للتخزين.

حماية المضخة

لحماية المضخة من التلف بفعل الترسيبات المعدنية أو التجمد، استخدم حافظ المضخة لمنع حدوث تلف بفعل التجمد وتشحيم الكباسات وموانع التسريب.

ملاحظة يؤدي الإخفاق في حماية الوحدة من درجات حرارة التجمُّد إلى إتلاف المضخة والتسبب في تعطل الوحدة. لا يغطي الضمان حالة حدوث التلف بفعل التجمد.

حماية نظام الوقود

يمكن أن يفسد الوقود في حالة تخزينه لمدة تتجاوز 30 يومًا. ويؤدي استخدام الوقود القديم إلى وجود ترسبات حمضية وصمغية بداخل نظام الوقود، أو بداخل أجزاء المكربن الحيوية.

لا يلزم تصريف البنزين من المحرك في حالة إضافة مثبت الوقود حسب التعليمات الخاصة بذلك. قم بتشغيل المحرك لمدة دقيقتين لتدوير مثبت الوقود داخل نظام الوقود بالكامل.

في حالة عدم إضافة مثبت الوقود إلى البنزين الموجود بداخل المحرك، فيجب تصريفه داخل الحاوية المخصصة لذلك. قم بتشغيل المحرك حتى يتوقف بسبب نقص الوقود. يُوصى باستخدام مثبت الوقود في حاوية التخزين للحفاظ على حالة الوقود.

نصائح أخرى حول التخزين

1. لا تقم بتخزين الوقود من موسم إلى آخر ما لم يتم التعامل معه وفقًا لما هو موضح في قسم حماية نظام الوقود.
2. قم بتغطية الوحدة بغطاء واق مناسب لا يحتجز الرطوبة.

تحذير! قد تتسبب أغطية التخزين إلى حدوث حريق قد يُسفر عن حدوث الوفاة أو إصابة خطيرة. لا تضع غطاء التخزين على جهاز غسيل بالضغط ساخن. اترك المعدة تبرد لمدة كافية قبل وضع الغطاء عليها.

3. قم بتخزين الوحدة في مكان نظيف وجاف.

Not for Reproduction

شطف جهاز الغسيل بالضغط

للشطف:

1. قم بفك رأس الرش الأسود الخاصة بالمنظف من وصلة الفوهة.
2. قم بتحديد رأس الرش الخاصة بالضغط العالي ثم قم بتركيبها.

تحذير! قد يؤدي رد الفعل العنيف الناتج عن مسدس الرش إلى سقوطك مما يُسفر عن خطر الوفاة أو الإصابة الخطيرة. تشغيل جهاز الغسيل بالضغط من سطح مستقر. توخَّ أقصى درجات الحذر إذا كان يجب عليك استخدام جهاز الغسيل بالضغط من على سلَّم أو سقالة أو أي موقع مشابه آخر. أمسك مسدس الرش بإحكام بكلتا يديك عند استخدام رش الضغط العالي تجنبًا للإصابة عند ارتداد مسدس الرش.

3. وجِّه رأس الرش بالضغط العالي على منطقة صغيرة وتحقق من عدم وجود تلفيات بالسطح. في حال عدم العثور على أي تلفيات، تابع الشطف.
4. ابدأ بالمنطقة العلوية المُراد شطفها، ثم انزل للمناطق السُفلية بأشواط مُتداخلة كما تُستخدم لأغراض التنظيف.

نظام السكون التلقائي (تنفيس حراري)

قد يؤدي تدوير الماء في المضخة إلى الوصول إلى درجة حرارة فوق 51 درجة مئوية (125 درجة مئوية) في حال تشغيل جهاز الغسيل بالضغط لمدة 5-3 دقائق يتضمن النظام تهدئة المضخة عن طريق **تصريف الماء الدافئ على الأرض.**

إيقاف جهاز الغسيل بالضغط

1. قم بتحرير زناد مسدس الرش واترك المُحرك خاملاً لمدة دقيقتين.
2. حرك دواسة الوقود لإبطاء على SLOW (🐢).
3. لف مفتاح المحرك إلى 0) OFF).
4. حرك ذراع الوقود إلى OFF (🚫).
5. وجه دائما فوهة مسدس الرش إلى اتجاه آمن، اضغط على الزر الأحمر واضغط على زناد مسدس الرش لإطلاق الضغط العالي، في كل مرة توقف فيها المحرك.

تحذير! قد يحتجز مسدس الرش ضغط عالي من المياه، حتى عند توقف المحرك وفصل التزويد بالماء، والذي قد يؤدي إلى إصابة خطيرة. احتفظ بخرطوم الضغط العالي متصلاً بالمضخة وكذلك مسدس الرش أثناء تكييف الضغط. قم دومًا بتوجيه المسدس في اتجاه آمن، واضغط على الزر الأحمر ثم اضغط على زناد مسدس الرش لتحرير الضغط العالي، في كل مرة تقوم فيها بإيقاف المحرك.

بعد كل استخدام

لا ينبغي أن يظل الماء في الوحدة لفترات زمنية طويلة. قد يحدث وأن تترسب المواد المعدنية أو الرواسب في أجزاء المضخة مما قد يؤدي إلى تعطل المضخة. اتبع هذه الإجراءات عقب كل استخدام:

1. قم بإيقاف التزويد بالماء، واترك المحرك ليبرد.
2. افصل الخرطوم من المسدس والمخرج في المضخة. قم بتصريف الماء من الخرطوم والمسدس وتمديد الفوهة.
3. ضع أطراف الرشاش والخرطوم على المقبض. ضع بندقية الرش وملحق الفوهة في الحوامل السلكية.
4. قم بتفريغ المضخة من كافة السوائل وذلك عن طريق سحب مقبض الارتداد نحو ست مرات.
5. قم بتخزين الوحدة في مكان نظيف وجاف.

ملاحظة في حال تخزين الوحدة لأكثر من 30 يوم، انظر التخزين.

تحذير! الوقود وأبخرته مواد قابلة للاشتعال ومتفجرة للغاية وهو ما يمكن أن يتسبب في الإصابة بحروق أو اندلاع حريق أو انفجار يسفر عن وفاة أو إصابة خطيرة. عند تخزين الوقود أو تخزين المعدة مع وجود وقود في الخزان، قم بتخزينها بعيدًا عن الأفران أو المواقد أو سخانات المياه أو مجففات الملابس أو أية أجهزة أخرى بها لهب دليل أو مصدر إشعال لأنها قد تشعل أبخرة الوقود.

الصيانة

جدول الصيانة

اتبع فترات التوقف كل ساعة أو الفواصل التقويمية، أيهما يحدث أولاً. تلزم الصيانة الأكثر تتابعا عند التشغيل في ظروف غير مواتية.

أول 5 ساعات
• تغيير زيت المحرك
كل 8 ساعات أو يوميا
• تنظيف النفاية
• فحص مستوى زيت المحرك
كل 25 ساعة أو سنويا
• نظف محرك الهواء النظيف وقبل أنظف [1]
كل 50 ساعة أو سنويا
• تغيير زيت المحرك
• نظام العادم الخدمة
سنويا
• استبدال شمعة الإشعال
• استبدال محرك الهواء النظيف وقبل أكثر نظافة
• نظام الوقود الخدمة
• نظام التبريد خدمة [1]

[1] الصيانة المتكررة في ظل حالات التراب والأوساخ.

توصيات عامة

الصيانة المنتظمة سوف تحسن الأداء وتزيد عمر جهاز الغسيل بالضغط. يمكنك الرجوع إلى وكيل معتمد لمنتجات Briggs & Stratton لأغراض الصيانة.

لا تسمح للأطفال بالتنظيف أو الصيانة بدون إشراف. ضمان جهاز الغسيل بالضغط لا يغطي العناصر التي تعرضت لسوء استخدام من قبل المشغل أو إهماله. لتحقيق أقصى استفادة من الضمان، يتعين على المُشغل المحافظة على جهاز الغسيل بالضغط وفقًا للتعليمات الواردة في هذا الدليل، بما في ذلك إجراءات التخزين السليمة كما هي واردة تفصيلاً في قسم التخزين.

⚠ **تحذير** للتأكد من سلامة الماكينة، لا تستخدم إلا قطع الغيار الأصلية الواردة فقط من جهة التصنيع أو تلك المعتمدة منها. إذا كان لديك أية استفسارات حول استبدال مكونات جهاز الغسيل بالضغط، يرجى زيارة موقعنا الإلكتروني **BRIGGSandSTRATTON.COM**.

معيار EU Stage V: قِيَم ثاني أكسيد الكربون (CO2)

يمكن العثور على قِيَم ثاني أكسيد الكربون (CO2) لمحركات Briggs & Stratton المعتمدة من خلال الدخول إلى الموقع BriggsandStratton.com وكتابة CO2 في شريط البحث.

كرة توقيف تفريغ المنظف بالممص التلقائي

قد تلتصق كرة توقيف تفريغ المنظف بالممص التلقائي عرضيًا بسبب ظروف التخزين أو الصابون الجاف أو المواد المعدنية التي يحتوي عليها الماء. ويمكن تحرير كرة التوقيف عن طريق إجراء أيٍ مما يلي:

1. قم بإيقاف التزويد بالماء.
2. عندما يكون المحرك في وضع إيقاف التشغيل ويتم تحرير الضغط من النظام، قم بإزالة خرطوم تفريغ المنظف من الغطاء الشائك الموجود بالمضخة.
3. باستخدام أداة حادة ومسننة قطرها 2 مم (7/64 بوصة) أو أصغر، وبطول 25.4 مم (1 بوصة) على الأقل، مثل مفتاح ألن، ثم قم بإدخال الأداة ببطء في الغطاء الشائك حتى تشعر بوجود مقاومة. هذه المقاومة هي كرة التوقيف.
4. ادفع الأداة لأسفل حتى تشعر أن الكرة تتحرك بخفة، ولا تدفع الأداة بمقدار أكبر من 3 مم (1/8 بوصة). قد يلزم إجراء الضغط الخفيف لتحرير الكرة.
5. كرر الخطوتين 4 و5 عند اللزوم.

Not for Reproduction

ar

سياسة ضمان BRIGGS & STRATTON

ضمان محدود

تضمن Briggs & Stratton أنها، خلال فترة الضمان المحددة أدناه، ستقوم بإصلاح أو استبدال أي جزء به عيوب في الخامة أو التصنيع أو كليهما مجانًا. ويتحمل المشتري رسوم نقل المنتج المرسل للإصلاح أو للاستبدال بموجب هذا الضمان. يسري هذا الضمان طوال الفترات الزمنية المنصوص عليها ووفق الشروط المنصوص عليها أدناه. لخدمة الضمان، اعثر على أقرب وكيل خدمة معتمد في خريطة تحديد موقع الوكيل الخاصة بنا على الموقع الإلكتروني BRIGGSandSTRATTON.COM. يجب على المشتري الاتصال بوكيل الخدمة المعتمد، ثم إحضار المنتج إليه من أجل الفحص والاختبار.

لا تقدم الشركة أي ضمان صريح آخر. الضمانات الضمنية بما في ذلك تلك الخاصة بالرواج والصلاحية لغرض معين محدد وتقتصر على فترة الضمان المدرجة أدناه أو حسب النطاق الذي يحدده القانون. يستثنى من تلك المسؤولية عن الأضرار العارضة أو التابعة التي يسمح القانون باستثنائها. بعض الولايات أو الدول لا تسمح بوضع قيود على طول فترة الضمان الضمنية، وبعض الولايات أو الدول لا تسمح بالاستثناء أو وضع حد للأضرار العارضة أو الاستتباعية، ولهذا فقد لا تنطبق عليك القيود والاستثناءات المذكورة أعلاه. يمنحك هذا الضمان حقوقًا قانونية معينة ويمكن أن تتمتع أيضا بحقوق أخرى تختلف من ولاية لأخرى أو من دولة لأخرى.**

مدة الضمان

العنصر	استخدام مستهلك	استخدام تجاري
المعدة	24 أشهر	3 أشهر
المحرك*	24 أشهر	3 أشهر
البطارية (إن وجدت)	3 أشهر	لا يوجد

* تنطبق على محركات Briggs & Stratton فقط. تتوفر تغطية الضمان للمحركات غير التابعة لـ Briggs & Stratton من جانب تلك الجهة المصنعة للمحركات. يتناول بيان ضمان الانبعاثات عناصر الضمان ذات الصلة بالانبعاثات.

** في أستراليا - تأتي سلعنا مع ضمانات لا يمكن استثناؤها بموجب قانون العملاء الأسترالي. يحق لك استبدال أو استرداد الأموال في حال وجود خلل جوهري كما يحق لك التعويض عن أية خسارة أو ضرر آخر يمكن التنبؤ به في حدود المعقول. ويحق لك كذلك إصلاح السلع أو استبدالها في حال تعذر أن تكون السلع ذات جودة مقبولة دون أن تبلغ مستوى الخلل الجوهري. للحصول على خدمة الضمان، ابحث عن أقرب وكيل خدمة معتمد في خريطة تحديد عناوين الوكلاء على BRIGGSandSTRATTON.COM أو اتصل على 1300 274 447، أو أرسل بريدًا إلكترونيًا إلى salesenquires@briggsandstratton.com.au، أو خطابًا إلى Briggs & Stratton Australia Pty Ltd, 1 Moorebank Avenue, NSW, Australia, 2170.

تبدأ فترة الضمان من تاريخ شراء المستهلك التجاري أو تاجر التجزئة الأول. يعني "استخدام المستهلك" استخدام منزلي شخصي بواسطة مستهلك تجزئة. "استخدام تجاري" يعني جميع الاستخدامات، بما في ذلك الاستخدام التجاري، الذي ينتج دخلا أو لأغراض التأجير. وبمجرد استخدام المنتج بطريقة تجارية، يتم اعتباره كجهاز تجاري الاستخدام لأغراض خاصة بهذا الضمان.

ولكن يُرجى الاحتفاظ بإيصال الشراء. وإذا لم تقدم دليلاً على تاريخ الشراء الأولي عند طلب خدمة الضمان، فسيُعد تاريخ صناعة المنتج هو تاريخ بداية فترة الضمان. لا يعد تسجيل المنتج أمر ضروري في الحصول على خدمة ضمان منتجات Briggs & Stratton.

نبذة عن الضمان

خدمة الضمان متاحة فقط من خلال وكلاء الخدمة المعتمدين من Briggs & Stratton. فهذا الضمان يغطي فقط عيوب الخامات أو التصنيع. ولا يغطي الأضرار الناجمة عن الاستخدام غير الملائم أو سوء الاستخدام أو الصيانة أو الإصلاح غير الملائم أو البلى بالاستعمال العادي أو الوقود المليء بالشوائب أو غير المعتمد.

الاستخدام غير الملائم وسوء الاستخدام - تم توضيح الاستخدام المناسب المقصود لهذا المنتج في دليل المشغل. سيُلغى الضمان في حالة استخدام المنتج استخدامًا يخالف ما هو منصوص عليه في دليل التشغيل أو استخدام المنتج بعد تعرضه للتلف. غير مسموح بالضمان في حالة إزالة الرقم المسلسل الموجود على المنتج أو تم تبديل المنتج أو تعديله بأي طريقة أو إذا كان بالمنتج دليل على إساءة الاستخدام مثل ضرر مؤثر أو ضرر تآكل بفعل المياه/المواد الكيميائية.

الصيانة أو الإصلاح غير السليم - تجب صيانة هذا المنتج طبقًا للخطوات والجداول الواردة بدليل التشغيل على أن يُستخدم في الصيانة أو الإصلاح قطع غيار Briggs & Stratton الأصلية أو قطع غيار تماثلها في الوظائف والجودة. لا يشمل الضمان الأضرار الناجمة عن عدم الصيانة أو استخدام قطع غيار غير أصلية.

الإهلاك العادي - ككل الأجهزة الميكانيكية، فإن هذه الوحدة معرضة للبلي حتى عند صيانتها كما ينبغي. لا يشمل ذلك الضمان الإصلاح المطلوب عندما يستنفذ الاستخدام العادي العمر الافتراضي لأحد أجزاء المعدة. لا يغطي الضمان أدوات الصيانة وتلك التي تبلى مثل المرشحات والأحزمة وشفرات التقطيع ولبادات الفرامل (باستثناء لبادات فرامل المحرك) نتيجة لخصائص البلي بالاستعمال بمفردها، ما لم يكن السبب نتيجة لعيوب بالمادة أو التصنيع.

الوقود التالف أو غير الموافق عليه - من أجل عمل هذا المنتج بشكل صحيح، فهو يتطلب وقودًا نقي يتطابق مع المعايير المحددة في دليل المشغل. لا يشمل هذا الضمان الأضرار الناجمة عن الوقود غير المناسب أو استخدام الوقود غير الموافق (مثل E15 E85 أو مزج الإيثانول) والتي تلحق بالمعدة أو المحرك.

استثناءات أخرى - يستثني هذا الضمان التلف الناجم عن حادث أو إساءة استخدام أو إجراء تعديلات أو تغييرات أو صيانة غير مناسبة أو توقف عن العمل أو تلف كيميائي ويُستثني أيضًا الملحقات أو المستلزمات غير الموردة مع الجهاز من البداية. ولا تتوفر تغطية ضمان على الأجهزة المستخدمة في إمداد الطاقة الأولية بدلاً من طاقة المنشأة أو على الأجهزة المستخدمة في تطبيقات دعم الحياة. لا يشمل هذا الضمان محركات أو معدات البيان العملي أو المستعملة أو المعاد تجديدها أو المستخدمة. ويستثني هذا الضمان الأعطال الناجمة عن أمور إلهية أو أحداث قهرية أخرى خارج نطاق تحكم المصنّع.

AR Rev C_80010169

Not for Reproduction

تشخيص المشكلات وإصلاحها

المشكلة	السبب	التصحيح
تواجه المضخة المشكلات التالية: الإخفاق في إنتاج الضغط، وعدم انتظام الضغط، واللقلقة، وفقدان الضغط، وانخفاض حجم الماء.	1. تركيب رأس الرش الخاص بالضغط المنخفض. 2. انسداد مدخل الماء. 3. عدم كفاية التزويد بالماء. 4. التواء أو تسريب خرطوم الإدخال. 5. انسداد غربال خرطوم الإدخال. 6. التزويد بالماء فوق درجة حرارة 38 درجة مئوية (100 فهرنهايت). 7. وجود انسداد أو تسريب في خرطوم الضغط العالي. 8. وجود تسريب بمسدس الرش. 9. رأس الرش مسدود.	1. يرجى الاستبدال برأس الرش المخصص للضغط العالي. 2. تنظيف المدخل. 3. التزويد بتدفق مياه كافٍ. 4. تقوية خرطوم الإدخال وإصلاح التسريب. 5. تفقد وتنظيف غربال خرطوم الإدخال. 6. توفير مزود المياه الباردة. 7. تنظيف الانسدادات في خرطوم الإخراج أو استبداله في حالة التسريب. 8. استبدال مسدس الرش. 9. تنظيف رأس الرش.
فشل المنظف في الامتزاج بالرش.	1. قد يكون أنبوب تفريغ المنظف غير مغمور. 2. قد يكون أنبوب تفريغ المنظف مسدودًا أو متشققًا. 3. تركيب رأس الرش الخاص بالضغط العالي. 4. التصاق كرة التوقيف بنظام تفريغ المنظف.	1. إدخال أنبوب تفريغ المنظف داخل المنظف. 2. تنظيف أو استبدال أنبوب تفريغ المنظف. 3. الاستبدال برأس الرش الأسود. 4. كرة توقيف تفريغ المنظف فارغة.
يعمل المحرك جيدًا عندما لا تكون هناك حمولة، ولكن "يتعطل" عند إضافة حمولة.	سرعة المحرك بطيئة جدا.	تحريك ذراع التحكم بالسرعة على الوضع FAST "سريع"( ).
لا يعمل المحرك أو يتوقف أثناء التشغيل أو يبدأ في العمل لكن بشكل	1. مفتاح المحرك على وضع إيقاف التشغيل (0). 2. انخفاض مستوى الوقود. 3. نفاذ الوقود. 4. سلك شمعة الإشعال ليس موصولاً بشمعة الإشعال. 5. حدوث غمر.	1. تعيين مفتاح المحرك على وضع التشغيل (I). 2. ملء علبة المرافق إلى المستوى الصحيح. 3. ملء خزان الوقود. 4. صل السلك بشمعة الإشعال. 5. انتظار 5 دقائق ثم إعادة تدوير المحرك.

لكافة المشكلات الأخرى، يرجى الرجوع إلى الوكيل المعتمد من Briggs & Stratton.

Not for Reproduction

المواصفات

نموذج		020740-00	020741-00
الضغط المسموح به	ميجا باسكال/بار/بساي	23.4/234/3,400*	22.1/221/3,200*
أقصى حد للتدفق	لتر في الدقيقة/جالون في الدقيقة	11.0/2.9*	11.0/2.9*
التدفق والضغط المقدر	ميجا باسكال/بار/بساي في اللتر في الدقيقة/الجالون في الدقيقة	21.4/214/3,100 يف 8.7/2.3*	19.3/193/2,800 يف 8.3/2.2*
درجة الحرارة القصوى لتزويد المياه	س°/ف°	38/100	38/100
الإزاحة	بوصة مكعبة/سم مكعب	208/22.69	208/22.69
فوهة شمعة الإشعال	بوصة/مم	0.76/0.030	0.76/0.030
سعة الوقود	رابعا/لتر	28.3/3.0	28.3/3.0
سعة الزيت	أوقية/لتر	0.6/20	0.6/20
مستوى ضغط الصوت	ديسيبل	94§	94§

معدلات القدرة: تم تحديد إجمالي تصنيف القدرة لطرازات محرك البنزين وفقًا لرمز جمعية مهندسي السيارات (SAE) بالرمز J1940 الخاص بإجراء تصنيف عزم وقدرة المحركات الصغيرة، كما تم تصنيفها وفقًا لرمز جمعية مهندسي السيارات J1995. تستمد قيم عزم الدوران عند 2600 دورة في الدقيقة لتلك المحركات التي عليها علامة "دورة في الدقيقة"، بينما تكون عند 3060 دورة في الدقيقة لجميع الطرازات الأخرى؛ وتستمد قيم القوة الحصانية عند 3600 دورة في الدقيقة. يمكن الاطلاع على منحنيات إجمالي القدرة على الموقع www.BRIGGSandSTRATTON.COM. يتم أخذ قيم القدرة الصافية مع منقي الهواء والعادم المثبت، بينما يتم تجميع إجمالي قيم القدرة بدون هذه الملحقات. تنخفض الطاقة الكلية الفعلية للمحرك وتتأثر بعدة مؤثرات، من بينها ظروف التشغيل المحيطة، والتفاوت الموجود بين محرك وآخر. نظرًا لكثرة عدد المنتجات التي يتم وضع المحركات بها، فقد لا يطور محرك البنزين إجمالي القدرة المصنفة عند استخدامه مع أداة معينة من معدات الطاقة. ويحدث هذا الاختلاف بسبب العديد من العوامل والتي تتضمن، على سبيل المثل لا الحصر، الملحقات (منقي الهواء، والعادم، والشحن، والتبريد، والمكربن، ومضخة الوقود، إلخ)، والقيود المفروضة على الاستخدام، وظروف التشغيل المحيطة (درجة الحرارة، والرطوبة، والارتفاع عن سطح الأرض)، والتفاوت الموجود بين

* حسب EN 60335-2-79: 2012.

§ تم قياس قيم الصوت وفقًا لتشريعات التحكم في مستوى التلوث والإدارة البيئية في تسمانيا (الضجيج المتنوع).

Съдържание

Символи за безопасност и контрол 4
Описание на оборудването 5
Сглобяване 5
Елементи и управления. 5
Експлоатация 5
Техническо обслужване 8
Складиране 9
Откриване и отстраняване на неизправности . 10
Технически данни. 10
Гаранция 11

bg

Символи за безопасност и контрол

Символът за сигнал за безопасност обозначава потенциална опасност от нараняване. Символ за безопасност може да се използва, за да обозначи вида на опасността. **ПРЕДУПРЕЖДЕНИЕ** посочва опасност, която, ако не бъде избегната, би могла да доведе до смърт или сериозно нараняване. **ВНИМАНИЕ** посочва опасност, която, ако не бъде избегната, би могла да доведе до малка или средна степен на нараняване. ***БЕЛЕЖКА*** **пока**зва информация считана за важна, но некасаеща опасности.

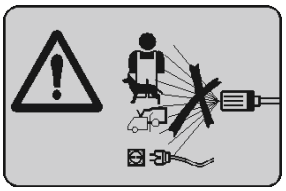

Никога не насочвайте пистолета-разпръсквач към себе си, други лица или животни. Никога не пръскайте в близост до източник на захранване или самото устройство.

Тази машина не е предназначена за използване от лица (включително деца) с намалени физически, сензорни или умствени способности или без знания и опит, освен ако те не са наблюдавани или инструктирани по отношение безопасното ползване на апарата и свързаните с него рискове.

ПРЕДУПРЕЖДЕНИЕ

- Тази машина е проектирана за употреба с почистващия препарат, доставен или препоръчан от производителя. Използването на други почистващи средства или химикали може да има неблагоприятен ефект върху безопасността на машината.
- Струите с високо налягане могат да са опасни при неправилна употреба. Струята не трябва да се насочва към хора, работещо електрическо оборудване или самата машина.
- Не използвайте машината в близост до хора, освен ако не носят защитно облекло.
- Не насочвайте струята към себе си или другите с цел да почистите дрехи или обувки.
- Риск от експлозия – Не пръскайте запалими течности.
- Водоструйките не следва да се използват от деца или необучен персонал.
- Маркучите за високо налягане, крепежите и съединенията са важни за безопасността на машината. Използвайте само маркучи, крепежи и съединения, препоръчани от производителя.
- За да осигурите безопасността на машината, използвайте само оригинални резервни части от производителя или одобрени от него.
- Водата, която е преминала през възвратен клапан, се счита за непригодна за пиене.
- Не използвайте машината, ако или важни части от машината са повредени, напр. предпазни устройства, маркучи за високо налягане, пистолет.
- Когато няма ключ за запалване и батерия, прекъсването може да се постигне чрез еквивалентни средства.
- Не използвайте машини задвижвани от двигатели с вътрешно горене в затворени помещения, освен ако няма адекватна вентилация определена от националните органи по труда.
- Уверете се, че всички емисии на отработени газове не са в непосредствена близост до въздухопроводи.
- Неправилни горива не се използват, тъй като те могат да се окажат опасни.
- Превключвателят за двигателя трябва да е в позиция изключен (0) по време на почистване, поддръжка или подмяна на части.

Етикет с предупреждение Фигура 1

Етикетите с предупреждения се поставят на уреда, за да Ви информират за потенциални опасности. Ако етикетът се повреди или е нечетлив, заменете го

Not for Reproduction

като се свържете с местния представител на Briggs & Stratton, от когото можете да получите нов.

Информация за контакт на Европейската служба

За въпроси относно емисиите в Европейския съюз, моля,свържете се с нашата Европейска служба на адрес:

Max-Born-Straße 2, 68519 Viernheim, Германия

Описание на оборудването

Прочетете внимателно този наръчник и се запознайте с водоструйката. Запознайте се с нейните приложения, ограничения и възможни опасности. Запазете тези оригинални инструкции за бъдещи справки.

Тази висококачествена система за битова употреба разполага с 25.4 см (10”) колела, аксиална помпа с бутала от неръждаема стомана, автоматична система за охлаждане, система за сифониране на препарата, бързо монтиращи се разпръскващи накрайници, маркуч 9.1 м (30’) за тежки експлоатационни условия и други.

Положени са всички усилия, за да се гарантира, че информацията в това ръководство е точна и актуална. Въпреки това, ние си запазваме правото да променяме, изменяме, или по друг начин да подобряваме продукта и този документ във всеки момент без предизвестие.

ВАЖНО Ако имате въпроси относно употребата по предназначение, попитайте представителя или се свържете с упълномощен сервизен център. НИКОГА не използвайте уреди със счупени или липсващи части, или без защитен корпус или капаци. НЕ заобикаляйте никое от защитните устройства на машината. НЕ модифицирайте водоструйката по никакъв начин. Това оборудване е предназначено за употреба **ЕДИНСТВЕНО** с оторизирани части на Briggs & Stratton.

Транспортиране

Когато транспортирате оборудването с МПС или ремарке, ИЗПРАЗНЕТЕ резервоара с горивото или завъртете спирателния клапан на горивото, ако е инсталиран такъв, в позиция OFF/ИЗКЛЮЧЕНО (0). НЕ НАКЛОНЯВАЙТЕ двигателя или машината под ъгъл, който води до разливане на горивото.

Сглобяване

Прикрепете дръжката Фигура 2 3

1. Поставете дръжката (**2, A**) върху стойките и напаснете отворите.
2. Промушете коларските болтове (**2, B**) през отворите от външната страна на уреда, прикрепете с пластмасова шайба (**2, C**) и затегнете.
3. Закрепете металните пружинни клипсове (**3,A**), като прокарате болтовете с квадратна глава (**3,B**) през дупките в дясната страна на ръкохватката (като сте с лице към уреда). Закрепете пластмасовите бутони (**3,C**) и затегнете.
4. Вкарайте гумените втулки (**3,D**) в дупките на ръковхатката.

ВАЖНО За по-лесно поставяне първо потопете гумените втулки в сапунена вода.

Елементи и управления Фигура 4

A	Маркуч за високо налягане	**L**	Отвор за източване на маслото
B	Разпръскващи накрайници	**M**	Отвор за наливане на масло
C	Въздушен филтър	**N**	Бутон за включване/ изключване на двигателя
D	Помпа	**P**	Възвратен стартер
E	Изходящ отвор за високо налягане	**R**	Горивен клапан
F	Входящ отвор за вода	**S**	Лост на глушителя
G	Етикет с предупреждение	**T**	Лостче на ръчната газ
H	Автоматична система за охлаждане	**U**	Резервоар за течно гориво
J	Тръба за сифониране на препарата	**V**	Удължител с дюза за бързо монтиране
K	Идентификационен етикет	**W**	Пистолет-разпръсквач

Експлоатация

Препоръки относно маслото Фигура 5

За най-добра работа препоръчваме употребата на масла със сертификациите, посочени в гаранцията на Briggs & Stratton. Други висококачествени почистващи масла са приемливи за употреба, ако са предназначени за сервизно обслужване класа SF, SG, SH, SJ или по-висока. НЕ използвайте специални добавки.

Външните температури определят подходящия вискозитет на маслото за двигателя. Използвайте таблицата, за да изберете най-добрия вискозитет за очаквания диапазон на външните температури.

* Под 4°C (40°F) употребата на SAE 30 ще доведе до трудно стартиране.

** Над 27°C (80°F) употребата на 10W30 може да доведе до увеличено потребление на масло. Проверявайте нивото на маслото по-често.

Проверка/Добавяне на машинно масло Фигура 4 6

Нивото на маслото трябва да се проверява преди всяка употреба или поне на всеки 8 часа експлоатация. Поддържайте нивото на маслото.

1. Уверете се, че водоструйката е върху равна повърхност.
2. Почистете зоната около отвора за наливане на масло (**4,M**) и свалете капачката.
3. Проверете дали маслото е в точката на преливане (**6,A**) при отвора за пълнене.
4. Ако е необходимо, бавно излейте масло в отвора за пълнене. Проверявайте маслото често, допълвайте до точката на преливане.

ВАЖНО Оставете маслото да се утаи. Избърсвайте щеката при всяка проверка на маслото. НЕ препълвайте.

5. Поставете на мястото и затегнете капачката на отвора за пълнене с масло.

ВАЖНО НЕ СЕ опитвайте да запалите или стартирате с манивела двигателя, преди да бъде правилно смазан с препоръчаното масло. Това може да доведе до отказ на двигателя.

⚠ **ВНИМАНИЕ** Избягвайте продължителен или многократен контакт на кожата с отработено моторно масло. Изследвания показват, че отработеното моторно масло предизвиква рак на кожата при определени лабораторни животни. Измивайте старателно засегнатите места със сапун и вода.

Not for Reproduction

СЪХРАНЯВАЙТЕ НА МЯСТО, НЕДОСТЪПНО ЗА ДЕЦА. НЕ ЗАМЪРСЯВАЙТЕ. ПЕСТЕТЕ ПРИРОДНИТЕ РЕСУРСИ. ВРЪЩАЙТЕ ОТРАБОТЕНОТО МАСЛО В ЦЕНТРОВЕТЕ ЗА СЪБИРАНЕ.

bg

Добавете гориво Фигура 7

Горивото трябва да отговаря на следните изисквания:

- Чист, пресен, безоловен бензин.
- Минимално октаново число 91 RON (87/87 AKI). За използване при голяма надморска височина, вижте *Голяма надморска височина*.
- Бензин с до 10% съдържание на етанол (бензоспирт) е допустим.

ВАЖНО Употребата на неодобрени горива може да повреди водоструйката и да анулира гаранцията. Да не се използват неодобрени марки бензини, като напр. E15 и E85. НЕ смесвайте бензина с масло, не модифицирайте двигателя за работа с алтернативни горива За да предпазите горивната система от образуване на смоли, смесете бензина със стабилизатор на горивото при зареждане. Вж. *Складиране*. Не всички горива са еднакви. Ако имате проблеми със стартирането или работната характеристика след използване на дадено гориво, преминете към друг доставчик или сменете марките горива. Този двигател е сертифициран за работа с бензин. Системата за борба с вредните емисии при този двигател включва EM (Модификации на двигателя).

ПРЕДУПРЕЖДЕНИЕ! Горивата и изпаренията от тях са изключително запалими и взривоопасни, което може да доведе до изгаряния, пожар или експлозия и да причини смърт или сериозни наранявания. Изключете двигателя на водоструката и го оставете да се охлажда най-малко 2 минути, преди да свалите капачката на резервоара. Развийте я бавно, за да освободите налягането в него. Пълнете резервоара за гориво на открито място. НЕ препълвайте резервоара. Оставете място за разширение на горивото. Ако горивото се разлее, изчакайте докато то се изпари, преди да стартирате двигателя. Дръжте горивото далеч от искри, открити пламъци, сигнални лампи, топлина и други запалителни източници. Проверявайте често горивопроводите, резервоара, капачката и съединенията за пукнатини и течове. Сменете ги, ако е необходимо. НЕ ПАЛЕТЕ цигара и не пушете.

1. Почистете зоната около капачката на резервоара, махнете капачката.
2. Бавно добавете чисто, прясно, БЕЗОЛОВНО гориво към резервоара за гориво. Внимавайте да не го препълните. За да оставите място за разширение на горивото, не пълнете над долната част на гърлото на резервоара за гориво.
3. Завийте капачката на резервоара и изчакайте да се изпари разлятото гориво, ако има такова, преди да запалите двигателя.

Голяма надморска височина

При надморски височини над 1524 м (5000 фута) е приемлив бензин с минимално октаново число 89 RON (85/85 AKI) За да останат емисиите в разрешените граници, е необходимо регулиране за голяма надморска височина. Работата без тази настройка ще доведе до понижена производителност, по-голям разход на гориво и повишени емисии. Консултирайте се с оторизиран представител на Briggs & Stratton за информация относно регулирането при голяма надморска височина. Не се препоръчва работа на двигателя с регулиращ комплект за голяма надморска височина при височини под 762 м (2500 фута).

Местоположение на водоструйката Фигура 8

Отравяне с въглероден оксид

ПРЕДУПРЕЖДЕНИЕ! Отработените газове от двигателя съдържат въглероден оксид, отровен газ, който може да Ви убие за минути. НЕ МОЖЕТЕ да го усетите на вид, вкус или мирис. Дори и да не подушвате изгорели газове, Вие все пак може да сте изложени на въглероден оксид. Работете с този продукт САМО на открито, далеч от прозорци, врати и вентилационни отвори, за да намалите опасността от натрупване на въглероден окис и от потенциалното му насочване към помещения с хора. Инсталирайте аларми за въглероден оксид на батерии или включени към мрежата с резервни батерии съгласно инструкциите на производителя. Противопожарните аларми не откриват въглеродния оксид. НЕ използвайте този продукт вътре в домове, гаражи, мазета, тесни пространства, навеси или други частично закрити помещения, дори ако използвате вентилатори или отваряте врати и прозорци за проветряване. Въглеродният оксид може да се натрупа бързо в такива пространства и да остане там с часове, дори след изключване на машината. ВИНАГИ поставяйте този продукт по посока на въздушното течение и насочвайте отработените димни газове надалеко от заетите с хора помещения. Ако усетите гадене, замайване или слабост, докато използвате този продукт, ВЕДНАГА излезте на чист въздух. Отидете на лекар. Възможно е да имате отравяне с въглероден монооксид.

Свободно пространство за избягване риска от пожар

ПРЕДУПРЕЖДЕНИЕ! Отработената топлина/газове могат да възпламенят запалими материали и структури или да повредят горивния резервоар, с което да предизвикат пожар и доведат до смърт или сериозни наранявания. Осигурете поне 1,5 м (5 фута) свободно пространство от всички страни на водоструйката, включително и над нея.

Свържете маркуча и водоизточника към помпата

Фигура 4

ВАЖНО Огледайте маркуча за високо налягане за срезове, течове или повреди.

1. Издърпайте назад яката на маркуча за високо налягане (**A**), нахлузете го на пистолета-разпръсквач (**W**) и освободете яката. Подръпнете маркуча, за да се уверите, че е добре скачен.
2. Прикрепете другия край на маркуча към отвор (**E**) на помпата и затегнете.
3. Огледайте филтъра, преди да свържете градинския маркуч към отвора за подаване на вода (**F**). Почистете филтъра, ако по него има отпадъци, или го сменете, ако е повреден. НЕ използвайте водоструйката, ако входният филтър е повреден.
4. Уверете се, че водоизточникът е в състояние да подава вода с дебит, по-голям от 14,76 литра (3,9 галона) в минута и 0,14-0,55 MPa (1,4-5,5 BAR или 20-80 PSI) в края на маркуча, където е монтирана водоструйката.
5. Пуснете вода през градинския маркуч, за да отмиете отпадъците.

ВАЖНО Използвайте САМО студена вода (под 38°C (100°F)).

ВАЖНО Използването на възвратен клапан на входа на помпата може да повреди помпата. ТРЯБВА да има поне 3 м (10 фута) свободен градински маркуч между водоструйката и възвратния клапан.

Not for Reproduction

ПРЕДУПРЕЖДЕНИЕ Вода, преминала през възвратен клапан, се счита за негодна за пиене.

6. Свържете градинския маркуч (не по-дълъг от 15 м (50 фута)) към отвора за водата и затегнете.
7. ВКЛЮЧЕТЕ водата, натиснете червения бутон на пистолета и натиснете спусъка, за да изведете въздуха от системата. Сменете пистолета, ако спусъкът не се заключва.
8. Прикрепете удължителя с дюзата (**V**) към пистолета (**W**) и затегнете.
9. Издърпайте назад яката на удължителя с дюзата, поставете разпръскващ накрайник и освободете (**B**). Подръпнете разпръскващия накрайник, за да се уверите, че е стабилно закрепен.

Стартирайте водоструйката Фигура 4

ВАЖНО НЕ пускайте помпата, ако водоподаването не е скачено и включено.

1. Поставете палеца на смукача (**R**) в позиция ON ( ).
2. Натиснете превключвателя на двигателя (**N**) в позиция ON/ВКЛЮЧЕНО (I).
3. Поставете ръчната газ (**T**) в положение FAST ( ), показано на двигателя като зайче.
4. Поставете палеца на смукача (**S**) в позиция CHOKE ( ).

ВАЖНО За затоплен двигател, уверете се, че палецът на смукача е в позиция RUN ( ).

ПРЕДУПРЕЖДЕНИЕ! Ръце, коса, дрехи, аксесоари могат да се заплетат в стартера и други въртящи се части, което да доведе до сериозни наранявания. НИКОГА не използвайте водоструйката без защитен корпус или капаци. НЕ носете широки дрехи, бижута или нещо друго, което може да се закачи на стартера или други въртящи се части. Привързвайте дългите коси и сваляйте украшенията.

ВАЖНО Преди да стартирате водоструйката, погрижете се да си сложите предпазни очила и защитно облекло.

ПРЕДУПРЕЖДЕНИЕ! Струята може да плисне назад или да изтласка предмети, което да доведе до сериозни наранявания. Винаги носете предпазни очила, предпазващи от непреки попадения (пръски на химикали), маркирани за съответствие с ANSI Z87.1, когато използвате или сте в близост до оборудването. Винаги носете защитно облекло като риза с дълъг ръкав, дълги панталони и затворени обувки.

5. Когато стартирате двигателя, хванете ръкохватката и я дърпайте бавно, докато усетите леко съпротивление. След това дръпнете бързо, за да стартирате двигателя.

ПРЕДУПРЕЖДЕНИЕ! Откатът на въжето на стартера (бързото му прибиране) може да издърпа ръката към двигателя по-бързо, отколкото можете да го пуснете, което може да причини счупени кости, фрактури, натъртвания и навяхвания, които могат да доведат до сериозни наранявания. НИКОГА не дърпайте въжето на стартера преди първо да сте освободили налягането на пистолета-разпръсквач. При стартиране на двигателя изтеглете бавно въжето на стартера, докато почувствате съпротивление, и след това дръпнете рязко, за да избегнете отката. Дръжте здраво пистолета-разпръсквач с две ръце, когато използвате спрея под високо налягане, за да избегнете нараняване от отката.

6. Върнете бавно ръкохватката в начално положение. НЕ оставяйте въжето да “отскочи назад” към стартера.
7. След всеки опит за запалване, при който двигателят не стартира, насочвайте пистолета в безопасна посока, натискайте червения бутон и стискайте спусъка, за да освободите високото налягане.
8. Когато двигателят стартира, бавно преместете палеца на смукача в позиция RUN ( ), докато двигателят загрява. Ако двигателят глъхне, преместете палеца на смукача в позиция CHOKE ( ), и след това в позиция RUN ( ).

ВАЖНО Винаги дръжте лоста на ръчната газ в позиция FAST ( ) докато използвате водоструйката.

ПРЕДУПРЕЖДЕНИЕ! Струята вода под високо напрежение, създавана от уреда, би могла да разреже кожата и тъканите под нея, което може да доведе до сериозни наранявания и възможна ампутация. При порязване от струята, незабавно се обадете на лекар. НЕ третирайте нараняването като обикновено порязване. НЕ позволявайте на ДЕЦА да оперират с водоструйката. НИКОГА не насочвайте пистолета към хора, животни или растения. НЕ застопорявайте пистолета-разпръсквач в отворено положение. НЕ оставяйте пистолета-разпръсквач без надзор, докато уредът работи. НИКОГА не използвайте пистолет-разпръсквач без опция заключване на спусъка или без предпазител на спусъка, монтирани и работещи. НИКОГА не свързвайте маркуча за високо налягане към удължителя с дюзата.

ПРЕДУПРЕЖДЕНИЕ! Контактът с областта на шумозаглушителя може да причини изгаряния, водещи до сериозни наранявания. НЕ докосвайте нагорещените части и ИЗБЯГВАЙТЕ горещите отработени газове. Оставете машината да се охлади, преди да я пипате.

ПРЕДУПРЕЖДЕНИЕ! Контактът с източник на захранване може да доведе до токов удар или изгаряне, които да причинят смърт или сериозни наранявания. НИКОГА не пръскайте в близост до източник на захранване.

Разпръскващи накрайници Фигура 9

Можете да сменяте разпръскащите накрайници, докато водоструйката работи, стига спусъкът на пистолета-разпръсквач да е заключен.

За да смените разпръскващите накрайници:

1. Издърпайте назад яката на свързващото звено и свалете използвания до момента накрайник. Съхранете пръскащите накрайници в дупките, осигурени на ръкохватката.
2. Изберете желания разпръскващ накрайник:
   - За деликатно изплакване (по-ниско налягане и по-голям дебит), изберете белия 40° разпръскващ накрайник (**A**).
   - За общо изплакване (средно налягане и среден поток) изберете зелен 25° (**B**) или жълт 15° пръскащ накрайник (**C**).
   - За максимално изплакване (по-високо налягане и по-нисък дебит), изберете червения 0° разпръскващ накрайник (**D**).
   - За да използвате препарат, изберете черния разпръскващ накрайник за препарат (**E**).
3. Издърпайте назад яката, поставете новия разпръскващ накрайник и освободете яката. Подръпнете разпръскващия накрайник, за да се уверите, че е добре закрепен.

Съвети за използване

- За най-ефективно почистване дръжте почистващия накрайник на разстояние от 20 до 61 см (8 до 24 инча) от почистваната повърхност.
- Ако приближите почистващия накрайник твърде много, особено когато използвате накрайник за почистване с високо налягане, можете да увредите почистваната повърхност.
- НЕ СЕ приближавайте на повече от 15 см (6 инча), когато почиствате автомобилни гуми.

Прилагане на почистващ препарат Фигура 4

ПРЕДУПРЕЖДЕНИЕ! Химикалите могат да причинят изгаряния, които да доведат до смърт или сериозни наранявания. НЕ използвайте разяждащи препарати с водоструйката. Използвайте САМО безопасни за водоструйката препарати/сапуни. Следвайте инструкциите на производителя.

За да използвате препарат, следвайте тези стъпки:

1. Поставете тръбата за сифониране (**J**) на препарата в контейнера за препарата.
2. Поставете черния разпръскващ накрайник за препарат.

Not for Reproduction

ВАЖНО Не може да се използва препарат с накрайниците за почистване с високо налягане (бял, зелен, жълт или червен).

3. Нанесете препарата върху суха повърхност, като започнете от долната част на зоната, която ще почиствате, и продължавате нагоре с дълги, равномерни, припокриващи се движения.
4. Оставете препарата да "попие" съгласно инструкциите на производителя, преди да измиете и изплакнете.

ВАЖНО Промивайте системата за сифониране на препарата след всяка употреба, като поставите тръбата в кофа с чиста вода, след това включете водоструйката с черния накрайник за 1-2 минути.

Изплакване на водоструйката

За изплакване:

1. Отстранете черния разпръскващ накрайник от удължителя с дюзата.
2. Изберете и поставете накрайник за почистване с високо налягане.

ПРЕДУПРЕЖДЕНИЕ! Откатът от пистолета-разпръсквач може да причини падане, което да доведе до смърт или сериозни наранявания. Работете с водоструйката върху равна повърхност. Бъдете особено внимателни, ако трябва да използвате водоструйката от стълба, скеле или на друго подобно място. Дръжте здраво пистолета-разпръсквач с две ръце, когато използвате спрея под високо налягане, за да избегнете нараняване от отката.

3. Приложете спрей с високо налягане върху малка зона и проверете повърхността за увреждания. Ако няма увреждания, продължете с изплакването.
4. Започнете от горната част на повърхността, която ще изплаквате, като се премествате надолу със същите припокриващи се движения като тези, които използвахте при почистването.

Автоматична система за охлаждане (Термичен предпазител)

Водата, циркулираща в помпата, може да достигне температури над 51°C (125°F), ако използвате водоструйката в продължение на 3-5 минути, без да натискате спусъка на пистолета. Системата задейства охлаждащата помпа, като **изхвърля топла вода на земята.**

Спиране на водоструйката

1. Освободете спусъка на пистолета-разпръсквач и оставете двигателя да работи на празен ход две минути.
2. Поставете ръчната газ в позиция SLOW ( ).
3. Натиснете превключвателя на двигателя в позиция OFF/ИЗКЛЮЧЕНО (0).
4. Поставете палеца на смукача в позиция OFF/ИЗКЛЮЧЕНО ( ).
5. ВИНАГИ насочвайте пистолета-разпръсквач в безопасна посока, натискайте червения бутон на пистолета и стискайте спусъка, за да освободите високото налягане, всеки път, когато спирате двигателя.

ПРЕДУПРЕЖДЕНИЕ! Пистолетът-разпръсквач натрупва вода под високо налягане, дори когато двигателят е спрян и водата е изключена, което може да доведе до сериозни наранявания. Дръжте маркуча за високо налягане свързан към помпата и пистолета-разпръсквач, докато системата е под високо налягане. ВИНАГИ насочвайте пистолета-разпръсквач в безопасна посока, натискайте червения бутон на пистолета и стискайте спусъка, за да освободите високото налягане, всеки път, когато спирате двигателя.

След всяка употреба

Не оставяйте вода в уреда за дълги периоди от време. Минерали или утайки могат да се натрупат върху частите на помпата и да блокират работата й. Следвайте тези процедури след всяка употреба.

1. Изключете подаването на вода и оставете двигателя да изстине.
2. Демонтирайте маркуча от пистолета и изходящия отвор на помпата. Източете водата от маркуча, пистолета-разпръсквач и удължителя с дюзата.
3. Поставете пръскащите накрайници и маркуча на ръкохватката. Поставете пръскащия пистолет и удължението на дюзата в телена форма.
4. Изпразнете помпата от всички течности, като издърпате ръкохватката около шест пъти.
5. Съхранявайте агрегата на чисто и сухо място.

ВАЖНО Ако го съхранявате повече от 30 дни, вижте *Складиране*.

ПРЕДУПРЕЖДЕНИЕ! Горивата и изпаренията от тях са изключително запалими и взривоопасни, което може да доведе до изгаряния, пожар или експлозия и да причини смърт или сериозни наранявания. Когато складирате гориво или оборудване с гориво в резервоара, съхранявайте го далеч от пещи, печки, бойлери, сушилни или други уреди, които имат сигнални лампи или други запалителни източници, защото те могат да възпламенят изпаренията от горивото.

Техническо обслужване

График за техническото обслужване

Следвайте часовия или календарния график за техническо обслужване, според това, кой от тях настъпва по-рано. При неблагоприятни работни условия се изисква по-честа техническа поддръжка.

След първите 5 часа
• Да се сменя маслото на двигателя
На всеки 8 часа или ежедневно
• Да се почистват отпадъците
• Да се проверява нивото на маслото в двигателя
На всеки 25 часа или ежегодно
• Да се почиства системата за пречистване на въздуха[1]
На всеки 50 часа или ежегодно
• Да се сменя маслото на двигателя
• Да се обслужва системата за извеждане
Всяка година
• Да се сменя запалителната свещ
• Да се смени системата за пречистване на въздуха и филтъра
• Техническо обслужване на горивната система
• Техническо обслужване на охладителната система[1]

[1]Обслужвайте по-често при работа в замърсени или запрашени условия.

Not for Reproduction

Общи препоръки

Редовното техническо обслужване ще подобри работата и ще удължи работния живот на водоструйката. Обърнете се към Упълномощен представител на Briggs & Stratton за сервизно обслужване. НЕ позволявайте на ДЕЦА да извършват почистване или да използват апарата без наблюдение от възрастен.

Гаранцията на водоструйката не покрива предмети, които са повредени умишлено или поради небрежност на оператора на уреда. За да получи пълната стойност на гаранцията, операторът трябва да поддържа водоструйката съгласно инструкциите в настоящото ръководство, включително правилно складиране, както е описано в *Складиране*.

⚠ **ПРЕДУПРЕЖДЕНИЕ** За да осигурите безопасността на машината, използвайте само оригинални резервни части от производителя или одобрени от производителя. Ако имате въпроси относно подмяната на компоненти на Вашата водоструйка, моля, посетете нашия уеб сайт на адрес **BRIGGSandSTRATTON.COM**.

Етап V на ЕС: Стойности на CO2

Стойностите на CO2 в двигателите на Briggs & Stratton със сертификат за съответствие могат да бъдат намерени на адрес BriggsandStratton.com, като въведете „CO2” в лентата за търсене.

Контролно топче в системата за сифониране на препарата

Понякога контролното топче в системата за сифониране на препарата може да заседне в резултат от складиране, засъхнал сапун или минерали във водата. Контролното топче може да бъде освободено по следния начин:

1. Изключете водоподаването.
2. При изключен двигател и освободена от налягането система, отстранете маркуча за сифониране на препарата от елхичката на помпата.
3. Като използвате твърд, тъп предмет с диаметър 2 мм (7/64”) или по-малко, поне 25.4 мм (1”) на дължина, като например шестограмен Г-образен ключ, бавно пропъхнете предмета в елхичката, докато срещнете съпротива. Съпротивата е контролното топче.
4. Бавно бутайте надолу, докато усетите топчето леко да помръдва, бутайте не повече от 3 мм (1/8”). Може да се наложи да окажете лек натиск, за да освободите топчето.
5. Повторете стъпки 4 и 5, ако се наложи.
6. Поставете обратно маркуча за сифониране на препарата върху елхичката.
7. Третирайте с препарат PumpSaver съгласно описанието в *Защита на помпата* по време на складирането, за да предотвратите повторно възникване на проблема.

Техническо обслужване на разпръскващите накрайници Фигура 4

Почистете разпръскващия накрайник, за да коригирате прекомерно налягане в помпата, причинено от запушен разпръскващ накрайник:

1. Изключете водоподаването.
2. Отстранете разпръскващия накрайник от края на удължителя с дюзата.
3. Използвайте малък кламер, за да отстраните чужди тела, запушващи или ограничаващи работата на разпръскващия накрайник (**B**).
4. Монтирайте отново разпръскващия накрайник на удължителя.

Техническо обслужване на О-пръстени Фигура 10

Използването на лубрикант (с масла на нефтена основа или синтетични) позволява поставянето на О-пръстените и осигурява по-добро уплътнение. Нанесете лубриканта на О-пръстените, преди да монтирате градинския маркуч на помпата (**A**), маркуча за високо налягане (**B**), пистолета-разпръсквач (**C**) и удължителя с дюзата (**D**).

Купете Комплект за техническо обслужване на О-пръстени чрез упълномощените сервизни представители на Briggs & Stratton. Обърнете се към листа с инструкции, предоставен в комплекта, за да поддържате Вашите О-пръстени. НИКОГА не ремонтирайте теч във връзки с каквито и да било препарати за уплътняване. Подменете О-пръстена или уплътнителя.

Сервизна част

Комплект за техническо обслужване на О-пръстени. 705002
Входен филтър на водоструйката B2384GS
Бутилка моторно масло. 100005E
PumpSaver 6039

Складиране

Ако не възнамерявате да използвате водоструйката в продължение на повече от 30 дни, трябва да подготвите двигателя и помпата за складиране.

Защита на помпата

За да защитите помпата от увреждане вследствие на минерални наслагвания или замръзване, използвайте PumpSaver, за да предотвратите вредите от замръзване и смажете буталата и уплътненията.

ВАЖНО Липсата на защита от минусови температури ще увреди помпата и ще направи уреда неизползваем. Повредите, дължащи се на замръзване, не се покриват от гаранцията.

Защита на горивната система

Горивото може да се развали, когато се съхранява повече от 30 дни. Застоялото гориво предизвиква образуването на киселинни и смолисти утайки в горивната система или в основни части на карбуратора.

Не е необходимо да се източва бензинът от двигателя, ако стабилизаторът за гориво се добави съгласно инструкциите. Оставете двигателя да работи 2 минути, за да премине стабилизаторът през горивната система преди съхранение.

Ако бензинът в двигателя не е бил обработван със стабилизатор, той трябва да бъде източен в подходящ за целта съд. Оставете двигателя да работи, докато спре поради изчерпване на горивото. За да поддържате свежестта на горивото при складирането му, препоръчваме използването на стабилизатор.

Други съвети за складиране

1. НЕ складирайте горивото от един за друг сезон, освен ако не е обработено както е описано в *Защита на горивната система.*
2. Покрийте уреда с подходящо защитно покритие, което не задържа влага.

ПРЕДУПРЕЖДЕНИЕ! Защитните покрития могат да причинят пожар, който да доведе до смърт или сериозни наранявания. НЕ поставяйте защитно покритие на водоструйката, докато е още гореща. Оставете уреда да се охлади достатъчно дълго, преди да поставите покритието на уреда.

3. Съхранявайте агрегата на чисто и сухо място.

Not for Reproduction

Откриване и отстраняване на неизправности

Проблем	Причина	Корекция
Помпата има следните проблеми: невъзможност да се създаде налягане, непостоянно налягане, бълбукане, загуба на налягане, малък обем вода.	1. Инсталиран е разпръскващ накрайник за ниско налягане. 2. Отворът за подаване на вода е запушен. 3. Количеството подавана вода е недостатъчно. 4. Маркучът, по който се подава водата, е нагънат или пропуска. 5. Запушен входен филтър на маркуча. 6. Подаваната вода е над 38°C (100°F). 7. Маркучът за високо налягане запушен или пропуска. 8. Пистолетът-разпръсквач пропуска. 9. Разпръскващият накрайник е запушен.	1. Заменете с накрайник за разпръскване с високо налягане. 2. Почистете входящия отвор. 3. Осигурете адекватно водоподаване. 4. Изправете входящия маркуч, отстранете теча. 5. Проверете и почистете входния филтър на маркуча. 6. Осигурете подаване на по-хладка вода. 7. Отпушете запушения изводен маркуч, подменете го, ако пропуска. 8. Подменете пистолета-разпръсквач. 9. Почистете разпръскващия накрайник.
Препаратът не се смесва с водната струя.	1. Тръбата за сифониране на препарата не е потопена. 2. Тръбата за сифониране на препарата е запушена или спукана. 3. Поставен е разпръскващ накрайник за високо налягане. 4. Контролното топче е заседнало в системата за сифониране.	1. Поставете тръбата за сифониране в препарата. 2. Почистете или подменете тръбата за сифониране на препарата. 3. Заместете с черния накрайник за разпръскване. 4. Освободете контролното топче от системата за сифониране на препарата.
Двигателят работи добре на празен ход, но се "задъхва", когато се добави товар.	Оборотите на двигателя са твърде ниски.	Поставете ръчната газ в положение FAST( ).
Двигателят не стартира, глъхне по време на експлоатация или пали и работи неравномерно.	1. Превключвателят на двигателя е в позиция OFF/ИЗКЛЮЧЕНО (0). 2. Ниско ниво на маслото. 3. Липса на гориво. 4. Кабелът на запалителната свещ не е свързан към свещта. 5. Задавена.	1. Натиснете превключвателя на двигателя в позиция ON/ВКЛЮЧЕНО (I). 2. Напълнете с масло картера до точното ниво. 3. Напълнете резервоара за гориво. 4. Съединете кабела на запалителната свещ. 5. Изчакайте 5 минути и повторно стартирайте с манивела двигателя.

За всички останали проблеми се свържете с упълномощените сервизни представители на Briggs & Stratton.

Not for Reproduc

Технически данни

Модел		020740-00	020741-00
Допустимо налягане	MPa/BAR/PSI	23.4/234/3,400*	22.1/221/3,200*
Макс. дебит	LPM/GPM	11.0/2.9*	11.0/2.9*
Номинално налягане и дебит	MPa/BAR/PSI @ LPM/GPM	21.4/214/3,100 @ 8.7/2.3*	19.3/193/2,800 @ 8.3/2.2*
Макс. температура на водоподаване	°C/°F	38/100	38/100
Водоизместимост	cc/куб. инча	208/22.69	208/22.69
Искрова междина на запалителната свещ	mm/инча	0.76/0.030	0.76/0.030
Вместимост на резервоара	литра/кварти	2.8/3.0	2.8/3.0
Вместимост на масления резервоар	литра/унции	0.6/20	0.6/20
Звуково налягане @ 3 m	dBA	94§	94§

Номинална мощност: Общата номинална мощност за отделните модели бензинови двигатели се определя в съответствие с код J1940, Процедура за оценка на мощността и въртящия момент на малки двигатели на SAE (Асоциация на автомобилните инженери) и се оценява в съответствие със SAE J1995. Стойностите на въртящия момент са отчетени при 2600 об./мин. за двигателите, чиито об./мин. са посочени на етикета, и при 3060 об./мин. за всички останали; мощностите в конски сили са отчетени при 3600 об./мин. Графиките на общата мощност може да се видят на www.BRIGGSandSTRATTON.COM. Графиките на общата мощност може да се видят на www.BRIGGSandSTRATTON.COM. Стойностите на нетната мощност са отчетени при инсталирани системи за отделяне на изгорели газове и за очистване на въздуха, докато стойностите на общата мощност се отчитат без тези приспособления. Действителната обща мощност на двигателя е по-висока от нетната мощност и зависи, освен всичко друго, от условията на работната среда, както и от специфичните особености на всеки двигател. Имайки предвид голямото разнообразие от устройства, на които се инсталират такива двигатели, бензиновият двигател може да не е в състояние да развива общата номинална мощност, когато се използва в даден вид оборудване. Тези разлики се дължат на различни фактори, включително, но без ограничение до разнообразните компоненти на двигателите (системи за очистване на въздуха, за отделяне на изгорели газове, за зареждане, за охлаждане, карбуратор, горивна помпа и др.), ограничения на приложението, условия на работната среда (температура, влажност, надморска височина), както и от специфичните особености на всеки двигател. Вследствие на ограниченията за производство и капацитет, Briggs & Stratton може да замести този двигател с двигател с по-висока номинална мощност.

* По EN 60335-2-79: 2012 г.

§ Измерени звукови стойности съгласно Тасманийските регламенти за Управление на околната среда и контрол на замърсяването (Разни видове шум).

ГАРАНЦИОННИ УСЛОВИЯ НА BRIGGS & STRATTON

ОГРАНИЧЕНА ГАРАНЦИЯ

Briggs & Stratton гарантира, че в течение на указания по-долу гаранционен период ще поправя или заменя безплатно всяка част, оказала се дефектна по отношение на материалите или изработката, или и двете. Транспортните разходи за изпратения за ремонт или за замяна продукт трябва да бъдат поети от клиента. Тази гаранция е валидна за определения срок и се подчинява на изложените по-долу условия. За гаранционното обслужване намерете най-близкия упълномощен сервизен представител в нашата указателна карта на адрес BRIGGSandSTRATTON.COM. Потребителят трябва да се свърже с упълномощен сервизен представител, на когото да предостави продукта за оглед и изпитвания.

Не се предоставя друга изрична гаранция. Подразбиращите се гаранции, включително тези за годност за продажба или за определено предназначение, са ограничени до посочения по-долу гаранционен срок или до размера, разрешен от закона. **Отговорността за непредвидени или сериозни повреди са изключени до продълженото изключване, позволено от закона.** Някой щати или държави не позволяват ограничения по отношение на това, колко дълго трае една косвена гаранция. Също така някой щати и държави не позволяват изключването или ограничаването на непредвидени или сериозни повреди, така че това ограничение или изключение може да не се отнася за Вас. Тази гаранция Ви дава специфични юридически права, също както и може да имате други права, в зависимост от щата или държавата.**

ГАРАНЦИОНЕН СРОК

Артикул	За ползване за собствени нужди	За ползване за промишлени нужди
Оборудване	24 месеца	3 месеца
Двигател*	24 месеца	3 месеца
Акумулатор (ако е включен в оборудването)	3 месеца	Няма

* Отнася се само за двигателите Briggs & Stratton. Гаранция за двигатели, различни от Briggs & Stratton, се осигурява от производителя на съответния двигател. Компонентите, свързани с емисиите, се покриват от Декларацията за гаранция във връзка с емисиите.

** За Австралия - Нашите стоки се доставят с гаранции, които не могат да се изключват по силата на австралийското законодателство за потребителите. При сериозен дефект имате право на замяна или възстановяване на сумата, както и на компенсация за всяка друга нормално предвидима загуба или повреда. За основен дефект имате право на замяна или възстановяване на сумата, както и на компенсация за всяка друга нормално предвидима загуба или повреда. Също така имате право на поправка или замяна на стоката, в случай че тя не е с приемливо качество и повредата не може да се квалифицира като основен дефект. За гаранционното обслужване намерете най-близкия упълномощен сервизен представител в нашата указателна карта на [insert website address], или като позвъните на 1300 274 447, изпратите имейл или пишете на salesenquires@briggsandstratton.com.au, Briggs & Stratton Australia Pty Ltd, 1 Moorebank Avenue, NSW, Australia, 2170.

Гаранционният срок започва да тече от датата на закупуване от първия потребител за потребителска или за търговска употреба. "Потребителска употреба" означава употреба за лични и домашни цели на място от краен потребител. "Търговска употреба" означава всеки друг вид употреба, включително за търговски цели, за генериране на доходи или за отдаване под наем. След като веднъж продуктът е бил използван за търговски цели, той се счита за продукт за търговска употреба по силата на тази гаранция.

Запазете касовата бележка като доказателство за покупката. Ако при необходимост от гаранционно обслужване не осигурите доказателство за датата на първоначалната покупка, за определяне на гаранционния срок ще бъде използвана датата на производство на продукта. Не се изисква регистрация на продукта, за да получите гаранционно сервизно обслужване на продуктите на Briggs & Stratton.

ОТНОСНО ВАШАТА ГАРАНЦИЯ

Гаранционното обслужване се осъществява само чрез упълномощените сервизни представители на Briggs & Stratton. Тази гаранция покрива само дефекти на материалите или изработката. Тя не покрива повреди, причинени от неправилна употреба или злоупотреба, неправилна поддръжка или поправка, нормално износване или счупване, неправилно съхранявано или неодобрено гориво.

Неправилна употреба и злоупотреба - Правилната употреба съобразно предназначението на този продукт е описана в Наръчника за употреба. Използването на този продукт по начин, който не е описан в Наръчника за употреба, или използване след като той е бил повреден ще направи гаранцията невалидна. Не се позволява гаранция ако серийният номера на продукта е махнат или продукта е бил променен или модифициран по какъвто и да е начин, също както и при наличието на каквото и да е доказателство за злоупотреба като повреда от удар или водна/химическа корозионна повреда.

Неправилна подръжка или ремонт - Този продукт трябва да се поддържа съгласно процедурите и графиците, посочени в Наръчника за употреба, и всички ремонти и технически мероприятия да се извършват с оригинални части Briggs & Stratton или равностойни на тях. Повреди, причинени от липса на поддръжка или употреба на неоригинални части, не се покриват от гаранцията.

Нормално износване - Подобно на всички механични съоръжения, и вашето устройство подлежи на износване, дори когато се поддържа правилно. Тази гаранция не покрива ремонти, когато е настъпило нормално износване на част или на цялото оборудване. Поддръжката и износването на части като филтри, ремъци, режещи остриета и спирачни накладки (с изключение на спирачните накладки на двигателя) не се покриват от гаранцията, когато са настъпили само вследствие на нормално износване; това не важи в случая, когато се дължат на дефекти в материала или изработката.

Престояло или неодобрено гориво - За да може да функционира правилно, този продукт се нуждае от свежо гориво, което съответства на критериите, посочени в Наръчника за употреба. Повреди по двигателя или оборудването, причинени от неправилно съхранявано гориво или от използването на неодобрени горива (като напр. етанолови смеси E15 или E85), не се покриват от гаранцията.

Други изключения - Тази гаранция изключва повреди вследствие на злополука, злоупотреба, модификации, промени, неподходящо обслужване, замръзване или разрушаване под химически въздействия. Приспособления или аксесоари, които не са доставени в оригиналната опаковка заедно с продукта, също са изключени от гаранцията. Гаранцията не покрива оборудване, което се използва за първичен източник на захранване вместо предназначеното за тази цел, нито оборудване, което се използва в животоподдържащи системи. Настоящата гаранция не включва използвани, възстановени, втора ръка или оборудване или двигатели за демонстрационни нужди. Тази гаранция също така изключва повреди, дължащи се на природни бедствия и други непредвидими обстоятелства, които са извън контрола на производителя.

80010169 БГ Рев C

Not for reproduction

Obsah

Bezpečnostní a ovládací symboly 4
Popis zařízení 5
Montáž 5
Funkce a ovládání 5
Provoz 5
Údržba 8
Skladování 9
Řešení problémů 10
Specifikace 10
Záruka 11

CS

Bezpečnostní a ovládací symboly

Bezpečnostní varovný symbol poukazuje na možné riziko poranění. Bezpečnostní symbol může být navíc použitý pro znázornění typu rizika. **VAROVÁNÍ** ukazuje na riziko, které, jestliže se mu nevyvarujete, *může* vést ke smrti nebo vážnému poranění. **POZOR** ukazuje na riziko, které, jestliže se ho nevyvarujete, *může* vést k malému či střednímu poranění. ***POZNÁMKA*** označuje informace považované za důležité, ale nesouvisející s nebezpečím.

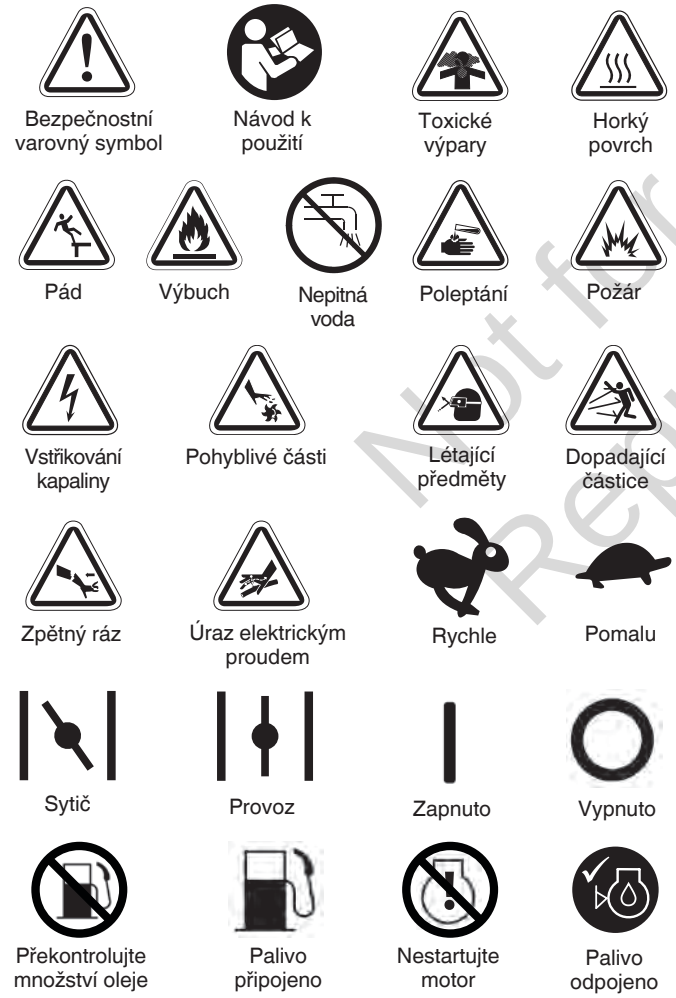

Not for Reproduction

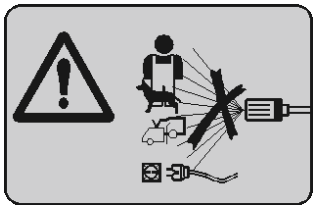

Stříkací pistolí nikdy nemiřte na sebe, na jiné lidi nebo zvířata. Nikdy nestříkejte v blízkosti zdroje napětí nebo zařízení samotného.
Tento stroj není určen pro obsluhu osobami se sníženými fyzickými, smyslovými nebo mentálními schopnostmi, ani osobami s nedostatečnými zkušenostmi a znalostmi, nejsou-li pod dozorem a pokud nebyly poučeny o bezpečné obsluze a rizikách spojených s provozem (včetně dětí).

VAROVÁNÍ!

- Tento stroj byl navržen pro použití s čisticím prostředkem dodaným nebo doporučeným výrobcem. Použití jiných čistících prostředků nebo chemikálií může nepříznivě ovlivnit bezpečnost stroje.
- Vysokotlaké trysky mohou být nebezpečné, pokud se používají nesprávným způsobem. Tryskou nesmí mířit na osoby, zařízení pod elektrickým napětím nebo samotný stroj.Nepoužívejte stroj v dosahu osob, pokud tyto osoby nepoužívají ochranný oděv.
- Nemiřte tryskou proti sobě nebo jiným osobám za účelem čištění oblečení nebo obuvi.
- Nebezpečí výbuchu – Nestříkejte na hořlavé kapaliny.
- Vysokotlaké čističe nesmí být používány dětmi nebo nepovolanými osobami.
- Vysokotlaké hadice, fitinky a spojky jsou důležité pro bezpečnost stroje. Používejte pouze hadice, fitinky a spojky doporučené výrobcem.
- Pro zajištění bezpečného provozu stroje používejte pouze originální náhradní díly od výrobce nebo ty schválené výrobcem.
- Voda, která prošla zpětnou klapkou je klasifikována jako nepitná.
- Stroj nepoužívejte, pokud dojde k poškození důležitých částí stroje, např. bezpečnostních zařízení, vysokotlakých hadic nebo spouště pistole.
- Pokud není k dispozici klíč zapalování ani baterie, k odpojení mohou být použity ekvivalentní prostředky.
- Stroje poháněné spalovacím motorem nepoužívejte v interiéru, pokud není zajištěno dostatečné větrání schválené národními pracovními úřady.
- Zajistěte, aby se v blízkosti přívodu vzduchu nenacházeli žádné výfukové zplodiny.
- Nesprávná paliva, která by mohla způsobit nebezpečí, nesmí být používána.
- Během čištění nebo údržby a při výměně součástí musí být spínač motoru v poloze OFF (0).

Výstražný štítek Obrázek 1

Výstražný štítek umístěný na vašem zařízení vás upozorňuje na možná bezpečnostní rizika. Pokud je štítek poškozený nebo nečitelný, zajistěte si nový štítek u svého místního prodejce Briggs & Stratton a vyměňte jej.

Kontaktní údaje evropské kanceláře

Pokud jde o dotazy ohledně emisí v Evropě,obraťte se prosím na naši evropskou kancelář na adrese:

Max-Born-Straße 2, 68519 Viernheim, Německo

Popis zařízení

Přečtěte si pečlivě tuto příručku a seznamte se svou tlakovou myčkou. Zjistěte, jaké má využití, jaká jsou její omezení a související rizika. Tyto původní pokyny si uložte pro pozdější použití.

Toto zařízení špičkové kvality pro domácí použití se skládá z kol o průměru 25,4 cm (10”), axiálního vačkového čerpadla s písty z nerezové oceli, automatické chladicí soustavy, soustavy pro přisávání čisticího prostředku, stříkacími tryskami s rychlospojkami, vysoce odolnou hadicí o délce 9,1 m (30’) a dalších součástí.

Vynaložili jsme veškeré úsilí, aby informace v této příručce byly přesné a aktuální. Výrobce si nicméně vyhrazuje právo kdykoli a bez předchozího POZNÁMKAměnit, upravovat nebo jinak zdokonalovat tlakovou myčku a tuto dokumentaci.

POZNÁMKA Pokud máte dotazy týkající se zamýšleného použití, zeptejte se prodejce nebo se obraťte na místní servisní středisko. NIKDY neuvádějte do provozu zařízení s poškozenými nebo chybějícími součástmi nebo bez ochranných plášťů ani krytů. NEVYŘAZUJTE Z PROVOZU jakékoliv bezpečnostní prvky tohoto stroje. Žádným způsobem tlakovou myčku NEUPRAVUJTE. Toto zařízení je určeno **POUZE** pro používání s originálními díly Briggs & Stratton.

Přeprava

Při přepravě zařízení s použitím vozidla nebo přívěsu VYPRÁZDNĚTE palivovou nádrž nebo zavřete ventil odpojení přívodu paliva, pokud je k dispozici, do polohy OFF (0) (VYPNUTO). Nenaklánějte motor ani zařízení tak, aby nedošlo k úniku paliva.

Montáž

Připevněte madlo Obrázek 2 3

1. Zasuňte madlo (**2, A**) do držáků a zarovnejte otvory.
2. Prostrčte přídržné šrouby (**2, B**) otvory zvnějšku sestavy, upevněte pomocí plastového kolíku (**2, C**) a dotáhněte.
3. Kovové pružinové svorky (**3,A**) namontujte šrouby vozíku (**3,B**) přes otvory na levé straně rukojeti (čelní stranou jednotky). Připojte plastové knoflíky (**3,C**) a utáhněte.
4. Vložte pryžové průchodky (**3,D**) do otvorů rukojeti.

POZNÁMKA Pro snadnou instalaci nejdříve namažte gumové průchodky v mýdlové vodě.

Funkce a ovládání Obrázek 4

A	Vysokotlaká hadice	**L**	Vypouštěcí uzávěr oleje
B	Stříkací trysky	**M**	Plnicí hrdlo oleje
C	Vzduchový filtr	**N**	Vypínač motoru
D	Čerpadlo	**P**	Navíjecí spouštěč
E	Vysokotlaký výstup	**R**	Ventil přívodu paliva
F	Přívod vody	**S**	Páka sytiče
G	Výstražný štítek	**T**	Páka akcelerátoru
H	Automatická chladicí soustava	**U**	Palivová nádrž
J	Trubice přisávání čisticího prostředku	**V**	Adaptér trysky s rychlospojkou
K	Identifikační štítek	**W**	Stříkací pistole

Provoz

Doporučení pro používání oleje Obrázek 5

Pro nejlepší výkon doporučujeme použití olejů schválených pro použití s výrobky Briggs & Stratton. Přijatelné jsou i jiné kvalitní čisticí oleje za předpokladu, že jsou označené pro servis SF, SG, SH, SJ či vyšší. NEPOUŽÍVEJTE speciální aditiva.

Odpovídající viskozita oleje pro motor se řídí podle venkovní teploty. K výběru nejlepší viskozity pro očekávanou venkovní teplotu použijte tabulku.

* Používání oleje SAE 30 při teplotách nižších než 4 °C (40 °F) způsobuje obtížné startování.

** Použití oleje 10W30 při teplotách nad 27 °C (80 °F) může vést ke zvýšené spotřebě oleje. Pravidelně kontrolujte množství oleje.

Kontrola/doplňování motorového oleje Obrázek 4 6

Hladinu oleje kontrolujte před každým použitím a výměnu oleje provádějte minimálně po každých 8 hodinách provozu. Udržujte stálou hladinu oleje.

1. Ujistěte se, že je tlaková myčka umístěna na rovném povrchu.
2. Vyčistěte oblast kolem plnicího hrdla oleje (**4,M**) a sejměte víčko plnicího hrdla.
3. Ověřte, zda je olej v místě přetékání (**6,A**) při otevření plnění oleje.
4. V případě potřeby pomalu nalijte olej do otvoru naplnění oleje. Kontrola hladiny oleje často vyplňte až do bodu přetečení.

POZNÁMKA Pozastavit, aby olej ustal. Po každém kontrole hladiny oleje utřete měrku. NEpřeplňujte.

5. Nainstalujte a dotáhněte víčko plnicího hrdla oleje.

POZNÁMKA NEPOKOUŠEJTE se nastartovat motor před tím, než je doplněn doporučený typ oleje. To by mohlo mít za následek poruchu motoru.

⚠ **POZOR** Vyvarujte se dlouhodobého nebo opakovaného kontaktu kůže s použitým motorovým olejem. Použitý motorový olej způsoboval u některých laboratorních zvířat rakovinu kůže. Důkladně omyjte postižená místa mýdlem a vodou.

UCHOVÁVEJTE MIMO DOSAH DĚTÍ. NEZNEČIŠŤUJTE ŽIVOTNÍ PROSTŘEDÍ CHRAŇTE PŘÍRODNÍ ZDROJE. POUŽITÝ OLEJ VRAŤTE DO SBĚRNÉHO MÍSTA.

Not for Reproduction

Doplnění paliva Obrázek 7

Palivo musí splňovat následující požadavky:

- Čistý, čerstvý, bezolovnatý benzín.
- Minimálně 91 RON (87 oktanů / 87 AKI). Použití ve vysokých nadmořských výškách viz *Vysoké nadmořské výšky*.
- Benzín s obsahem až 10 % etanolu je přijatelný.

CS

POZNÁMKA Používání neschválených typů paliva může mít za následek poškození generátoru a zneplatnění záruky. NEPOUŽÍVEJTE neschválené benzíny, jako je například E15 nebo E85. NEPŘIDÁVEJTE do benzínu olej ani neupravujte motor pro provoz s alternativními palivy.

Pro ochranu palivové soustavy proti tvorbě pryskyřičných usazenin přimíchejte při doplňování paliva palivový stabilizátor. Viz *Skladování*. Různá paliva se liší. Pokud po použití paliva zjistíte problémy se startováním nebo výkonem, změňte dodavatele paliva nebo změňte značku paliva. Tento motor je určený pro provoz na benzín. Systém kontroly výfukových spalin.

VAROVÁNÍ! Palivo a jeho výpary jsou vysoce hořlavé a výbušné, což může vést k popálení, požáru nebo výbuchu s následkem smrti, vážného poranění a/nebo poškození majetku. Vypněte motor elektrocentrály a před sejmutím uzávěru nádrže jej nechte nejméně 2 minuty chladnout. Víčko povolujte opatrně, aby se mohl vyrovnat tlak v nádrži. Nádrž doplňujte ve venkovních prostorách. Nádrž NEPŘEPLŇUJTE. Nechte v ní místo pro tepelnou roztažnost paliva. Jestliže dojde k rozlití paliva, před dalším startováním vyčkejte, než dojde k jeho odpaření. Palivo udržujte mimo otevřený oheň, jiskry, zapalovací plamínky, zdroje tepla nebo jiné zdroje vzplanutí. Palivová vedení, nádrž, její uzávěr a úchyty často kontrolujte, zda nenesou známky poškození nebo úniku. Jestliže je to nutné, nahraďte je novými. NEKUŘTE A NEPOUŽÍVEJTE otevřený oheň.

1. Vyčistěte oblast kolem uzávěru nalévacího hrdla a sejměte uzávěr.
2. Pomalu přidejte čisté, čerstvé, BEZOLOVNATÝ palivo do palivové nádrže. Dávejte pozor, abyste nepřeplňovali. Chcete-li povolit expanzi paliva, nenaplňujte jej nad dno hrdla palivové nádrže.
3. Našroubujte uzávěr palivové nádrže a nechte případné rozlité palivo před spuštěním motoru vypařit.

Vysoké nadmořské výšky

Při nadmořských výškách nad 1 524 metrů (5 000 stop) se vyžaduje benzín s minimem 89 RON (85 oktanů / 85 AKI). Pro dodržení předpisů o emisích je potřeba provést úpravu pro vysoké nadmořské výšky. Provoz bez této úpravy může snížit výkonnost, zvýšit spotřebu paliva a zvýšit produkci emisí. K obdržení informací o úpravě pro vyšší nadmořskou výšku kontaktujte autorizovaného prodejce. Nedoporučuje se používání se soupravou pro vysoké nadmořské výšky při nadmořské výšce pod 762 metrů (2 500 stop).

Umístění tlakové myčky Obrázek 8

Otrava oxidem uhelnatým

VAROVÁNÍ! Výfukové plyny z motoru obsahují oxid uhelnatý, jedovatý plyn, který může způsobit smrt během několika minut. NEMŮŽE ho vidět, cítit či chutnat. I když necítíte výfukové plyny, můžete být vystaveni působení oxidu uhelnatého. Tento produkt používejte VÝHRADNĚ v dostatečné vzdálenosti od oken, dveří a větracích otvorů, aby se snížilo riziko hromadění oxidu uhelnatého a jeho potenciálního pronikání do obytných prostor. Nainstalujte alarmy na oxid uhelnatý (na baterie či síťové se zálohou na baterie) v souladu s pokyny výrobce. Protipožární alarmy nemohou detekovat oxid uhelnatý. Tento produkt NEPOUŽÍVEJTE uvnitř domů, garáží, sklepů, stodol či jiných částečně uzavřených prostor, i když používáte ventilátor či máte otevřené dveře a okna pro větrání. V těchto místech se může rychle nahromadit a dlouho udržovat oxid uhelnatý, a to i po vypnutí tohoto zařízení. VŽDY umisťujte tento produkt po větru a natočte jej tak, aby jeho výfuk směřoval mimo obytné prostory. Jestliže při používání tohoto zařízení začnete cítit nevolnost, závratě či slabost, OKAMŽITĚ ho vypněte a jděte na čerstvý vzduch. Vyhledejte lékaře. Mohlo u vás dojít k otravě oxidem uhelnatým.

Riziko při likvidaci požáru

VAROVÁNÍ! Vyzařované teplo/výfukové plyny by mohly způsobit vznícení hořlavých materiálů, konstrukcí nebo způsobit poškození palivové nádrže a požár, což by mohlo mít za následek smrtelné nebo vážné poranění. Kolem všech stran tlakové myčky včetně horní části udržujte vzdálenost minimálně 1,5 m (5 stop).

Připojení hadice a přívodu vody k čerpadlu

Obrázek 4

POZNÁMKA Zkontrolujte, zda není vysokotlaká hadice naříznutá, netěsná nebo poškozená.

1. Zatáhněte manžetu vysokotlaké hadice směrem dolů (**A**), nasuňte hadici na stříkací pistoli (**W**) a manžetu uvolněte. Abyste se ujistili, že je hadice bezpečně připojená, krátce za ni zatahejte.
2. Druhý konec hadice připojte k výstupu (**E**) na čerpadle a dotáhněte.
3. Před připojením zahradní hadice k přívodu vody zkontrolujte přívodní sítko (**F**). V případě, že je sítko zaneseno nečistotami, očistěte jej. Pokud je sítko poškozené, vyměňte jej. Pokud je přívodní sítko poškozené, NEZAPÍNEJTE tlakovou myčku.
4. Ujistěte se, že používáte zdroj vody s možností dodávky s průtokem vyšším než 14,76 litru (3,9 galonu) za minutu a tlakem minimálně 0,14-0,55 MPa (1,4-5,5 BAR nebo 20-80 PSI) na konci zahradní hadice určené pro tlakovou myčku.
5. Propláchněte zahradní hadici vodou, aby došlo k odstranění případných nečistot.

POZNÁMKA Používejte POUZE studenou vodu (méně než 38 °C (100 °F)).

POZNÁMKA Při používání zpětné klapky na vstupu čerpadla může dojít k poškození čerpadla. Mezi vstupem tlakové myčky a zpětnou klapkou MUSÍ být zajištěna minimální vzdálenost 3 m (10 stop).

Not for Reproduction

VAROVÁNÍ Voda, která prošla zpětnou klapkou, je klasifikována jako nepitná.

6. Připojte zahradní hadici (nepřekračujte délku 15 m (50 stop)) k přívodu vody a dotáhněte.
7. ZAPNĚTE přívod vody, stiskněte červené tlačítko na pistoli a stiskněte spoušť pro odvzdušnění soustavy. Pokud nelze spoušť zajistit, vyměňte pistoli.
8. Připojte adaptér trysky (**V**) k pistoli (**W**) a dotáhněte.
9. Zatáhněte manžetu adaptéru trysky směrem dolů, nasaďte stříkací trysku a uvolněte (**B**). Abyste se ujistili, že je stříkací tryska bezpečně připojená, krátce za ni zatahejte.

Spuštění tlakové myčky Obrázek 4

POZNÁMKA NESPOUŠTĚJTE čerpadlo bez připojeného a zapnutého přívodu vody.

1. Posuňte páku sytiče (**R**) do polohy ZAPNUTO ( ).
2. Nastavte vypínač motoru (**N**) do polohy ZAPNUTO (I).
3. Posuňte páku akcelerátoru (**T**) do polohy FAST (RYCHLE) ( ), která je na motoru znázorněna symbolem králíka.
4. Posuňte páku sytiče (**S**) do polohy CHOKE (SYTIČ) ( ).

POZNÁMKA Pokud je motor zahřátý, zajistěte, aby byla páka sytiče v poloze RUN (PROVOZ) ( ).

VAROVÁNÍ! Startér a další rotující části mohou zachytit ruce, vlasy, oděv či výstroj a způsobit vážné zranění. NIKDY nepoužívejte tlakovou myčku bez ochranných krytů. NENOSTE volné oblečení, šperky nebo cokoliv, co by mohlo být zachyceno startérem nebo jinými rotujícími částmi. Svažte si dlouhé vlasy a sundejte šperky.

POZNÁMKA Před spuštěním tlakové myčky si vždy nasaďte ochranné brýle a ochranný oděv.

VAROVÁNÍ! Mohlo by dojít ke zpětnému stříknutí proudu vody nebo k vymrštění předmětů, a následnému vážnému poranění. Při používání tohoto zařízení nebo při pohybu v jeho blízkosti vždy používejte ochranné brýle s nepřímou ventilací (ochrana proti stříkání chemikálií), které splňují normu ANSI Z87.1. Vždy používejte ochranný oděv, jako např. tričko s dlouhým rukávem, dlouhé kalhoty a obuv s uzavřenou špičkou.

5. Při startování motoru uchopte navíjecí spouštěč a pomalu zatáhněte, až ucítíte znatelný odpor. Poté prudkým zatáhnutím nastartujte motor.

VAROVÁNÍ! Zpětný ráz startovacího lanka (rychlé zatažení) táhne ruku a rameno směrem k motoru rychleji, než se můžete pustit a může mít za následek zlomeniny, pohmožděniny a podvrtnutí vedoucí k vážným poraněním. NIKDY nevytahujte startovací lanko bez předchozího uvolnění tlaku stříkací pistole. Při spouštění motoru táhněte za lanko pomalu, dokud neucítíte odpor. Pak zatáhněte prudce, abyste zabránili zpětnému rázu. Při stříkání pod vysokým tlakem oběma rukama pevně uchopte stříkací pistoli, abyste předešli zpětnému rázu stříkací pistole.

6. Pomalu vraťte navíjecí spouštěč zpět. NEDOVOLTE, aby byla šňůra „vymrštěna zpět“ ke startéru.
7. Po každém neúspěšném pokusu o nastartování umístěte pistoli do bezpečného směru, stiskněte červené tlačítko a stiskněte spoušť pro uvolnění vysokého tlaku.
8. Se zahříváním motoru po nastartování pomalu posuňte páčku sytiče do polohy zapnuto (RUN) ( ). Pokud je běh motoru nepravidelný, posuňte páku sytiče do polohy CHOKE (SYTIČ) ( ), a potom do polohy RUN (PROVOZ) ( ).

POZNÁMKA Při používání tlakové myčky mějte vždy páku akcelerátoru v poloze FAST (RYCHLE) ( ).

VAROVÁNÍ! Proud vody po vysokým tlakem, který toto zařízení vytváří, může způsobit na kůži a podkožních tkáních řezná poranění, což může vést k vážným poraněním s možnými následky amputace. V případě řezného poranění proudem kapaliny okamžitě vyhledejte lékařskou pomoc. NEPOSTUPUJTE jako při běžném řezném poranění. NEMOJTE dozvoljavati DJECI da se igraju ili rukuju perilicom pod tlakom. NEUMOŽŇUJTE obsluhovat tlakovou myčku DĚTEM. NIKDY nemiřte na osoby, zvířata nebo rostliny. NEZAJIŠŤUJTE stříkací pistoli v otevřené poloze. NEPONECHÁVEJTE stříkací pistoli bez dozoru, pokud je stroj v provozu. NIKDY nepoužívejte stříkací pistoli, která není vybavena zajišťovacím prvkem nebo pojistkou spouště a která není v bezvadném stavu. NIKDY nepřipojujte vysokotlakou hadici k adaptéru trysky.

VAROVÁNÍ! Při dotyku v oblasti tlumiče může dojít k popáleninám s následky vážného poranění. Nedotýkejte se horkých ploch a vyhýbejte se horkým výfukovým plynům. Před manipulací nechte zařízení vychladnout.

VAROVÁNÍ! Kontakt se zdrojem elektrické energie může způsobit úraz elektrickým proudem nebo popáleniny s následkem smrti nebo vážného poranění. NIKDY nepoužívejte myčku v blízkosti zdrojů elektrické energie.

Stříkací trysky Obrázek 10

Stříkací trysky lze vyměňovat, když je tlaková myčka v provozu a spoušť stříkací pistole je zajištěná.

Pro výměnu stříkacích trysek:

1. Zatáhněte manžetu rychlospojky směrem dolů a stáhněte aktuální stříkací trysku. Stříkací trysky skladujte v otvoru na rukojeti.
2. Vyberte požadovanou stříkací trysku:
   - Pro jemné oplachování (nižší tlak a vyšší průtok) použijte bílou 40° stříkací trysku (**A**).
   - Pro všeobecné oplachování (střední a střední průtok) zvolte zelený 25° (**B**) nebo žlutý 15° sprejový hrot (**C**).
   - Pro maximální účinnost oplachování (vyšší tlak a nižší průtok) použijte červenou 0° stříkací trysku (**D**).
   - Pro aplikaci čisticího prostředku použijte černou stříkací trysku čisticího prostředku (**E**).
3. Zatáhněte za manžetu směrem dolů, nasaďte novou stříkací trysku a uvolněte manžetu. Abyste se ujistili, že je tryska bezpečně připojená, krátce za ni zatahejte.

Tipy pro používání

- Pro zajištění nejúčinnějšího čištění držte stříkací trysku ve vzdálenosti 20 až 61 cm (8 až 24 palců) od čištěného povrchu.
- Pokud stříkací trysku příliš přiblížíte, zejména při použití vysokotlaké stříkací trysky, může dojít k poškození čištěného povrchu.
- Při čištění pneumatik NEPŘIBLIŽUJTE trysku do vzdálenosti menší než 15 cm (6 palců).

Not for Reproduction

Používání čisticího prostředku Obrázek 4

VAROVÁNÍ! Chemické prostředky mohou způsobit popáleniny s následkem smrti nebo vážných poranění. Při práci s tlakovou myčkou NEPOUŽÍVEJTE žíravé louhy. Používejte POUZE čisticí/mýdlové prostředky určené pro tlakové myčky. Dodržujte pokyny výrobce.

CS

Při používání čisticího prostředku postupujte podle následujících kroků:

1. Ponořte trubici přisávání čisticího prostředku (**J**) do nádržky čisticího prostředku.
2. Nasaďte černou stříkací trysku čisticího prostředku.

POZNÁMKA Čisticí prostředek nelze použít ve spojení s vysokotlakými stříkacími tryskami (bílý, zelený, žlutý nebo červený).

3. Čisticí prostředek používejte na suchý povrch, nejprve jej aplikujte na spodní část omývané oblasti a pokračujte směrem nahoru, používejte dlouhé rovnoměrné překrývající se tahy.
4. Před omýváním a oplachování nechte čisticí prostředek „vsáknout“ podle pokynů jeho výrobce.

POZNÁMKA Po každém použití propláchněte soustavu přisávání čisticího prostředku umístěním trubice do kbelíku s čistou vodou a následným spuštěním tlakové myčky s nasazenou černou stříkací tryskou po dobu 1–2 minut.

Omývání tlakovou myčkou

Pro omývání:

1. Sejměte černou stříkací trysku čisticího prostředku z adaptéru trysky.
2. Vyberte a nasaďte vysokotlakou stříkací trysku.

VAROVÁNÍ! Při zpětném rázu stříkací pistole může dojít k pádu obsluhující osoby s následkem smrtelného nebo vážného poranění. Tlakovou myčku používejte na stabilním povrchu. Pokud musíte tlakovou myčku používat ze žebříku, lešení nebo z podobného místa, buďte extrémně opatrní. Při stříkání pod vysokým tlakem oběma rukama pevně uchopte stříkací pistoli, abyste předešli zpětnému rázu stříkací pistole.

3. Stříkejte proud vody na malou oblast a zkontrolujte povrchpřípadn poškozen. Pokud není patrné žádné poškození, pokračujte v omývání.
4. S omýváním začněte v horní části a pokračujte směrem dolů stejnými překrývajícími se tahy jako při čištění.

Automatická chladicí soustava (tepelné odlehčení)

Cirkulující voda v čerpadle může dosahovat teploty vyšší než 51 °C (125 °F), pokud je tlaková myčka v provozu po dobu 3–5 minut bez stisknutí spouště pistole. Ochlazování čerpadla je v soustavě prováděno **prostřednictvím vypouštění teplé vody na zem.**

Vypnutí tlakové myčky

1. Uvolněte spoušť stříkací pistole a nechte motor běžet na volnoběh po dobu dvou minut.
2. Umístěte škrticí klapku do polohy SLOW (POMALU) (🐢).
3. Otočte spínač motoru do polohy OFF (0) (VYPNUTO).
4. Posuňte páku sytiče do polohy VYPNUTO (⊘).
5. Po každém vypnutí motoru VŽDY umístěte pistoli do bezpečného směru, stiskněte červené tlačítko a stiskněte spoušť pro uvolnění vysokého tlaku.

VAROVÁNÍ! Ve stříkací pistoli je udržován vysoký tlak, a to i v případě, že je motor vypnutý a přívod vody je odpojený, což může mít za následek vážné poranění. Když je soustava pod tlakem, ponechávejte vysokotlakou hadici připojenou k čerpadlu a stříkací pistoli. Po každém vypnutí motoru VŽDY umístěte pistoli do bezpečného směru, stiskněte červené tlačítko a stiskněte spoušť pro uvolnění vysokého tlaku.

Po každém použití

V zařízení by neměla dlouhodobě zůstávat voda. Na součástech čerpadla může docházet k usazování sedimentů nebo minerálů, které mohou bránit provozu čerpadla. Po každém použití proveďte následující postup:

1. Vypněte přívod vody a nechte motor vychladnout.
2. Odpojte hadici od pistole a výstupu na čerpadle. Vypusťte vodu z hadice, pistole a adaptéru trysky.
3. Umístěte špičky spreje a hadici na rukojeť. Umístěte stříkací pistoli a prodlužovací trysku do tvaru drátu.
4. Vypusťte z čerpadla veškeré kapaliny pomocí madla navíjecího spouštěče, za které zatáhněte přibližně šestkrát.
5. Zařízení skladujte v čistotě a suchu.

POZNÁMKA Při skladování po dobu delší než 30 dnů viz část *Skladování*.

VAROVÁNÍ! Palivo a jeho výpary jsou vysoce hořlavé a výbušné, což může vést k popálení, požáru nebo výbuchu s následkem smrti, vážného poranění a/nebo poškození majetku. Při skladování paliva či zařízení s palivem v nádrži ho udržuje mimo dosah kotlů, kamen, ohřívačů vody či jiných zařízení, která mají zapalovací plamínek či jiný zdroj vzplanutí, protože by mohlo dojít ke vzplání výparů paliva.

Údržba

Plán údržby

Dodržujte termíny určené počtem provozních hodin nebo dobou uplynulou od poslední údržby, podle toho, co nastane dříve. Při práci v obtížných podmínkách je vyžadován častější servis.

Prvních 5 provozních hodin
• Vyměňte motorový olej
Každých 8 hodin či denně
• Vyčistěte usazeniny
• Zkontrolujte množství oleje
Každých 25 hodin provozu nebo ročně
• Vyčistěte vzduchový filtr motoru[1]
Každých 50 hodin provozu nebo ročně
• Vyměňte motorový olej
• Servis systému výfuku
Každý rok
• Vyměňte svíčku
• Vyměňte filtr motoru a předběžný čistič
• Servis palivového sytému
• Vyčistěte vzduchový chladicí systém[1]

[1] Pokud tlakovou myčku používáte ve znečištěném nebo prašném prostředí, provádějte servis častěji.

Not for Reproduction

Obecná doporučení

Pravidelná údržba zlepší výkonnost a prodlouží životnost tlakové myčky. Záruční služby zajišťují pouze autorizované servisy společnosti Briggs & Stratton. NEMOJTE dozvoljavati djeci da vrše čišćenje ili održavanje bez nadzora.

Záruka na tuto tlakovou myčku se nevztahuje na poškození, k nimž došlo v důsledku nesprávného použití nebo nedbalosti ze strany obsluhy. Pro dosažení kompletního krytí prostřednictvím záruky musí obsluhující osoba udržovat tlakovou myčku ve stavu, jak je popisováno v tomto návodu, včetně odpovídajícího skladování, jak je popsáno v části *Skladování*.

⚠ **VAROVÁNÍ!** Pro zajištění bezpečného provozu stroje používejte pouze originální náhradní díly od výrobce nebo schválené výrobcem. V případě, že byste měli jakékoliv dotazy ohledně výměny součástí na vaší tlakové myčce, navštivte naše webové stránky na adrese **BRIGGSandSTRATTON.COM**.

EU Etapa V: Hodnoty CO2

Hodnoty CO2 motorů schválených společností Briggs & Stratton najdete na adrese BriggsandStratton.com zadáním CO2 do vyhledávacího pruhu.

Kulička ventilu přisávání čisticího prostředku

Příležitostně může v soustavě přisávání čisticího prostředku dojít k zaseknutí kuličky ventilu během uskladnění působením vyschlého mýdlového prostředku nebo minerálů přítomných ve vodě. Kuličku ventilu lze uvolnit následujícím způsobem:

1. Vypněte přívod vody.
2. S vypnutým motorem a po uvolnění tlaku v soustavě vytáhněte hadici přisávání čisticího prostředku z ozubené příruby na čerpadle.
3. Pomalu zasuňte pevný tupý nástroj o průměru 2 mm (7/64”) nebo méně a délce minimálně 25,4 mm (1”), jako je např. imbusový klíč, do ozubené příruby, dokud neucítíte odpor. Tento odpor představuje kulička ventilu.
4. Pomalu zatlačte směrem dolů, až ucítíte lehký pohyb kuličky, nástroj nezatlačujte dále hlouběji než 3 mm (1/8”). Pro uvolnění kuličky může být potřeba vyvinout lehký tlak.
5. Podle potřeby opakujte kroky 4 a 5.
6. Znovu zasuňte hadici přisávání čisticího prostředku do ozubené příruby.
7. Abyste předešli opakovanému výskytu této závady, ošetřete soustavu během uskladnění prostředkem pro ochranu čerpadla PumpSaver, jak je popsáno v části *Ochrana čerpadla*.

Údržba stříkací trysky Obrázek 4

Vyčistěte stříkací trysku pro eliminaci nadměrného tlaku čerpadla, způsobeného zanesenou stříkací tryskou:

1. Vypněte přívod vody.
2. Sejměte stříkací trysku z koncové části adaptéru trysky.
3. Pomocí malé kancelářské sponky uvolněte veškeré cizí objekty, které ucpávají nebo omezují průtok stříkací trysky (**B**).
4. Znovu nasaďte stříkací trysku na adaptér trysky.

Údržba O-kroužku Obrázek 10

Pomocí lubrikačního prostředku (petrolej nebo syntetické mazivo) je možné zajistit zvýšenou těsnost dosedání O-kroužků. Lubrikační prostředek naneste na O-kroužky před montáží zahradní hadice na čerpadlo (**A**), vysokotlakou hadici (**B**), stříkací pistoli (**C**) a adaptér trysky (**D**).

Sadu pro údržbu O-kroužků je možné zakoupit u autorizovaného servisního prodejce Briggs & Stratton. Pro servisní práce týkající se O-kroužků vašeho zařízení se obraťte na seznam pokynů, který je dodáván spolu se sadou. NIKDY neopravujte netěsné přípojky pomocí jakéhokoliv těsnicího prostředku. Vyměňte O-kroužek nebo těsnění.

Servisní díly

Sada pro údržbu O-kroužků 705002
Sítko přívodu vody B2384GS
Láhev motorového oleje 100005E
Prostředek PumpSaver 6039

Skladování

Pokud neplánujete tlakovou myčku používat po dobu delší než 30 dnů, je nutné připravit motor a čerpadlo pro dlouhodobé skladování.

Ochrana čerpadla

Pro ochranu čerpadla před poškozením způsobeným minerálními usazeninami nebo mrazem použijte ochranný prostředek PumpSaver, abyste předešli zamrznutí a pro promazání pístů a těsnění.

POZNÁMKA V případě, že nebude zajištěna ochrana zařízení před teplotami pod bodem mrazu, dojde k poškození čerpadla a uvedení zařízení do neopravitelného stavu. Poškození mrazem není kryto rozsahem záruky.

Ochrana palivové soustavy

Jestliže je palivo skladováno po dobu delší než 30 dnů, může dojít k jeho degradaci. Degradované palivo vede ke sraženinám kyselin a gumy v palivové soustavě či v nezbytných částech karburátoru.

Jestliže je do paliva přidán stabilizátor v souladu s pokyny, není potřeba benzín vypouštět. Motor zapněte po dobu 2 minut, aby stabilizátor před uložením mohl obíhat palivovou soustavou.

Jestliže nebyl do paliva v motoru přidán stabilizátor, palivo je nutno vypustit do schválené nádoby. Motor nechte běžet do té doby, než se zastaví kvůli nedostatku paliva. Doporučuje se použít stabilizátor paliva i do kanystru, ve kterém bude uskladněno, aby nedošlo k jeho zvětrání.

Další tipy pro skladování

1. NENECHÁVEJTE si palivo z jedné sezóny na další sezónu, pokud nebylo ošetřeno dle údajů v části *Ochrana palivové soustavy.*
2. Zakryjte zařízení vhodným ochranným krytem, který nezadržuje vlhkost.

VAROVÁNÍ! VAROVÁNÍ Kryty používané při skladování mohou způsobit vznik požáru s následkem smrti nebo vážných poranění. Kryt používaný při skladování NEPOKLÁDEJTE na horkou tlakovou myčku. Před umístěním krytu nechte zařízení dostatečně dlouhou dobu vychladnout.

3. Zařízení skladujte v čistotě a suchu.

Not for Reproduction

Řešení problémů

Problém	Příčina	Náprava
U čerpadla dochází k následujícím problémům: nevytváření tlaku, nestálý tlak, vibrace, ztráta tlaku, malé množství vody.	1. Je nainstalována nízkotlaká stříkací tryska. 2. Přívod vody je zablokovaný. 3. Nedostatečný přívod vody. 4. Přívodní hadice je zlomená nebo netěsná. 5. Sítko přívodní hadice je zanesené. 6. Teplota přívodu vody je vyšší než 38 °C (100 °F). 7. Vysokotlaká hadice je zablokovaná nebo netěsná. 8. Stříkací pistole je netěsná. 9. Stříkací tryska je ucpaná.	1. Vyměňte ji za vysokotlakou stříkací trysku. 2. Vyčistěte přívod. 3. Zajistěte přiměřený průtok vody. 4. Narovnejte přívodní hadici, zalepte netěsnosti. 5. Zkontrolujte a očistěte sítko přívodní hadice. 6. Zajistěte přívod chladnější vody. 7. Odstraňte zablokování ve výstupní hadici, v případě netěsnosti ji vyměňte. 8. Vyměňte stříkací pistoli. 9. Vyčistěte stříkací trysku.
Nedochází ke směšování čisticího prostředku s proudem vody.	1. Trubice přisávání čisticího prostředku není ponořená. 2. Trubice přisávání čisticího prostředku je zanesená nebo prasklá. 3. Je nainstalována vysokotlaká stříkací tryska. 4. Zkontrolujte zaseknutí kuličky ventilu v soustavě přisávání čisticího prostředku.	1. Ponořte trubici přisávání čisticího prostředku do čisticího prostředku. 2. Vyčistěte nebo vyměňte trubici přisávání čisticího prostředku. 3. Nasaďte černou stříkací trysku. 4. Uvolněte kuličku ventilu přisávání čisticího prostředku.
Motor běží v pořádku na volnoběh, ale při zátěži nedosahuje provozních otáček.	Otáčky motoru jsou příliš nízké.	Páku akcelerátoru nastavte do polohy FAST (RYCHLE)(🐇).
Motor se nespustí, zastavuje se za provozu nebo běží nepravidelně.	1. Spínač motoru je v poloze OFF (0) (VYPNUTO). 2. Nedostatečné množství oleje. 3. Došlo palivo. 4. Kabel zapalovací svíčky je odpojený od zapalovací svíčky. 5. Zahlcený motor.	1. Nastavte přepínač motoru do polohy ON (I) (ZAPNUTO). 2. Doplňte hladinu oleje v klikové skříni. 3. Naplňte palivovou nádrž. 4. Připojte kabel k zapalovací svíčce. 5. Vyčkejte 5 minut a znovu natočte motor.

V případě všech ostatních problémů se obraťte na autorizovaného prodejce Briggs & Stratton.

Not for Reproduction

Specifikace

Modelka		020740-00	020741-00
Přípustný tlak	MPa/BAR/PSI	23.4/234/3,400*	22.1/221/3,200*
Max. průtok	LPM/GPM	11.0/2.9*	11.0/2.9*
Nominální tlak a průtok	MPa/BAR/PSI @ LPM/GPM	21.4/214/3,100 @ 8.7/2.3*	19.3/193/2,800 @ 8.3/2.2*
Teplota přívodu vody	°C/°F	38/100	38/100
Objem válců	cc/kubických palců	208/22.69	208/22.69
Mezera svíčky	mm/palců.	0.76/0.030	0.76/0.030
Kapacita palivové nádrže	l/kvartu	2.8/3.0	2.8/3.0
Kapacita oleje	l/uncí	0.6/20	0.6/20
Akustický tlak ve 3 m	dBA	94§	94§

Jmenovitý výkon: Celkový jmenovitý výkon jednotlivých modelů s benzínovými motory je označen v souladu s kódem J1940 SAE (Society of Automotive Engineers) pro hodnocení výkonu a točivého momentu malých motorů a hodnocení je v souladu s normou SAE J1995. Hodnoty točivého momentu byly u motorů s označením „rpm“ na štítku získány při 2 600 ot./min a při 3 060 ot./min u ostatních motorů, hodnoty HP byly odvozeny od 3 600 ot./min. Křivky celkového výkonu naleznete na stránce www.BRIGGSandSTRATTON.COM. Hodnoty čistého výkonu jsou získány s namontovaným výfukem a čističem vzduchu, zatímco hrubá hodnota je bez připojení těchto částí. Skutečný celkový výkon motoru bude nižší než čistý výkon motoru, mimo jiné na něj budou mít vliv okolní podmínky a drobné rozdíly mezi jednotlivými motory. S ohledem na širokou řadu produktů, v nichž jsou motory využívány, nemusí benzínové motory dosáhnout stanoveného celkového výkonu, jsou-li používány jako součást přístroje. Tento rozdíl je výsledkem celé řady faktorů včetně, kromě jiného, dalších částí motoru (čističe vzduchu, výfuku, nabíjení, chlazení, karburátoru, palivového čerpadla atd.), aplikace omezení, okolních podmínek (teplota, vlhkost, nadmořská výška) a rozdílů mezi jednotlivými motory. Vzhledem k omezením výroby a kapacity může společnost Briggs & Stratton motor nahradit silnějším motorem stejné série.

* Per EN 60335-2-79: 2012.

§ Naměřené hladiny hluku jsou v souladu s Tasmánskými předpisy pro Řízení životního prostředí a emisí (smíšený hluk).

ZÁRUČNÍ PODMÍNKY SPOLEČNOSTI BRIGGS & STRATTON

OMEZENÁ ZÁRUKA

Společnost Briggs & Stratton se zavazuje, že během níže uvedené záruční doby zdarma opraví nebo vymění jakoukoli část, která vykazuje vadu materiálu, provedení či obojí. Za náklady spojené s přepravou výrobku k opravě či náhradě při uplatnění záruky je odpovědný zákazník. Tato záruka je platná pro stanovená časová období a podléhá níže uvedeným podmínkám. Pro záruční servis se obracejte na nejbližší autorizovaný servis, který naleznete na mapě prodejců na webové stránce BRIGGSandSTRATTON.COM. Kupující se musí obrátit na autorizovaný servis, kterému poté umožní daný produkt důkladně prohlédnout a zkontrolovat.

Neexistují jiné výslovné záruky. Implikované záruky, včetně těch týkajících se prodejnosti a vhodnosti pro určitý účel, jsou omezeny na záruční dobu uvedenou níže či v rozsahu povoleném zákonem.. Odpovědnost za vedlejší či následné škody je vyloučena v rozsahu povoleném zákony. Některé státy a země nepovolují omezení toho, jak dlouho může implikovaná záruka trvat, a některé státy nebo země nepovolují vyloučení nebo omezení incidentních či následných škod, takže výše uvedená omezení či vyloučení nemusí ve vašem případě platit. Tato záruka vám poskytuje specifická práva a práva, která budete mít, se mohou mezi jednotlivými státy a zeměmi lišit.**

ZÁRUČNÍ DOBA

Položka	Spotřebitelské použití	Komerční použití
Vybavení	24 měsíců	3 měsíce
Motor*	24 měsíců	3 měsíce
Baterie (jestliže je dodána)	3 měsíce	Žádná

***** Platí pouze pro motory výrobce Briggs & Stratton. Záruční krytí motorů od jiných výrobců než od společnosti Briggs & Stratton poskytuje příslušný výrobce motoru. Součástky spojené s emisemi jsou pokryty záručním prohlášením o emisích.

****** V Austrálii – Naše zboží je dodáváno se zárukami, které nelze vyloučit podle australských zákonů pro styk se zákazníky. V případě závažné poruchy výrobku máte nárok na jeho výměnu či na vrácení peněz. V případě jiné přiměřeně předvídatelné ztráty či újmy máte nárok na náhradu škody. Máte také nárok na opravu nebo výměnu zboží, které nemá přijatelnou kvalitu a vykazuje poruchu, jež není považována za závažnou. Záruční servis zajišťují vám nejbližší autorizovaní dealeři, které naleznete podle naší mapy dealerů na webové stránce BRIGGSandSTRATTON.COM, nebo zavolejte na číslo 1300 274 447, zašlete e-mail na adresu salesenquires@briggsandstratton.com.au nebo se písemně obraťte na společnost Briggs & Stratton Australia Pty Ltd, 1 Moorebank Avenue, NSW, Australia, 2170.

Záruční doba začíná dnem nákupu prvním maloobchodním nebo komerčním spotřebitelem. „Spotřebitelské použití“ znamená osobní použití v domácnosti soukromým uživatelem. „Komerční použití“ zahrnuje všechna ostatní použití, včetně použití pro komerční účely, výdělečnou činnost a pronájem. Jestliže u výrobku jednou došlo ke komerčnímu použití, bude pro účely této záruky nadále považován za produkt ke komerčnímu použití.

Uschovejte si svůj pokladní doklad. Pokud v době požadavku na záruční služby neprokážete původní datum nákupu, bude záruční doba stanovena podle data výroby produktu. K poskytnutí záruční služby na produkty společnosti Briggs & Stratton není vyžadována registrace výrobku.

O NAŠÍ ZÁRUCE

Záruční služby zajišťují pouze dealeři autorizovaní společností Briggs & Stratton. Tato záruka se týká pouze defektů v materiálu a provedení. Netýká se škod vzniklých nevhodným použitím nebo zneužitím, nevyhovující údržbou či opravou, běžným opotřebením či používáním starého či neschváleného paliva.

Nevhodné použití a zneužití – Řádné a vhodné použití tohoto výrobku je popsáno v Návodu k použití. Použití výrobku způsobem, který není popsán v Návodu k použití, či použití výrobku po jeho poškození ruší platnost záruky. Záruka je neplatná, jestliže bylo odstraněno či jakkoli pozměněno sériové číslo výrobku nebo jestliže výrobek nese známky nesprávného použití, jako například známky nárazu či vodní či chemické koroze.

Nevhodná údržba či oprava – Tento výrobek musí být udržován v souladu s postupy a plány v Návodu k použití, k opravě či servisu se smí používat pouze originální součástky společnosti Briggs & Stratton. Na poškození způsobená nedostatečnou údržbou či použitím neoriginálních dílů se záruka nevztahuje.

Běžné opotřebení – Jako většina jiných mechanických zařízení, i vaše jednotka podléhá opotřebení, i když bude řádně udržována. Záruka se nevztahuje na případy, kdy normální použití vedlo k vypršení životnosti výrobku nebo jeho části. Údržba a opotřebení položek jako filtry, kabely, nože či brzdové destičky (kromě brzdových destiček motoru) nejsou součástí záruky, jestliže jsou výsledkem samotného opotřebení, kromě případů, kdy je tomu tak výsledkem defektu v materiálu či provedení.

Staré nebo neschválené palivo – Aby tento výrobek řádně fungovat, vyžaduje si čerstvé palivo, které je v souladu s podmínkami uvedenými v Návodu k použití. Na poškození motoru nebo zařízení způsobené starým palivem nebo použitím neschválených paliv (například směsí etanolu E15 nebo E85) se nevztahuje záruka.

Jiné výjimky – Tato záruka vylučuje poškození, které je výsledkem nehod, zneužití, modifikací, změn, nesprávného servisu, mrazu či rozkladu chemických látek. Nevztahuje se ani na příslušenství nebo doplňky, které s tímto produktem nebyly původně dodány. Záruka neplatí ani v případě vybavení použitého k napájení místo síťového napájení nebo vybavení použitého v rámci záchrany života. Tato záruka se nevztahuje na použité, repasované, druhotné nebo demonstrační zařízení a motory. Tato záruka se také netýká selhání, která jsou výsledkem vyšší moci, a jiných vlivů, které jsou mimo kontrolu výrobce.

80010169_CS Rev C

Not for reproduction

Indholdsfortegnelse

Sikkerhed og kontrolsymboler 4
Udstyrsbeskrivelse 5
Montering 5
Funktioner og kontroller 5
Operation. 5
Vedligeholdelse 8
Opbevaring 9
Fejlfinding 10
Specifikationer 10
Garanti 11

da

Sikkerhed og kontrolsymboler

Sikkerhedsadvarselssymbolet indikerer en risiko for personskade. En sikkerhedsymbol kan bruges til at repræsentere den type fare. **ADVARSEL** angiver en fare, som, hvis den ikke undgås, *kunne* resultere i død eller alvorlig personskade. **FORSIGTIGHED** angiver en fare, som, hvis den ikke undgås, *kunne* resultere i mindre eller moderate skader. ***BEMÆRK*** angiver oplysninger, der anses som vigtige, men som ikke vedrører farer.

Ret aldrig sprøjtepistolen på dig selv, andre eller dyr. Sprøjt aldrig i nærheden af strømkilde eller selve enheden.

Denne maskine er ikke beregnet til brug af personer (herunder børn) med nedsatte fysiske, sensoriske eller mentale evner eller manglende erfaring og viden, medmindre de er overvåget og givet instruktion om sikker drift og forståelse af de involverede risici.

ADVARSEL

- Denne maskine er designet til at blive brugt med det rengøringsmiddel, der medfølger eller er anbefalet af producenten. Brugen af andre rengøringsmidler eller kemikalier kan have en negativ indvirkning på maskinens sikkerhed.
- Højtryksstråler kan være farlige, hvis de ikke bruges korrekt. Strålen må ikke rettes direkte mod personer, strømforsynet elektrisk udstyr eller selve maskinen.
- Brug ikke maskinen i nærheden af personer, medmindre de bærer beskyttelsestøj.
- Ret ikke strålen mod dig selv eller andre med henblik på at skylle tøj eller fodtøj.
- Eksplosionsfare – spray ikke brændbare væsker.
- Højtryksrensere må ikke bruges af børn eller utrænet personale.
- Højtryksslanger, -fittings og -koblinger er vigtige for maskinens sikkerhed. Brug kun slanger, fittings og koblinger, der er anbefalet af producenten.
- For at sikre maskinens sikkerhed må der kun bruges originale reservedele fra producenten eller anbefalet af producenten.
- Vand, der strømmer gennem tilbageløbssikringer, betragtes som udrikkeligt.
- Brug ikke maskinen, vigtige dele af maskinen er beskadiget, f.eks. sikkerhedsanordninger, højtryksslanger, udløser.
- Hvor der ikke findes nogen tændingsnøgle og batteri, kan frakobling opnås ved hjælp af tilsvarende midler.
- Maskiner, der er drevet af forbrændingsmotorer, må ikke bruges indendørs, medmindre nationale arbejdsmarkedsmyndigheder vurderer for passende ventilation.
- Sørg for, at der ikke er evt. udstødningsemissioner i nærheden af luftindtag.
- Forkerte brændstoffer må ikke bruges, da de kan være farlige.
- Motoren skal være i positionen OFF (0) under rengøring eller vedligeholdelse og ved udskiftning af dele.

Advarselsmærkat Figur 1

Der er sat advarselsmærkater på enheden for at informere dig om potentielle sikkerhedsrisici. Hvis denne mærkat bliver beskadiget eller ulæselig, skal den udskiftes ved at kontakte den lokale Briggs & Stratton-forhandler for at få en ny.

Kontaktoplysninger for europæisk kontor

Ved spørgsmål i forbindelse med europæiske emissioner bedes du kontakte vores europæiske kontor på:

Max-Born-Straße 2, 68519 Viernheim, Tyskland

Not for Reproduction

Udstyrsbeskrivelse

Læs denne brugsanvisning grundigt, og bliv bekendt med højtryksrenseren. Kend dens anvendelsesmuligheder, dens begrænsninger og eventuelle farer der er involveret. Gem disse originale anvisninger til fremtidig brug.

Dette solide husholdningsapparat indeholder et hjul på 25,4 cm (10 tommer), en aksial pumpe med knast med stempler af rustfrit stål, et automatisk nedkølingssystem, et system til opsugning af rengøringsmiddel, sprøjtedyser der er nemme at tilkoble, en lang slange på 9,1 m (30 tommer) med mere.

Der er gjort alt for at sikre, at oplysningerne i denne håndbog er nøjagtige og aktuelle. Vi forbeholder os dog ret til at ændre, modificere eller på anden måde forbedre produktet og denne dokumentation til enhver tid og uden forudgående meddelelse.

BEMÆRKE Hvis du har spørgsmål om den påtænkte anvendelse, så spørg forhandleren, eller kontakt et kvalificeret servicecenter. Du må ALDRIG benytte enheder med dele, der er i stykker, eller som mangler, som ikke har et beskyttende hus eller dæksel. Du må IKKE omgå nogen sikkerhedsanordning på denne maskine. DU MÅ IKKE ændre højtryksrenseren på nogen måde. Udstyret må **KUN** benyttes med dele, der er godkendt af Briggs & Stratton.

Flytning

Ved transport af udstyr med et køretøj eller påhængsvogn, TØM brændstoftank, eller drej brændstof lukkeventil, hvis monteret, til position AF (0). Motoren eller udstyret MÅ IKKE vippes så meget, at der løber benzin ud.

Montering

Fastgør håndtaget Figur 2 3

1. Placer håndtag (**2, A**) på understøtninger og tilpasse huller.
2. Sæt bolte (**2, B**) gennem huller fra uden for enhed, vedhæfte med plastik knop (**2, C**) og stram.
3. Fastgør metalfjederbøjlerne (**3,A**) ved at sætte bræddeboltene (**3,B**) gennem hullerne i venstre side af håndtaget (der vender mod forsiden af enheden). Fastgør plastikdupperne (**3,C**) og spænd.
4. Indsæt gummistropperne (**3,D**) i håndtagets huller.

BEMÆRKE Gummistropperne kan dyppes i sæbevand for at gøre installationen lettere.

Funktioner og kontrolenheder Figure 4

A	Højtryksslange	**L**	Oliedræn
B	Sprøjtedyser	**M**	Oliepåfyldning
C	Luftfilter	**N**	Motorafbryder
D	Pumpe	**P**	Opstartsledning
E	Højtryksudgang	**R**	Brændstofventil
F	Vandindtag	**S**	Håndtag til spjæld
G	Advarselsmærkat	**T**	Gashåndtag
H	Automatisk nedkølingssystem	**U**	Brændstofstank
J	Slange til opsugning af rengøringsmiddel	**V**	Mundstykke med hurtig tilkobling
K	Identifikationsmærkat	**W**	Sprøjtepistol

Betjening

Olieanbefalinger Figur 5

Vi anbefaler at bruge olie, der er garantigodkendt af Briggs & Stratton for at opnå den bedste ydeevne. Andre renseolier af høj kvalitet kan accepteres, hvis de er klassificeret til service af typen SF, SG, SH, SJ eller højere. Brug IKKE specielle additiver.

Udetemperaturer bestemmer den korrekte olieviskositet til motoren. Brug skemaet til at bestemme den viskositet, der passer bedst til det forventede udendørs tempearturinterval.

* Hvis temperaturen er under 4 °C (40 °F), vil brug af SAE 30 medføre, at motoren er svær at starte.

** Hvis temperaturen er over 27 °C (80 °F), kan brugen af 10W30 medføre større olieforbrug.

Kontrol/påfyldning af motorolie Figur 4 6

Olieniveauet skal kontrolleres før hver brug eller mindst efter 8 timers drift. Fasthold oliestanden.

1. Sørg for, at højtryksrenseren er på en plan overflade.
2. Rengør området omkring oliefilteret (**4,M**), og fjern låget til oliefilteret.
3. Kontroller, at olien næsten flyder over (**6,A**) ved oliepåfyldningshullet.
4. Om nødvendigt kan der langsomt hældes olie i påfyldningshullet. Kontroller olieniveauet ofte og påfyld, til det næsten flyder over.

BEMÆRK Vent, til olien har haft tid til at 'sætte' sig. Aftør målepinden hver gang inden olieniveauet kontrolleres. Overfyld IKKE.

5. Sæt dækslet til oliefilteret på igen, og stram det.

BEMÆRK Du MÅ IKKE forsøge at starte motoren, før den er korrekt serviceret med en anbefalet olie. Dette kan medføre i en motorfejl.

⚠ **FORSIGTIG** Undgå at olien kommer i kontakt med huden over længere tid eller gentagene gange. Brugt motorolie har forårsaget hudkræft hos nogle forsøgsdyr. Vask udsatte områder med vand og sæbe.

OPBEVARES UTILGÆNGELIGT FOR BØRN. UNDGÅ FORURENING. SPAR PÅ RESSOURCERNE. RETURNER BRUGT OLIE TIL OPSAMLINGSSTEDER.

Påfyld olie Figur 7

Brændstof skal opfylde disse krav:

- Ren, frisk, blyfri benzin.
- Mindst 91 RON (oktan 87/87 AKI). Ved brug i store højder henvises til High Altitude (*stor højde)*.
- Benzin med op til 10 % ætanol (gasohol) er acceptabelt.

BEMÆRK Anvendelse af ikke-godkendte brændstoffer kan beskadige højtryksrenser og gør garantien ugyldig. Brug ikke IKKE-godkendt benzin, såsom E15 og E85. Du må IKKE blande olie i benzinen eller ændre motoren, så den kører på alternative brændstoffer. Tilsæt en brændstofsstabilisator, når du hælder benzin på, for at beskytte brændstofsystemet mod gummidannelser. Se *Opbevaring*. Alle typer af brændstof er ikke ens. Hvis du oplever problemer med start eller ydeevne efter brug af brændstof, så skift til en anden brændstofudbyder eller et andet mærke. Denne motor er certificeret til at køre på benzin. Systemet til kontrol af udledninger for denne motor er af typen EM (Engine Modifications).

Not for reproduction

ADVARSEL! Brændstof og dampe fra brændstof er meget brændbare og eksplosive, og de kan forårsage forbrændinger, brand eller eksplosion, der kan medføre dødsfald eller alvorlig personskade. Sluk for højtryksrenserens motor, og lad den afkøle mindst 2 minutter, før brændstofdækslet fjernes. Skru langsomt dækslet løst for at udligne trykket i tanken. Fyld benzin på udendørs. Overfyld IKKE tanken. Der skal være plads til, at benzinen kan udvide sig. Hvis du spilder brændstof, skal du vente, indtil det er fordampet, før du starter motoren. Hold brændstof væk fra gnister, åben ild, vågeblus, varme og andre antændelseskilder. Kontrollér brændstofslanger, tanken og tankdækslet samt tilbehør hyppigt for revner og utætheder. Udskift dem om nødvendigt. Du må IKKE tænde en cigaret eller ryge.

1. Rengør området omkring tankdækslet, fjern hætten.
2. Påfyld langsomt rent, friskt BLYFRI benzin i benzintanken. Vær forsigtig og undgå at overfylde. For at sikre, at der er plads til, at benzinen kan udvide sig, må der ikke fyldes over bunden af benzintankens påfyldningsstuds.
3. Sæt dækslet på, og lad eventuel spildt benzin fordampe, før du starter motoren.

Store højder

Ved højder over 1.521 m (5.000 fod) er benzin med mindst oktan 89 RON (85/85 AKI) acceptabelt. Det er nødvendigt at justere for stor højde for fortsat at overholde emissionskravene. Drift uden denne justering vil forårsage formindsket ydelse, forøget brændstofforbrug og øgede emissioner. Se en autoriseret Briggs & Stratton forhandler for information om justering for stor højde. Det anbefales ikke at operere maskinen ved højder under 762 m (2.500 fod) med sættet til store højder.

Anbringelse af højtryksrenseren Figur 8

Kulilteforgiftning

ADVARSEL! Udledning fra motorer indeholder kulilte, der er en giftig gas, der kan slå dig ihjel i løbet af minutter. Du KAN IKKE lugte den, se den eller smage den. Selv om du ikke kan lugte udledningsgas, kan du stadig være eksponeret for kulilte. Brug kun dette produkt udenfor langt væk fra vinduer, døre og ventilationsåbninger for at mindske risikoen for at kuliltegas akkumuleres og eventuelt bliver trukket ind i beboede rum. Installer batteridrevne kuliltealarmer eller en kuliltealarm, der sættes i stikkontakten, og som har et backupbatteri i henhold til fabrikantens instruktioner. Røgalarmer kan ikke registrere kulilte. Maskinen MÅ IKKE køre indendørs i garager, kældre, krybekældre, skure eller andre delvist lukkede rum, selv om du bruger ventilatorer eller åbne døre og vinduer til ventilation. Kulilte kan hurtigt ophobes i disse rum og blive hængende i timevis, selv efter dette produkt er slukket. Du skal ALTID placere dette produkt i vindretningen og vende motorens udstødning væk fra bemandede rum. Hvis du begynder dig føle syg, svimmel eller svag, mens du bruger dette produkt, skal du have frisk luft MED DET SAMME. Søg læge. Du kan have måske kulilteforgiftning.

Risiko for brand

ADVARSEL! Varmen/gassen fra udstødningen kan antænde brændbart materiale, bygninger eller beskadige en brændstofstank og derved forårsage brand, der kan medføre dødsfald eller alvorlig personskade. Sørg for, at der er mindst 1,5 m (5 fod) fri passage på alle sider af højtryksrenseren, også oven på den.

Forbind slangen og vandforsyningspumpen

Figure 4

BEMÆRK Kontrollér højtryksslangen for revner, utætheder eller skader.

1. Træk kraven på højtryksrenserens slange tilbage(**A**), skub den på sprøjtepistolen (**W**), og slip kraven. Ryk i slangen for at sikre dig, at den sidder godt fast.
2. Forbind den anden ende af slangen til udgangen (**E**) på pumpen, og stram den.
3. Kontrollér indtaget, før du forbinder haveslangen til vandindtaget (**F**). Rengør indtaget, hvis der er aflejringer på det, eller udskift det, hvis det er beskadiget. Du MÅ IKKE benytte højtryksrenseren, hvis indtaget er beskadiget.
4. Sørg for, at vandforsyningen kan tilføre vand ved en gennemstrømningshastighed på mere end 14,76 liter (3,9 gallons) per minut og 0,14-0,55 MPa (1,4-5,5 BAR eller 20-80 PSI) ved den ende af haveslangen, der forbindes til højtryksrenseren.
5. Kør vand gennem haveslange til at rense den for snavs.

BEMÆRK Brug KUN koldt vand (mindre end 38 °C (100 °F)

BEMÆRK VBrug af en tilbageløbsventil ved pumpens indløb kan beskadige pumpen. Der skal være mindst 3 m (10 fod) uhindret haveslange mellem højtryksrenserens indløb og tilbageløbsventil.

ADVARSEL Vand, der er strømmet gennem en tilbageløbsventil, betragtes ikke som drikkevand.

6. Tilslut haveslange (den må ikke være mere end 15 m (50 fod)) til vandindtag, og stram.
7. Tænd for vandet, tryk på den røde knap på pistolen, og klem udløseren for at tømme systemet for luft. Udskift pistolen, hvis udløseren ikke kan låses.
8. Fastgør mundstykket (**V**) til pistolen (**W**), og stram til.
9. Træk kraven på mundstykket tilbage, indsæt sprøjtespidsen (**B**), og slip. Ryk i sprøjtespidsen for at sikre dig, at den sidder rigtigt.

Start højtryksrenseren Figur 4

BEMÆRK Du MÅ IKKE bruge pumpen, hvis der ikke er tilsluttet vand, og hvis der ikke er tændt for vandet.

1. Flyt brændstofhåndtaget (**R**) til positionen ON ( ).
2. Drej motorafbryderen (**N**) til positionen ON (I).
3. Flyt gashåndtaget (**T**) til positionen HURTIG ( ), der på motoren vises som en kanin.
4. Flyt speederen (**S**) til positionen LUKKET ( ).

BEMÆRK Når motoren er varm, skal du sørge for, at håndtaget til luftspjældet er i positionen RUN (kør) ( ).

Not for Reproduction

ADVARSEL! Starteren og andre roterende dele kan vikles ind i hænder, hår, tøj eller tilbehør og medføre alvorlig personskade. Betjen ALDRIG højtryksrenser uden beskyttende hus eller dæksler. Bær ikke løst tøj, smykker eller noget, der kunne blive fanget i starteren eller andre roterende dele. Sæt langt hår op, og tag smykker af.

BEMÆRK Sørg for, at du har sikkerhedsbriller og beskyttende tøj på, før du starter højtryksrenseren.

ADVARSEL! Sprøjten kan sprøjte tilbage eller flytte ting, hvilket kan medføre alvorlig personskade. Du skal altid have sikkerhedsbriller på med indirekte ventilation (ved kemisk sprøjtning), der overholder beskyttelsesgraden ANSI Z87.1, når du bruger eller er i nærheden af dette udstyr. Du skal altid have beskyttende tøj på, såsom langærmet bluse, lange bukser og lukkede sko.

5. Når motoren startes, skal du tage fat i håndtaget til opstartsledningen og langsomt trække i det, indtil du mærker modstand. Træk derefter hurtigere i det for at starte motoren.

ADVARSEL! Opstartsledningens tilbageslag (hurtig tilbagetrækning) rykker hånd og arm imod motoren hurtigere, end du kan nå at slippe, hvilket kan medføre brækkede ben, knoglebrud, blå mærker eller forstrækninger, der kan medføre alvorlig personskade. Træk aldrig startsnoren uden først at lindre sprøjtepistolens pres. Når du starter motoren, skal du trække ledningen langsomt, indtil du mærker modstand, og træk derefter hurtigt for at undgå tilbageslag. Hold godt fast i sprøjtepistolen med begge hænder, når du bruger højtryksrenseren, for at undgå personskade, når sprøjtepistolen slår tilbage.

6. Før langsomt håndtaget til opstartsledningen tilbage. Ledningen MÅ IKKE slå imod starteren.
7. Efter hvert forsøg på at starte, hvor motoren ikke kører, skal du vende pistolen i en sikker retning, trykke på den røde knap og trykke på udløseren for at udligne højtrykket.
8. Når motoren starter, skal du langsomt flytte speederen til positionen KØR (|↓|), efterhånden som motoren bliver varm. Hvis motoren tøver, skal du flytte håndtaget til spjældet til positionen CHOKE (lukket) (|↘|) og derefter til positionen RUN (kør) (|↓|).

BEMÆRK Hold altid gashåndtaget i FAST (🐇) position, når du bruger højtryksrenseren.

ADVARSEL! Den højtryksstråle af vand, som maskinen udsender, kan skære igennem hud og underliggende væv, hvilket kan medføre alvorlig personskade og eventuelt amputation. Hvis du skære dig på en væske, skal du søge læge med det samme. Det SKAL IKKE behandles som et almindeligt snitsår. Lad IKKE børn betjene højtryksrenseren. Ret ALDRIG sprøjtepistolen mod mennesker, dyr eller planter. Fastgør IKKE sprøjtepistolen i åben position. Efterlad IKKE sprøjtepistolen uden opsyn, mens maskinen kører. Brug ALDRIG en sprøjtepistol uden lås til udløseren eller en sikkerhedsanordning til udløseren, der fungerer. Højtryksslangen må ALDRIG sluttes til et mundstykke.

ADVARSEL! Berøring af lydpotten kan medføre forbrændinger og alvorlig personskade. Du MÅ IKKE røre ved varme dele, og du skal UNDGÅ udstødningsgasser. Lad maskinen køle ned, før du rører ved den.

ADVARSEL! Berøring af stikkontakt kan forårsage elektrisk stød eller forbrænding, hvilket kan medføre dødsfald eller alvorlig personskade. Du må ALDRIG sprøjte i nærheden af en stikkontakt.

Sprøjtedyser Figur 9

Sprøjtedysen kan udskiftes, mens højtryksrenseren kører, så længe udløseren til pistolen er låst.

For at ændre sprøjtedyser:

1. Træk kraven tilbage på sprøjtedysen med nem kobling, og træk den aktuelle dyse af. Opbevar sprayspidser i hullerne, der er beregnet dertil, i håndtaget.
2. Vælg ønskede sprøjtedyse:
   - Til sarte skylninger (lavere tryk og højere flow), skal du vælge den hvide 40 ° sprøjtedyse **A**.
   - For generel skylning (medium tryk og medium gennemstrømning) vælges grøn 25° (**B**) eller gul 15° sprayspids (**C**).
   - For at opnå maksimal skylning (højere tryk og lavere flow), skal du vælge den røde 0 ° sprøjtedyse (**D**).
   - Hvis du vil anvende vaskemiddel, skal du vælge den sorte sprøjtedyse til vaskemiddel (**E**).
3. Træk tilbage krave, indsætte nye spray tip og slip krave. Ryk i sprøjtedysen for at sikre dig, at den sidder godt fast.

Gode råd

- Hold sprøjtedysen i en afstand på 20 til 61 cm (8 til 24 tommer) fra den flade, du vil rengøre, for at opnå den mest effektive rengøring.
- Hvis du holder sprøjtedysen for tæt på, specielt når du bruger en sprøjtedyse til højtryk, kan du beskadige den overfladen, der renses.
- DU MÅ IKKE komme tættere på end 15 cm (6 tommer) ved rengøring af dæk.

Tilsætning af rengøringsmiddel Figur 4

ADVARSEL! Kemikalier kan forårsage forbrændinger, der kan medføre dødsfald eller alvorlig personskade. Du MÅ IKKE benytte en ætsende væske med højtryksrenseren. Brug KUN rengøringsmidler/sæbe, der er sikre at anvende sammen med højtryksrenseren. Følg fabrikantens instruktioner.

Følg disse trin, når du tilsætter rengøringsmiddel:

1. Sæt opsugningsslangen til rengøringsmiddel (**J**) i rengøringsmidlet.
2. Sæt den sorte sprøjtedyse til rengøringsmiddel på.

BEMÆRK Rengøringsmiddel kan ikke benyttes med sprøjtedyser til højtryk (hvid, grøn, gul eller rød).

3. Brug rengøringsmiddel på en tør overflade, start på den nederste del af det område, der skal rengøres, og arbejd dig opad med lange, jævne strøg, der overlapper hinanden.
4. Lad rengøringsmidlet "trænge ind" i henhold til fabrikantens instruktioner, før afvaskning og skylning.

BEMÆRK Skyl opsugningssystemet til rengøringsmiddel efter hver brug ved at anbringe slangen i en spand med rent vand, og lad højtryksrenseren køre med den sorte sprøjtedyse i 1-2 minutter.

Not for Reproduction

Skylning med højtryksrenseren

Til skylning:

1. Fjern den sorte sprøjtedyse fra mundstykket.
2. Vælg en sprøjtedyse til højtryk, og sæt den på.

ADVARSEL! Tilbageslaget fra sprøjtepistolen kan vælte dig, hvilket kan medføre dødsfald eller alvorlig personskade. Brug højtryksrenseren, mens den er anbragt på en stabil overflade. Vær meget forsigtig, hvis du skal bruge højtryksrenseren fra en stige, et stillads, eller ethvert andet lignende sted. Hold godt fast i sprøjtepistolen med begge hænder, når du bruger højtryksrenseren, for at undgå personskade, når sprøjtepistolen slår tilbage.

3. Brug højtryksrenseren på et lille område, og tjek overfladen for skader. Hvis der ikke er nogen skader, kan du fortsætte skylningen.
4. Start øverst på det område, der skal rengøres, og arbejd dig nedad med de samme overlappende strøg, som du brugte til rengøringen.

Automatisk nedkølingssystem (frigivelse af varme)

Det cirkulerende vand i pumpen kan nå temperaturer på over 51 °C (125 °F), hvis højtryksrenseren kører 3-5 minutter, uden at der trykkes på udløseren på pistolen. Systemet begynder at nedkøle pumpen ved **at lade varmt vand løbe ud på jorden.**

Stop højtryksrenseren

1. Slip udløseren på sprøjtepistolen, og lad motoren gå i tomgang i to minutter.
2. Flyt gashåndtaget til positionen SLOW (langsom) ( ).
3. Drej motorafbryderen til positionen OFF (slukket) (0).
4. Flyt brændstofhåndtaget til positionen OFF (slukket) ( ).
5. Sprøjtepistolen skal ALTID vende i en sikker retning. Tryk på den røde knap, og klem udløseren på sprøjtepistolen for at udligne det høje tryk, hver gang du stopper motoren.

ADVARSEL! Der kan være højt tryk på vandet i sprøjtepistolen, selv når motoren er stoppet, og vandet er koblet fra, hvilket kan medføre alvorlig personskade. Sørg for, at højtryksslangen er koblet til pumpen og sprøjtepistolen, når der er tryk på systemet. Sprøjtepistolen skal ALTID vende i en sikker retning. Tryk på den røde knap, og klem udløseren på sprøjtepistolen for at udligne det høje tryk, hver gang du stopper motoren.

Efter hver brug

Vand skal ikke forblive i enheden for lange perioder. Aflejringer eller mineraler kan sidde fast i pumpens dele og fastfryse pumpen. Følg disse procedurer efter hver brug:

1. Sluk for vandforsyningen, og lad motoren køle.
2. Kobl slangen fra pistolen og udgangen på pumpen. Lad vandet løbe ud af slangen, pistolen og mundstykket.
3. Anbring sprayspidserne og slangen på håndtaget. Anbring spraypistolen og dyseforlængeren i håndtaget.
4. Tøm pumpen for alle væsker ved at trække i håndtaget til opstartsledningen omkring seks gange.
5. Opbevar enheden på et rent og tørt sted.

BEMÆRK Hvis den skal opbevares mere end 30 dage, se *Opbevaring*.

ADVARSEL! Brændstof og dampe fra brændstof er meget brændbare og eksplosive, og de kan forårsage forbrændinger, brand eller eksplosion, der kan medføre dødsfald eller alvorlig personskade. Opbevaring af brændstof eller udstyr med brændstof i tanken skal ske væk fra fyr, ovne, vandopvarmere, tørretumblere eller andre apparater med tændflammer eller andre antændingskilder, fordi de kan antænde dampene fra brændstoffet.

Vedligeholdelse

Vedligeholdelsesplan

Følg time- eller kalenderintervaller, alt efter hvad der indtræffer først. Udstyret skal serviceres oftere, hvis det benyttes under ugunstige forhold.

Første 5 timer
• Skift motorolie
Hver 8. time eller dagligt
• Ren vragrester
• Kontrollere motorens oliestand
Hver 25. timer eller årligt
• Rengør luftfilteret og forrenseren[1]
Hver 50. timer eller årligt
• Skift motorolie
• Servicer udstødningssystemet
Årligt
• Udskift tændrør
• Udskift luftfilteret og forrenseren
• Servicer brændstofsystemet
• Servicer kølersystemet[1]

[1] Service oftere under snavsede eller støvede forhold.

Generelle anbefalinger

Regelmæssig vedligeholdelse vil forbedre ydeevnen og forlænge levetiden af højtryksrenseren. Se enhver Briggs & Stratton-autoriseret forhandler til service. Lad IKKE børn til at rengøre eller vedligeholde uden opsyn.

Garantien for højtryksrenseren dækker ikke dele, der har været udsat for misbrug eller misligholdelse. Brugeren skal vedligeholde højtryksrenseren i henhold til instruktionerne i vejledningen, herunder korrekt opbevaring som beskrevet i *Opbevaring*, for at drage fuld nytte af garantien.

⚠ **ADVARSEL** Brug kun originale reservedele fra fabrikanten eller dele, der er godkendt af fabrikanten, for at sikre maskinens sikkerhed. Hvis du har spørgsmål vedrørende udskiftning af dele på højtryksrenseren, skal du gå ind på vores websted **BRIGGSandSTRATTON.COM**.

EU Stage V: CO2-værdier

CO2-værdier for Briggs & Stratton typegodkendte motorer kan findes på BriggsandStratton.com ved at indtaste CO2 i søgelinjen.

Not for Reprod

Kugleventil i opsugningssystemet til rengøringsmiddel

Kugleventilen i opsugningssystemet til rengøringsmiddel kan til tider sidde fast efter opbevaring, sidde fast i indtørret sæbe eller i mineraler i vand. Sådan frigøres kugleventilen:

1. Sluk for vandforsyningen.
2. Når motoren er slukket, og trykket er fjernet fra systemet, skal du fjerne opsugningsslangen til rengøringsmidlet fra trådholderen på pumpen.
3. Brug et fast, stumpt objekt med en diameter på maksimalt 2 mm (7/64 tommer), der er mindst 25,4 mm (1 tomme) lang, som for eksempel en Allen-skruenøgle, og før langsomt objektet ind i trådholderen, indtil du møder modstand. Modstanden er kugleventilen.
4. Du må ikke skubbe mere end 3 mm (1/8 tomme). Det kan være nødvendigt med et let tryk for at frigøre kuglen.
5. Gentag trin 4 og 5, hvis det er nødvendigt.
6. Sæt opsugningsslangen til rengøringsmiddel fast igen i trådholderen.
7. Behandl med PumpSaver som beskrevet i *Beskyttelse af pumpen* under opbevaring for at forhindre en gentagelse.

Tips til vedligeholdelse af sprøjtedyse Figur 4

Rengør sprøjtedysen for at udbedre et for højt tryk i pumpen, der skyldes, at sprøjtedysen er tilstoppet:

1. Sluk for vandforsyningen.
2. Fjern sprøjtedysen fra mundstykket.
3. Brug en lille papirklip til at fjerne alle fremmedlegemer, der blokerer eller begrænser sprøjtedysen (**B**).
4. Sæt sprøjtedysen tilbage i mundstykket.

Vedligeholdelse af o-ringen Figure 10

Brug af smøremiddel (petroleum eller syntetisk smørefedt) hjælper med at anbringe o-ringene og giver en tættere forsegling. Smør o-ringene med smøremidlet, før haveslangen sættes på pumpen (**A**), højtryksslangen (**B**), sprøjtepistolen (**C**) og mundstykket (**D**).

Køb et vedligeholdelsessæt til o-ringe ved at kontakte en autoriseret Briggs & Stratton-serviceforhandler. Se instruktionssedlen, der fulgte med sættet, når du skal servicere enhedens o-ringe. Du må ALDRIG reparere lækager på forbindelser med tætningsmiddel af nogen art. Udskift O-ringen eller forseglingen.

Reservedele

O-Ring vedligeholdelsessæt. 705002
Vandindtag B2384GS
Motorolie 100005E
PumpSaver (pumpebeskyttere) 6039

Opbevaring

Hvis du ikke planlægger at bruge højtryksrenseren i mere end 30 dage, skal du forberede motor og pumpe til opbevaring.

Beskyttelse af pumpen

For at beskytte pumpen mod skader forårsaget af mineralforekomster eller frysning, skal du bruge PumpSaver at forhindre frostskader og smøre stempler og forseglinger.

BEMÆRK Manglende beskyttelse af enhed mod frostgrader vil beskadige pumpen og gøre enheden ubrugeligt. Fryseskader skader er ikke dækket af garantien.

Beskyt brændstofsystemet

Brændstof kan blive forældet, når det opbevares over 30 dage. For gammelt brændstof medfører syre- og gummiaflejringer i brændstofsystemet eller på vigtige kaburatordele.

Der er ingen grund til at dræne benzin fra motoren, hvis der tilføjes en brændstofstabilisator i henhold til vejledningen. Lad motoren køre i 2 minutter for at cirkulere stabilisatoren hele brændstofsystemet før opbevaring.

Hvis benzin i motoren ikke er blevet behandlet med en brændstofstabilisator, skal den tømmes i en godkendt beholder. Lad motoren køre, indtil den stopper af mangel på brændstof. Det anbefales at anvende et brændstof stabilisator i opbevaringsboksen for at bevare friskheden.

Andre opbevaringsopgaver

1. Opbevar IKKE brændstof fra sæson til sæson, medmindre det er blevet behandlet som beskrevet i *Beskyttelse af brændstofsystemet.*
2. Dæk enheden til med et passende beskyttelsesbetræk, der ikke holder på fugtigheden.

ADVARSEL! Opbevaringsbetræk kan forårsage brand, der kan medføre dødsfald eller alvorlig personskade. Anbring IKKE et lager dække over en varm højtryksrenser. Lad udstyret køle af tilstrækkelig lang tid, før opbevaringsbetrækket anbringes over udstyret.

3. Opbevar enheden på et rent og tørt sted.

Not for Reproduction

Fejlfinding

Problem	Årsag	Korrektion
Pumpen har følgende problemer: den laver ikke noget tryk, uregelmæssigt tryk, lavt tryk, trykket falder, lavt vandvolumen.	1. Sprøjtedysen til lavt tryk er sat på. 2. Vandindløbet er blokeret. 3. Utilstrækkelig vandforsyning. 4. Tilløbsslangen er bøjet eller utæt. 5. Indtaget til vandslangen er tilstoppet. 6. Vandforsyningen er over 38 °C (100 °F). 7. Højtryksslangen er blokeret, eller der er et knæk på den. 8. Der er en lækage på sprøjtepistolen. 9. Sprøjtedysen er tilstoppet.	1. Udskift med sprøjtedyse til højtryk. 2. Rens indtaget. 3. Sørg for tilstrækkelig vandforsyning. 4. Ret slangen ud, stop lækagen. 5. Kontrollér, og rengør indtaget til vandslangen. 6. Sørg for koldere vandtilførsel. 7. Rens tilstopningen i vandslagen, og udskift den, hvis der er en lækage. 8. Udskift sprøjtepistol. 9. Rens sprøjtedyse.
Rengøringsmidlet bliver ikke blandet i sprøjtestrålen.	1. Sæt opsugningsslangen til rengøringsmiddel i rengøringsmidlet. 2. Opsugningsslangen til rengøringsmidlet er tilstoppet, eller der er et knæk på den. 3. Der er installeret sprøjtedyse til højtryk. 4. Kontrollér kugleventilen, der sidder fast i opsugningssystemet til rengøringsmidlet.	1. Sæt opsugningsslangen til rengøringsmiddel i rengøringsmidlet. 2. Sæt opsugningsslangen til rengøringsmiddel i rengøringsmidlet. 3. Udskift den med den sort sprøjtedyse. 4. Frigør kugleventilen fra opsugningssystemet til rengøringsmiddel.
Motoren kører fint uden belastning, men den går i stå, når der tilføres belastning	Motorens hastighed er for lav.	Flyt gashåndtaget til positionen FAST (hurtig) ( ).
Motoren starter ikke; lukker ned under drift eller starter men kører ikke glat.	1. Motorkontakten er i AF (0) position. 2. Lav oliestand. 3. Der mangler brændstof. 4. Tændrørskablet ikke forbundet til tændrør. 5. Oversvømmede.	1. Sæt tændingskontakten til AF (I) position. 2. Påfyld motorolie til passende niveau. 3. Fyld brændstoftanken. 4. Forbind kablet med tændrøret. 5. Vent 5 minutter, og start motoren igen.

For alle andre spørgsmål, se en Briggs & Stratton-forhandler.

Not for Reproduction

Specifikationer

Model		020740-00	020741-00
Maksimaltryk	MPa/BAR/PSI	23.4/234/3,400*	22.1/221/3,200*
Maks. flow	LPM/GPM	11.0/2.9*	11.0/2.9*
Nominelt tryk og flow:	MPa/BAR/PSI @ LPM/GPM	21.4/214/3,100 @ 8.7/2.3*	19.3/193/2,800 @ 8.3/2.2*
Højeste vandforsyningstemperatur	°C/°F	38/100	38/100
Forskydning	cc/cu. in.	208/22.69	208/22.69
Tændrør hul	mm/in.	0.76/0.030	0.76/0.030
Brændstofs kapacitet	L/Qt.	2.8/3.0	2.8/3.0
Oliekapacitet	L/Ounces	0.6/20	0.6/20
Lydtryk op 3 m	dBA	94§	94§

Mærkeeffekt: Brutto effekt for individuelle benzin motor modeller er mærket i overensstemmelse med SAE (Automotive ingeniørers samfund) kode J1940 Small Engine Power & Torque Ratings procedurer, og er vurderet i overensstemmelse med SAE J1995. Drejningsmoment er afledt ved 2.600 RPM for disse motorer med ”rpm” råbte på etiketten og 3.060 RPM for alle andre; effektværdier opnås ved 3.600 RPM. Bruttoprovenuet effektkurver kan ses på www.BRIGGSandSTRATTON.COM. Nettoeffekt værdier er taget med udstødning og luftfilter installeret mens brutto- effektværdier indsamles uden disse vedhæftede filer. Aktuel brutto motorkraft vil være højere end nettoeffekt og påvirkes af, blandt andet rette driftsmiljø og motor-til-motor variation. I betragtning af den brede vifte af produkter, som motorerne er placeret, kan benzinmotor ikke udvikle den nominelle brutto magt, når de anvendes i en given motorredskab. Denne forskel skyldes en række faktorer, herunder, men ikke begrænset til, de mange forskellige motorkomponenter (luftfilter, udstødning, opladning, køling, karburator, brændstofpumpe mm), anvendelsesbegrænsninger, omgivende driftsforhold (temperatur, fugtighed, højde), og motor-til motoren variabilitet. På grund af fremstillings- og kapacitetsbegrænsninger, kan Briggs & Stratton erstatte en motor af højere nominel effekt for denne motor.

* I følge EN 60335-2-79: 2012.

§ Målt sunde værdier i overensstemmelse med Tasmaniens miljøstyring og bekæmpelse af forurening (Diverse lyd) forordninger.

BRIGGS & STRATTON GARANTIPOLITIK

BEGRÆNSET GARANTI

Briggs & Stratton garanterer, at alle dele af maskinen i garantiperioden er angivet nedenfor i materiale og / eller fabrikationsfejl vil blive repareret gratis og / eller udskiftes. Transportudgifter vedrørende dele, som indsendes til reparation eller udskiftning i henhold til denne garanti, afholdes af køber. Denne garanti gælder fordele og underlagt de perioder og betingelser nedenfor. For garantiservice, kan du finde den nærmeste autoriserede serviceforhandler ved hjælp af forhandlersøgefunktionen på BRIGGSandSTRATTON.COM. Køberen skal kontakte den autoriserede serviceforhandler og derefter produktet til rådighed for den autoriserede serviceforhandler til undersøgelse og test.

Der er ingen anden udtrykkelig garanti. Stiltiende garantier, herunder for salgbarhed og egnethed til et bestemt formål er begrænset til de nedenfor anførte garantiperiode, eller i det omfang tilladt ved lov. **Ansvar for hændelige skader eller følgeskader er udelukket i det omfang udelukkelse er tilladt ved lov.** Nogle stater eller lande tillader ikke begrænsninger på, hvor længe en underforstået garanti varer, og nogle stater eller lande tillader ikke udelukkelse eller begrænsning af tilfældige skader eller følgeskader, hvorfor ovenstående begrænsning og udelukkelse muligvis ikke gælder for dig. Denne garanti giver dig specifikke juridiske rettigheder, og du kan også have andre rettigheder, der varierer fra stat til stat eller land til land.**

da

GARANTIPERIODE

Vare	Forbrugers anvendelse	Handels brug
Udstyr	24 måneder	3 måneder
Motor*	24 måneder	3 måneder
Batteri (hvis monteret)	3 måneder	Ingen

***** Gælder for Briggs & Stratton kun motorer. Garantidækning for motorer med et andet mærke end Briggs & Stratton er leveret af producenten af motoren. Komponenter, der er involveret i emissioner omfattet af Emission GARANTI.

****** I Australien - Vores varer leveres med garantier, der ikke kan udelukkes ifølge den australske forbrugerlovgivning. Du har ret til en erstatning eller tilbagebetaling for en større fejl og erstatning for ethvert andet rimeligt forudsigelig tab eller skade. Du har også ret til at få varen repareret eller udskiftet, hvis varerne ikke er af acceptabel kvalitet, og fejlen ikke fører til en større fejl. For garantiservice, kan du finde den nærmeste autoriserede serviceforhandler ved hjælp af forhandlersøgefunktionen på BRIGGSandSTRATTON.COM, eller ved at ringe 1300 274 447 eller ved at sende en e-mail eller brev til salesenquires@briggsandstratton.com.au, Briggs & Stratton Australien Pty Ltd, 1 Moorebank Avenue, NSW, Australien, 2170.

Garantiperioden begynder på købsdatoen af den første forbruger eller kommerciel kunde. ”Forbrugernes anvendelse”: personlig boligformål af en person. ”Handels brug”: alle andre formål, herunder anvendelse til kommercielle udlejning eller til at generere indtægter. Når produktet er blevet brugt til kommercielle formål, vil det blive betragtet herefter som et produkt til kommerciel brug i forbindelse med denne garanti.

Opbevar kassebonen som bevis for købet. Hvis du ikke har bevis for oprindelige købsdato kan diskutere, når garantiservice der anmodes, vil datoen for fremstillingen af produktet anvendes til at bestemme garantiperioden. Det er ikke nødvendigt Produkt registrering at opnå garantiservice på Briggs & Stratton produkter.

Not for Reproduction

OM DIN GARANTI

Garantiservice er kun tilgængelig gennem autoriserede service forhandlere af Briggs & Stratton. Denne garanti gælder kun for materiale og / eller fabrikationsfejl. Dette gælder ikke for skader forårsaget af forkert brug eller misbrug, forkert vedligeholdelse eller reparation, normalt slid eller brug af forældet eller ikke-godkendt brændstof.

Forkert brug og misbrug - Den korrekte, påtænkt anvendelse af dette produkt er beskrevet i brugsanvisningen. Hvis du bruger varen på en måde, der ikke er beskrevet i brugervejledningen, eller hvis du bruger varen efter at den er blevet beskadiget, gøre garantien ugyldig. Garanti heller ikke, hvis serienummeret på produktet er blevet fjernet eller hvis produktet ændres eller ændres på nogen måde, eller hvis produktet viser sig at have været misbrugt som det fremgår af skader kamp eller skader fra vand / kemisk korrosion.

Forkert vedligeholdelse eller reparation - Skal dette produkt vedligeholdes i overensstemmelse med de procedurer og tidsplaner, der er fastsat i brugsanvisningen, og serviceres eller repareres med originale Briggs & Stratton reservedele eller tilsvarende. Skader som følge af manglende vedligeholdelse eller brug af ikke-originale dele er ikke dækket af garantien.

Almindelig slitage - Som de fleste mekaniske anordninger, enheden er udsat for slid, selv når ordentligt vedligeholdt. Denne garanti dækker ikke reparation, når normal brug ved udgangen af livet for en del af eller maskine er opnået. Dele, der kræver vedligeholdelse og er udsat for slid, såsom filtre, bælter, knive og bremseklodser (undtagen motorbremse) er ikke dækket af garantien, da det simpelthen indebærer slid egenskaber, men hvis der er væsentlige, og / eller fabrikationsfejl.

Uaktuelle eller ikke-godkendte Brændstof - For at fungere korrekt, dette produkt kræver frisk brændstof, der overholder kriterierne i brugsanvisningen. Motor eller beskadigelse af udstyret som følge af gammelt brændstof eller brug af ikke-godkendt brændstof (for eksempel E15 eller E85 ætanolblandinger) er ikke dækket af garantien.

Andre Undtagelser - Denne garanti udelukker skader på grund af uheld, misbrug, modifikationer, forandringer, forkert vedligeholdelse, frysning eller kemisk forringelse. Tilgang eller tilbehør, der ikke oprindeligt inkluderet med produktet, er også undtaget. Der er ingen garanti dækning for udstyr, der skal bruges til den primære effekt, i stedet for et kraftværk, eller med udstyr, der bruges i livet-support applikationer. Denne garanti gælder ikke for brugt, istandsat, brugt eller købt udstyr, der anvendes til demonstrationer eller motorer. Denne garanti omfatter ikke defekter er på grund af force majeure og andre uforudsigelige hændelser uden for kontrol af fabrikanten (force majeure).

80010169_DA Rev C

Inhaltsverzeichnis

Sicherheits- und Bediensymbole 4
Gerätebeschreibung 5
Montage 5
Funktionen und Bedienelemente 5
Inbetriebnahme 5
Wartung 8
Lagerung 9
Fehlerbehebung 10
Technische Daten 10
Gewährleistung 11

de

Sicherheits- und Bediensymbole

Dieses Sicherheitswarnsymbol zeigt eine potenzielle Verletzungsgefahr an. Ein Gefahrensymbol kann verwendet werden, um die Art der Gefahr darzustellen. **WARNUNG** weist auf eine Gefahr hin, *die zu tödlichen bis schweren Verletzungen führen könnte,* wenn sie nicht vermieden wird. **VORSICHT** weist auf eine Gefahr hin, *die zu leichten bis mittelschweren Verletzungen führen könnte*, wenn sie nicht vermieden wird. ***HINWEIS*** weist auf Informationen hin, die wichtig sind, sich jedoch nicht auf eine Gefahr beziehen.

Sicherheit-swarnsymbol

Betriebsanleitung

Giftige Dämpfe

Heiße Oberfläche

Flüssigkeitsinjektion

Explosions-gefahr

Kein Trinkwasser

Verätzung

Feuer

Strom schlaggefahr

Umherfliegende Objekte

Bewegliche Teile

Projektil

Tilbagefald

Elektrisk stød

Schnell

Langsom

Choke

Betrieb

Kraftstoff Aus

Motor nicht starten

Ölstand prüfen

Kraftstoff Ein

Aus

An

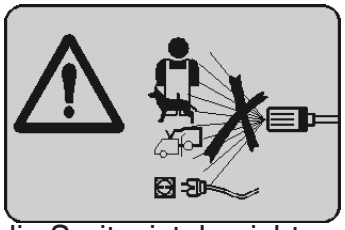

Richten Sie die Spritzpistole nicht gegen sich selbst, andere oder Tiere. Sprühen Sie nicht in Richtung der Stromquelle oder des Geräts.

Dieses Gerät ist nicht zur Verwendung von Personen (einschließlich Kindern) mit eingeschränkten physischen, sensorischen oder geistigen Fähigkeiten oder mangelnder Erfahrung und Wissen, es sei denn unter Aufsicht und Anleitung zur sicheren Handhabe und Verständnis der damit verbundenen Gefahren, vorgesehen.

WARNUNG!

- Diese Maschine ist auf die Verwendung dem mitgelieferten oder dem vom Hersteller empfohlenen Reinigungsmittel ausgelegt. Die Verwendung von anderen Reinigungsmitteln oder Chemikalien kann schädliche Auswirkungen auf die Maschinensicherheit haben.
- Hochdruckdüsen können gefährlich sein, wenn sie unsachgemäß verwendet werden. Die Düsen dürfen niemals auf Personen, unter Spannung stehende elektrische Geräte oder die Maschine selbst gerichtet werden.
- Verwenden Sie die Maschine nicht innerhalb der Reichweite von anderen Personen, wenn sie keine Schutzkleidung tragen.
- Richten Sie die Düse nicht auf sich selbst oder andere in dem Versuch, Kleidung oder Schuhwerk zu säubern.
- Explosionsgefahr – Sprühen Sie nicht mit entzündlichen Flüssigkeiten.
- Hochdruckreiniger dürfen nicht von Kindern oder ungeschultem Personal verwendet werden.
- Hochdruckschläuche, Nippel und Kupplungen sind für die Sicherheit der Maschine ausschlaggebend. Verwenden Sie ausschließlich Hochdruckschläuche, Nippel und Kupplungen, die vom Hersteller empfohlen sind.
- Die Sicherheit des Gerät ist nur dann gewährleistet, wenn Sie Originalersatzteile des Herstellers oder vom Hersteller freigegebene Ersatzteile verwenden.
- Wasser, das einen Rückflussverhinderer passiert hat, ist kein Trinkwasser.
- Verwenden Sie die Maschine nicht, wenn wesentliche Teile der Maschine beschädigt sein, wie beispielsweise Schutzvorrichtungen, Hochdruckschläuche oder die Strahlpistole.
- Ist kein Zündschlüssel oder keine Batterie vorhanden, kann der Abschaltvorgang durch gleichwertige Methoden erreicht werden.
- Verwenden Sie mit Verbrennungsmotor angetriebene Maschinen in Gebäuden nicht ohne Prüfung einer angemessenen Belüftung durch nationale Arbeitsbehörden.
- Stellen Sie sicher, dass Abgase nicht in der Nähe von Lufteinlässen austreten.
- Falsche Treibstoffe sollte aus möglichen Gefahrengründen nicht verwendet werden.
- Der Motorschalter muss während der Reinigung oder Wartung und beim Austausch von Teilen in der AUS-Position (0) stehen.

Warnschild Abbildung 1

Auf Ihrem Gerät befinden sich Warnschilder, die auf mögliche Gefahren hinweisen. Wenn das Schild beschädigt ist oder unleserlich wird, ersetzen Sie es. Ersatz erhalten Sie bei Ihrem Briggs & Stratton-Händler vor Ort.

Not for Reproduction

Kontaktinformationen für das europäische Büro
Für Fragen bezüglich europäischer Emissionen kontaktieren Sie bitte unser europäisches Büro unter:

Max-Born-Straße 2, 68519 Viernheim, Deutschland

Gerätebeschreibung

Lesen Sie diese Bedienungsanleitung aufmerksam durch und machen Sie sich mit dem Hochdruckreiniger vertraut. Nehmen Sie seine Anwendungsbereiche, Einschränkungen und etwaige Gefahren zur Kenntnis. Heben Sie diese Anweisungen als Nachschlagewerk auf.

Dieses qualitativ hochwertige System für den privaten Gebrauch ist mit 25,4 cm-Rädern, einer axialen, nockenwellengetriebenen Pumpe mit Edelstahlkolben, einem Überhitzungsschutz, einem Siphon für Reinigungsmittel, Spritzdüsen mit Schnellkupplung, einem Hochleistungsschlauch (9,1 m) und vielem mehr ausgestattet.

Die Richtigkeit und Aktualität der Informationen in diesem Handbuch wurden nach bestem Wissen gewährleistet. Der Hersteller behält sich jedoch das Recht vor, den Hochdruckreiniger und die vorliegende Dokumentation jederzeit ohne vorherige Ankündigung zu verändern oder anderweitig zu verbessern.

HINWEIS HINWEIS Bei Fragen zu vorgesehenen Verwendungszwecken wenden Sie sich an einen Vertragshändler oder ein autorisiertes Service-Center in Ihrer Nähe. Verwenden Sie dieses Gerät NICHT ohne Schutzgehäuse oder Abdeckungen oder wenn Teile beschädigt sind oder fehlen. Die Schutzvorrichtungen dieses Geräts dürfen NICHT umgangen werden. Der Druckreiniger darf NICHT verändert werden. Dieses Gerät ist nur zur Verwendung mit von Briggs & Stratton freigegebenen Teilen ausgelegt.

Transport

Wenn das Gerät mit einem Fahrzeug oder Anhänger transportiert wird, muss der Kraftstofftank GELEERT oder der Kraftstoff-Absperrhahn, sofern vorhanden, in die AUS-Stellung (0) gebracht werden. Motor bzw. Gerät NICHT in einem Winkel kippen, bei dem Kraftstoff verschüttet werden könnte.

Montage

Griff befestigen Abbildung 2 3

1. Griff an (**2, A**) Halterungen platzieren und Löcher ausrichten.
2. Schlossschrauben (**2, B**) in die Löcher von der Innenseite des Geräts her einsetzen, mit Kunststoffknäufen befestigen (**2, C**) und festziehen.
3. Befestigen Sie die Metallfederklammern (**3,A**), indem Sie die Schlossschrauben (**3,B**) durch die Löcher auf der linken Seite des Griffs (zur Vorderseite des Geräts) schieben. Befestigen Sie die Kunststoffknöpfe (**3,C**) und ziehen Sie sie fest.
4. Setzen Sie die Gummitüllen (**3,D**) in die Löcher des Griffs ein.

HINWEIS Um die Installation zu erleichtern, tauchen Sie die Gummitüllen zuerst in Seifenwasser ein.

Ausstattung und Bedienfunktionen Abbildung 4

A	Hochdruckschlauch	**L**	Ölablass
B	Spritzdüsen	**M**	Öleinfüllung
C	Luftfilter	**N**	Motorkippschalter
D	Pumpe	**P**	Rücklaufstarter
E	Hochdruckanschluss	**R**	Kraftstoffhahn
F	Wassereinlass	**S**	Chokehebel
G	Warnschild	**T**	Drosselklappenhebel
H	Automatischer Überhitzungsschutz	**U**	Kraftstofftank
J	Siphon für Reinigungsmittel	**V**	Düsenverlängerung mit Schnellkupplung
K	Identifikationsschild	**W**	Sprühpistole

Bedienung

Motoröl-Empfehlungen Abbildung 5

Um eine bestmögliche Leistung zu garantieren, empfehlen wir die Verwendung von durch die Briggs & Stratton-Garantie abgedeckten Ölen. Andere hochwertige Öle sind zulässig, wenn sie für die Klassen SF, SG, SH, SJ oder höher klassifiziert sind. Verwenden Sie KEINE speziellen Additive.

Die Lufttemperaturen bestimmen die richtige Ölviskosität für den Motor. Verwenden Sie die Tabelle, um die beste Viskosität für den erwarteten Außentemperaturbereich auszuwählen.

* Unter 4 °C bewirkt der Einsatz von SAE 30 Startschwierigkeiten.

** Über 27°C (80°F) kann die Verwendung von 10W30 zu erhöhtem Ölverbrauch führen. Überprüfen Sie den Ölstand öfter.

Motoröl überprüfen/hinzufügen Abbildung 4 6

Der Ölstand ist vor jedem Gebrauch oder mindestens alle 8 Betriebsstunden zu überprüfen. Auf korrekten Ölstand achten.

1. 1.Vergewissern Sie sich, dass sich der Hochdruckreiniger auf einer ebenen Unterlage befindet.
2. Bereich um die Öleinfüllöffnung reinigen (**4,M**) und Öleinfüllverschluss entfernen.
3. Stellen Sie sicher, dass das Öl an der Überlaufstelle (**6,A**) an der Öleinfüllöffnung ist.
4. Gießen Sie bei Bedarf langsam Öl in die Öleinfüllöffnung. Ölstand regelmäßig kontrollieren, bis an die Überlaufstelle befüllen.

HINWEIS Legen Sie eine Pause ein, damit sich das Öl absetzen kann. Wischen Sie den Ölmessstab bei jeder Überprüfung des Ölstands sauber. NICHT überfüllen.

5. Den Öleinfüllverschluss wieder anbringen und festziehen.

HINWEIS NICHT versuchen, den Motor anzuwerfen oder zu starten, bevor er ordnungsgemäß mit dem empfohlenen Öl befüllt wurde. Andernfalls könnte der Motor schwer beschädigt werden.

⚠ **ACHTUNG** Längeren oder wiederholten Kontakt der Haut mit gebrauchtem Motoröl vermeiden. In Labortests wurde gezeigt, dass gebrauchtes Motoröl bei bestimmten Versuchstieren Hautkrebs verursacht. Bereiche, die mit Öl in Berührung kommen, müssen gründlich mit Wasser und Seife gewaschen werden.

FÜR KINDER UNZUGÄNGLICH AUFBEWAHREN. VERSCHÜTTEN VERMEIDEN. RESSOURCEN SCHONEN. ALTÖL AN SAMMELSTELLEN ABGEBEN.

Kraftstoff hinzufügen Abbildung 7

Kraftstoff muss folgende Anforderungen erfüllen:

- Sauberes, frisches, unverbleites Benzin.
- Mindestens 91 RON (87 Oktan/87 AKI). Zum Einsatz in großer Höhe siehe *Große Höhenlagen.*.
- Benzin mit bis zu 10 % Ethanol (Ethanol/Benzin-Kraftstoff) ist zulässig.

HINWEIS Die Verwendung von nicht geeignetem Kraftstoff kann zu Schäden am Hochdruckreiniger und zum Verlust der Garantie führen. Verwenden Sie KEINE ungenehmigten Benzinsorten, wie zum Beispiel E15 und E85. Vermischen Sie KEIN Öl mit Benzin und modifizieren Sie den Motor NICHT, damit er mit anderen Kraftstoffen läuft.

Zum Schutz der Kraftstoffanlage vor Kraftstoffrückständen sollte beim Nachfüllen von Kraftstoff ein Stabilisiermittel beigemischt werden. Siehe *Lagerung*. Nicht jeder Kraftstoff ist gleich. Wenn Start- oder Leistungsprobleme nach der Verwendung eines bestimmten Kraftstoffs auftreten, sollte ein anderer Kraftstoff verwendet werden. Der Motor ist für den Betrieb mit Benzin zugelassen. Der Motor hat das Schadstoffbegrenzungssystem EM (Motormodifikationen).

Not for reproduction

WARNUNG! Kraftstoffe und deren Dämpfe sind sehr leicht entzündlich und explosionsfähig und können Verbrennungen, Feuer oder Explosionen verursachen, die zu schweren oder tödlichen Verletzungen führen können. Motor des Hochdruckreinigers abstellen und vor dem Entfernen des Tankdeckels für mindestens 2 Minuten abkühlen lassen. Deckel langsam lösen, um den Druck im Tank abzulassen. Den Kraftstofftank im Freien befüllen. Den Tank nicht ganz füllen, sondern nur bis ca Etwas Platz lassen, da sich der Kraftstoff ausdehnt. Sollte Kraftstoff auslaufen, warten Sie ab, bis dieser verdunstet ist und starten Sie erst dann den Motor. Den Kraftstoff von Funken, offenen Flammen, Zündflammen, Hitze oder anderen Zündquellen fernhalten. Die Kraftstoffleitungen, den Tank, den Tankdeckel und die Anschlüsse regelmäßig auf Risse und Undichtigkeiten überprüfen. Wechseln Sie die Teile gegebenenfalls aus. KEINE Zigarette anzünden und nicht rauchen.

de

1. Den Bereich um den Tankdeckel reinigen und den Deckel abnehmen.
2. Fügen Sie dem Kraftstofftank langsam sauberen, frischen, BLEIFREIEN Kraftstoff hinzu. Achten Sie darauf, nicht zu überfüllen. Um eine Kraftstoffausdehnung zu ermöglichen, füllen Sie nicht über den Boden des Kraftstofftankhalses.
3. Den Tankdeckel anbringen und darauf warten, bis sich eventuell verschütteter Kraftstoff verflüchtigt hat, bevor der Motor gestartet wird.

Große Höhenlagen

Bei Höhen von über 1524 Metern über NN ist ein Kraftstoff mit mindestens 85 Oktan/85 AKI (89 RON) zulässig. Damit die Emissionen im zulässigen Bereich bleiben, ist eine Anpassung für große Höhenlagen erforderlich. Der Betrieb ohne diese Anpassung führt zu verringerter Leistung, erhöhtem Kraftstoffverbrauch und erhöhten Emissionen. Bei Fragen zur Anpassung für große Höhen wenden Sie sich an Ihren autorisierten Briggs & Stratton Händler. Der Betrieb des Motors in Höhen unter 762 Metern mit dem Kit für große Höhenlagen wird nicht empfohlen.

Betriebsstandort des Hochdruckreinigers Abbildung 8

Kohlenmonoxidvergiftung

WARNUNG! Motorabgase enthalten Kohlenmonoxid, ein giftiges Gas, das Sie innerhalb von Minuten töten kann. Es ist unsichtbar, geruch- und geschmacklos. Auch wenn Sie Abgase nicht riechen, können Sie trotzdem Kohlenmonoxid ausgesetzt sein. Setzen Sie dieses Produkt NUR im Freien in angemessener Entfernung von Fenstern, Türen und Lüftungsöffnungen ein, damit sich Kohlenmonoxid nicht ansammeln und möglicherweise in Räume eindringen kann, in denen sich Menschen aufhalten. Bringen Sie batteriebetriebene Kohlenmonoxid-Warnmelder oder netzbetriebene Warnmelder mit Batterie-Notstromversorgung entsprechend den Herstelleranweisungen an. Rauchmelder reagieren nicht auf Kohlenmonoxid. Lassen Sie dieses Gerät NICHT in Wohnungen, Garagen, Kellern, Zwischenräumen, Schuppen oder anderen teilweise geschlossenen Räumen laufen, selbst wenn Sie Ventilatoren oder offene Fenster zur Belüftung verwenden. Kohlenmonoxid kann sich schnell in diesen Räumen ansammeln und dort stundenlang bleiben, auch nachdem diese Maschine ausgeschaltet wurde. Stellen Sie dieses Produkt IMMER in Windrichtung auf und richten Sie den Motorauspuff weg von Räumen, in denen sich Menschen aufhalten. Sobald Sie sich während der Benutzung dieses Geräts übel, schwindlig oder schwach fühlen, schalten Sie es aus und gehen Sie SOFORT an die frische Luft. Wenden Sie sich an einen Arzt. Sie könnten eine ohlenmonoxidvergiftung haben.

Brandrisiko

WARNUNG! Abwärme/-gase können brennbare Materialien oder Bauten entzünden oder Brennstofftanks beschädigen und Brand verursachen, der zum Tod, schweren Verletzungen oder Sachschäden führen kann. Halten Sie mindestens 1,5 m Abstand zu allen Seiten des Hochdruckreinigers, einschließlich über dem Gerät.

Verbinden Sie Schlauch und Wasseranschluss mit der PumpeAbbildung 4

HINWEIS Prüfen Sie den Hochdruckschlauch auf Brüche, Lecks oder andere Schäden.

1. Manschette des Hochdruckschlauchs zurückziehen (**A**), auf die Sprühpistole schieben (**W**) und Manschette loslassen. Ziehen Sie am Schlauch und prüfen Sie so den festen Sitz.
2. Anderes Ende des Schlauchs am (**E**) Pumpenausgang befestigen und festziehen.
3. Sieb vor dem Verbinden des Gartenschlauchs mit dem Wasserzulauf überprüfen (**F**). Wenn das Sieb verschmutzt ist, reinigen Sie es und ersetzen Sie es, wenn es beschädigt ist. Verwenden Sie den Hochdruckreiniger NICHT mit einem beschädigten Sieb.
4. Vergewissern Sie sich, dass die Durchflussrate der Wasserzufuhr am geräteseitigen Ende des Gartenschlauchs mehr als 14,76 Liter pro Minute und 0,14-0,55 MPa (1,4-5,5 bar oder 20-80 PSI) beträgt.
5. Spülen Sie den Gartenschlauch mit Wasser, um eventuelle Verschmutzungen zu entfernen.

HINWEIS NUR kaltes Wasser verwenden (unter 38° C).

HINWEIS Ein Rückflussverhinderer am Pumpeneinlass kann zu Schäden an der Pumpe führen. Mindestens 3 m freier Gartenschlauch sind zwischen dem Einlass des Hochdruckreinigers und dem Rückflussverhinderer erforderlich.

WARNUNG Wasser, das einen Rückflussverhinderer passiert hat, ist kein Trinkwasser.

6. Verbinden Sie den Gartenschlauch (nicht länger als 15 m) mit dem Wasserzulauf und befestigen Sie ihn.
7. Wasserzufuhr AUFdrehen, roten Knopf an der Pistole drücken und Abzug betätigen, um die Luft aus dem System zu entfernen. Ersetzen Sie die Pistole, wenn der Abzug nicht arretiert.
8. Düsenverlängerung (**V**) an Pistole befestigen (**W**) und festziehen.
9. Manschette des Düsenaufsatzes zurückziehen, Spritzdüse einsetzen (**B**) und loslassen. Ziehen Sie an der Spritzdüse, um ihren festen Sitz zu prüfen.

Hochdruckreiniger starten Abbildung 4

HINWEIS Betreiben Sie die Pumpe NICHT, wenn sie nicht an die geöffnete Wasserzufuhr angeschlossen ist.

1. Kraftstoffhebel (**R**) auf Position ON ( ) stellen.
2. Motorkippschalter auf Position (**N**) ON (I) drehen.
3. Gasregler (**T**) auf Position FAST ( ) stellen (auf dem Motor als Hase dargestellt).
4. Chokehebel (**S**) auf Position CHOKE ( ) stellen.

HINWEIS Wenn der Motor warm ist, stellen Sie sicher, dass der Chokehebel auf BETRIEB steht. ( )

WARNUNG! Der Starterzug oder andere rotierende Teile können die Hände, Haare, Kleidung oder Ausrüstungsteile ergreifen und zu schweren Verletzungen führen. Hochdruckreiniger NIEMALS ohne Schutzgehäuse bzw. Abdeckungen betreiben. KEINE weite Kleidung, KEINEN Schmuck und NICHTS anderes tragen, was vom Starter oder von anderen rotierenden Teilen erfasst werden könnte. Stecken Sie lange Haare hoch und legen Sie Schmuck ab.

HINWEIS Vergewissern Sie sich vor dem Starten des Hochdruckreinigers, eine Schutzbrille und Schutzkleidung zu tragen.

Not for Reproduction

WARNUNG! Der Sprühstrahl kann zurückspritzen oder Gegenstände antreiben und zu schweren Verletzungen führen. Tragen Sie beim Betrieb oder in der Nähe dieses Geräts eine immer indirekt belüftete (chemikalienbeständige) Schutzbrille, die ANSI Z87.1 entspricht. Immer Schutzkleidung wie ein langärmliges Hemd, lange Hosen und geschlossene Schuhe tragen.

5. Greifen Sie zum Starten des Motors den Rücklaufgriff und ziehen Sie ihn langsam, bis Sie den Widerstand spüren. Dann den Seilzug schnell ziehen, um den Motor zu starten.

WARNUNG! Der Rückschlag des Starterseilzugs (schnelles Zurückziehen) kann die Hand und den Arm zum Motor hinziehen bevor ein Loslassen möglich ist und Knochenbrüche, Prellungen oder Verstauchungen verursachen und zu schweren Verletzungen führen. Ziehen Sie den Starterseilzug NIEMALS ohne vorher den Druck der Sprühpistole zu entlasten. Zum Starten des Motors langsam am Seil ziehen, bis Widerstand spürbar wird. Dann kräftig ziehen, um Rückschlag zu vermeiden. Beim Hochdruckspritzen Sprühpistole mit beiden Händen festhalten, um Verletzungen durch Rückschläge der Sprühpistole zu vermeiden.

6. Rücklaufgriff langsam zurückbewegen. Achten Sie darauf, dass der Seilzug NICHT zum Starter „zurückschnappt".
7. Zeigen Sie nach jedem Startversuch, bei dem der Motor nicht anspringt, mit der Sprühpistole in eine sichere Richtung, drücken Sie den roten Knopf und betätigen Sie den Abzug, um den Wasserhochdruck abzulassen .
8. Springt der Motor an, bewegen Sie den Chokehebel langsam auf Position RUN (|⚘|), während sich der Motor aufwärmt. Wenn der Motor stockt, stellen Sie den Chokehebel auf CHOKE (|⚘|) und anschließend auf BETRIEB (|⚘|).

HINWEIS Der Gashebel muss immer auf SCHNELL (🐇) stehen, wenn der Hochdruckreiniger in Betrieb ist.

WARNUNG! Der von diesem Gerät erzeugte Hochdruckstrahl kann die Haut und das darunterliegende Gewebe durchtrennen und zu schweren Verletzungen und möglicherweise Amputationen führen. Bei Schnittverletzungen durch die Flüssigkeit sofort einen Arzt zu Hilfe ziehen. NICHT wie einfache Hautverletzungen behandeln. Lassen Sie KINDER Nicht mit dem Hochdruckreiniger spielen oder arbeiten. Richten Sie die Sprühpistole NICHT auf Menschen, Tiere oder Pflanzen. Sichern Sie die Sprühpistole NICHT, wenn sie geöffnet ist. Lassen Sie die Sprühpistole NICHT unbeaufsichtigt wenn der Reiniger in Betrieb ist. KEINE Sprühpistole verwenden, die nicht mit einer Arretierung des Abzugs oder einem Abzugbügel versehen ist und nicht betriebsbereit ist. Verbinden Sie den Hochdruckschlauch NICHT mit der Düsenverlängerung.

WARNUNG! Kontakt mit dem Auspuffbereich kann zu Verbrennungen und schweren Verletzungen führen. Heiße Oberflächen NICHT berühren und Kontakt mit heißen Abgasen VERMEIDEN. Das Gerät abkühlen lassen, bevor es berührt wird.

WARNUNG! Kontakt mit der Stromquelle kann Stromschlag oder Verbrennungen verursachen und zum Tod oder schweren Verletzungen führen. NIEMALS in der Nähe von Stromquellen sprühen.

Spritzdüsen Abbildung 9

Die Spritzdüsen können während des Betriebs des Hochdruckreinigers gewechselt werden, wenn der Abzug der Spritzdüsen gesichert ist.

Zum Wechseln der Spritzdüsen:

1. Ziehen Sie die Manschette an der Schnellkupplung zurück und ziehen Sie die Spritzdüse ab. Sprühspitzen in den am Griff vorgesehenen Löchern aufbewahren.
2. Wählen Sie die gewünschte Spritzdüse:
   - Zum vorsichtigen Sprühen (niedrigerer Druck und höherer Durchfluss), nehmen Sie die weiße 40°-Spritzdüse.(**A**).
   - Für die allgemeine Spülung (mittlerer Druck und mittlerer Fluss), wählen Sie die grüne 25° (**B**) oder gelbe 15° Sprühspitze (**C**).
   - Zum kräftigen Sprühen (hoher Druck und niedriger Durchfluss), nehmen Sie die weiße 0°-Spritzdüse.(**D**).
   - Wenn Sie Reinigungsmittel verenden, nehmen Sie die schwarze Spritzdüse für Reinigungsmittel (**E**).
3. Ziehen Sie die Manschette zurück, setzen Sie die neue Spritzdüse ein und geben Sie die Manschette frei. Ziehen Sie an der Spritzdüse, um ihren festen Sitz zu prüfen.

Bedienungshinweise

- Den besten Reinigungseffekt erzielen Sie, wenn Sie die Spritzdüse 20 bis 60 cm von der zu reinigenden Oberfläche entfernt halten.
- Wenn Sie die Spritzdüse zu dicht an die Oberfläche halten (insbesondere beim Verwenden einer Hochdruckspritzdüse), können Sie die zu reinigende Oberfläche beschädigen.
- WENN SIE REIFEN REINIGEN, müssen Sie die Düse mindestens 15 cm entfernt halten.

Reinigungsmittel verwenden Abbildung 4

WARNUNG! Chemikalien können Verbrennungen verursachen, die zum Tod oder zu schweren Verletzungen führen. Verwenden Sie KEINE ätzenden Flüssigkeiten für den Hochdruckreiniger. Verwenden Sie NUR für den Hochdruckreiniger geeignete Reinigungsmittel/Seifen. Befolgen Sie die Anweisungen des Herstellers.

Befolgen Sie die folgenden Schritte zur Verwendung von Reinigungsmitteln:

1. Setzen Sie den Siphon (**J**) auf den Reinigungsmittelbehälter.
2. Wählen Sie die gewünschte Sprühdüse:

HINWEIS Die Hochdruckdüsen (weiß, grün, gelb oder rot) sind nicht für Reinigungsmittel geeignet.

3. Bringen Sie das Reinigungsmittel auf die trockene Oberfläche auf, beginnen Sie mit der Reinigung am unteren Ende der zu reinigenden Fläche und bewegen Sie die Düse mit langen, überlappenden, gleichmäßigen Strichen nach oben.
4. Lassen Sie das Reinigungsmittel nach den Angaben des Herstellers einwirken, bevor Sie mit der Reinigung und Spülung beginnen.

HINWEIS Spülen Sie den Reinigungsmittelsiphon nach jedem Gebrauch. Legen Sie den Schlauch in einen Eimer mit klarem Wasser, betreiben Sie den Hochdruckreiniger anschließend mit der schwarzen Düse 1 - 2 Minuten lang.

Not for Reproduction

Spülen des Hochdruckreinigers

Zur Spülung:

1. Entfernen Sie die schwarze Düse für Reinigungsmittel von der Düsenverlängerung.
2. Wählen Sie eine Hochdruckdüse aus und montieren Sie sie.

WARNUNG! Der Rückschlag der Sprühpistole kann Stürze verursachen, die zum Tod oder zu schweren Verletzungen führen können. Bedienen Sie den Hochdruckreiniger auf stabilem Untergrund. Wenn Sie den Hochdruckreiniger auf einer Leiter, einem Gerüst oder an einem ähnlichen Ort verwenden wollen, gehen Sie besonders vorsichtig vor. Beim Hochdruckspritzen halten Sie die Sprühpistole mit beiden Händen fest und vermeiden Sie so Rückschläge der Sprühpistole.

de

3. Besprühen Sie einen kleinen Bereich mit Hochdruck und prüfen Sie die Oberfläche auf Schäden. Wenn keine Schäden aufgetreten sind, fahren Sie fort.
4. Beginnen Sie am oberen Ende der zu reinigenden Fläche und bewegen Sie sich mit denselben, überlappenden Streichbewegungen wie beim Reinigen nach unten.

Überhitzungsschutz (thermische Entlastung)

Das in der Pumpe zirkulierende Wasser kann Temperaturen von bis zu 51° C erreichen, wenn der Hochdruckreiniger 3 - 5 Minuten ohne Betätigung des Abzugs an der Pistole betrieben wird. Das System beginnt, durch Ablassen **des warmen Wassers auf den Boden die Pumpe zu kühlen.**

Hochdruckreiniger abschalten

1. Geben Sie den Abzug der Pistole frei und lassen Sie den Motor zwei Minuten im Leerlauf laufen.
2. Den Gashebel auf Position SLOW (🐢) bewegen.
3. Motorkippschalter auf Position OFF (0) drehen.
4. Kraftstoffhebel auf Position OFF (⊘) bewegen.
5. Zeigen Sie bei jedem Abschalten des Geräts mit der Sprühpistole IMMER in eine sichere Richtung, drücken Sie den roten Knopf und betätigen Sie den Sprühpistolenauslöser, um den Wasserhochdruck abzulassen.

WARNUNG! In der Sprühpistole hält sich der hohe Wasserdruck, auch wenn der Motor und das Wasser abgestellt sind. Dies kann zu schweren Verletzungen führen. Während der Druckbeaufschlagung muss der Hochdruckschlauch mit der Pumpe und der Sprühpistole verbunden sein. Mit der Sprühpistole IMMER in eine sichere Richtung zeigen, auf den roten Knopf drücken und den Auslöser der Sprühpistole betätigen, um den verbleibenden Wasserhochdruck abzulassen. Wiederholen Sie dies bei jedem Abschalten des Geräts.

Nach jeder Verwendung

Wasser darf nicht über einen längeren Zeitraum im Gerät verbleiben. Sedimente oder Mineralien können sich auf den Teilen der Pumpe ablagern und die Pumpe blockieren. Befolgen Sie diese Schritte nach jedem Gebrauch:

1. Stellen Sie die Wasserzufuhr ab und lassen Sie den Motor abkühlen.
2. Trennen Sie den Schlauch von der Pistole und dem Auslass der Pumpe. Lassen Sie das Wasser im Schlauch, in der Pistole und der Düsenverlängerung ablaufen.
3. Sprühspitzen und Schlauch auf den Griff legen. Spritzpistole und Düsenverlängerung in Drahtform platzieren.
4. Entleeren Sie alle Flüssigkeiten aus der Pumpe, ziehen Sie den Rücklaufgriff etwa sechs Mal.
5. Das Gerät an einem sauberen und trockenen Platz abstellen.

HINWEIS Wenn Sie das Gerät über mehr als 30 Tage lagern, lesen Sie den Abschnitt *Lagerung*.

WARNUNG! Kraftstoffe und deren Dämpfe sind sehr leicht entzündlich und explosionsfähig und können Verbrennungen, Feuer oder Explosionen verursachen, die zu schweren oder tödlichen Verletzungen führen können. Wenn Sie Kraftstoffbehältnisse oder Geräte mit Kraftstoff im Tank lagern, halten Sie sie abseits von Öfen, Herden, Wassererhitzern oder anderen Geräten, die Zündflammen oder andere Zündquellen haben, da diese Kraftstoffdämpfe sich entzünden können.

Wartung

Wartungsplan

Halten Sie die in Betriebsstunden oder Jahren angegebenen Intervalle ein, je nachdem, welcher Fall zuerst eintritt. Bei Einsatz unter erschwerten Bedingungen ist häufigere Wartung erforderlich.

Erste 5 Betriebsstunden
• Motoröl wechseln
Alle 8 Betriebsstunden oder täglich
• Fremdkörper beseitigen
• Motorölstand prüfen.
Alle 25 Stunden oder jährlich
• Luftfilter und Vorfilter reinigen[1]
Alle 50 Stunden oder jährlich
• Motoröl wechseln
• Auspuffanlage warten
Jährlich
• Zündkerze ersetzen
• Luftfilter und Vorfilter ersetzen
• Kraftstoffsystem warten
• Kühlsystem warten[1]

[1] Bei hohem Schmutz- oder Staubaufkommen häufiger reinigen.

Allgemeine Empfehlungen

Regelmäßige Wartung verbessert die Leistung und verlängert die Lebensdauer des Hochdruckreinigers. Die Wartung wird von Ihrem Briggs & Stratton Authorized Service-Händler durchgeführt. Kinder dürfen den Hochdruckreiniger NICHT ohne Aufsicht reinigen oder bedienen.

Die Garantie des Hochdruckreinigers gilt nicht für Gegenstände, die durch eine falsche Anwendung oder durch fahrlässiges Verhalten des Anwenders beschädigt wurden. Der Bediener muss den Hochdruckreiniger wie in diesem Handbuch beschrieben verwenden, um den vollen Garantieschutz zu erhalten, wie es im Abschnitt *Lagerung* angegeben ist.

Not for Reproduction

⚠ **WARNUNG!** Die Sicherheit des Gerätes ist nur gewährleistet, wenn Sie Originalersatzteile des Herstellers oder vom Hersteller freigegebene Ersatzteile verwenden. Wenn Sie Fragen zum Ersatz einzelner Komponenten Ihres Hochdruckreinigers haben, besuchen Sie unsere Webseite unter **BRIGGSandSTRATTON.COM**.

EU-Stufe V: CO2-Werte

CO2-Werte von Briggs & Stratton typgenehmigten Motoren können auf BriggsandStratton.com durch Eingabe von CO2 in die Suchleiste gefunden werden.

Rückschlagkugel im Reinigungsmittelsiphon

Die Kugel in der Reinigungsmittelabsaugvorrichtung gelegentlich prüfen, da sie bei der Lagerung durch getrocknete Reinigungsmittel oder Mineralien im Wasser feststecken kann. Die Rückschlagkugel kann folgendermaßen gelöst werden:

1. Wasserzufuhr abstellen.
2. Bei ausgeschaltetem Motor und nach Druckentlastung ziehen Sie den Schlauch des Reinigungssiphons vom Stecknippelanschluss an der Pumpe ab.
3. Einen festen stumpfen Gegenstand mit einem Durchmesser von höchstens 2 mm, aber mindestens 2,5 cm Länge (z. B. einen Imbusschlüssel), langsam in den Stecknippelanschluss einführen, bis ein Widerstand gespürt wird. Der Widerstand ist die Rückschlagkugel.
4. Langsam nach unten drücken, bis sich die Kugel leicht bewegt, sie darf jedoch nicht weiter als 3 mm gedrückt werden. Um die Kugel zu lösen ist eventuell leichter Druck erforderlich.
5. Schritt 4 und 5 gegebenenfalls wiederholen.
6. Den Absaugschlauch für das Reinigungsmittel wieder auf den Stecknippelanschluss aufsetzen.
7. Um diesem Problem in der Zukunft vorzubeugen, mit PumpSaver behandeln, wie im Abschnitt *Pumpenschutz* während der Lagerung beschrieben.

Wartung der Spritzdüse Abbildung 4

Reinigen Sie die Spritzdüse zur Beseitigung des durch eine verstopfte Spritzdüse verursachten überhöhten Pumpendrucks:

1. Wasserzufuhr abstellen.
2. Entfernen Sie die Spritzdüse von der Düsenverlängerung.
3. Verwenden Sie eine kleine Büroklammer, um Fremdkörper zu entfernen, durch welche die Spritzdüse verstopft oder gedrosselt wird (**B**).
4. Entfernen Sie die Spritzdüse von der Düsenverlängerung.

Wartung des Dichtungsrings Abbildung 10

Die Verwendung vom Schmiermitteln (Rohbenzin oder synthetische Schmiermittel) unterstützen die Dichtfunktion der O-Ringe. Tragen Sie Schmiermittel vor dem Anschluss des Gartenschlauchs an die Pumpe auf alle Dichtungsringe (**A**), Hochdruckschlauch (**B**), Sprühpistole (**C**) und Düsenverlängerung (**D**)auf.

Kaufen Sie ein O-Ring-Pflegeset; Sie erhalten es bei jedem autorisierten Briggs & Stratton Service-Händler. Befolgen Sie die dem Set beiliegenden Anweisungen zur Pflege Ihrer O-Ringe. Ersetzen Sie undichte Verbindungen NICHT durch irgendein Dichtmittel. Ersetzen Sie den O-Ring oder die Dichtung.

Ersatzteile

Dichtungsring-Wartungsset	705002
Wasseinlasssieb	B2384GS
Motoröl, Flasche	100005E
PumpSaver	6039

Lagerung

Wenn Sie Ihren Hochdruckreiniger mehr als 30 Tage nicht verwenden wollen, müssen Sie den Motor und die Pumpe auf die Lagerung vorbereiten.

Pumpenschutz

Zum Schutz der Pumpe vor Schäden durch mineralische Ablagerungen oder Einfrieren, verwenden Sie PumpSaver und schmieren Sie die Kolben und O-Ringe.

HINWEIS Fehlender Frostschutz führt zu Schäden an der Pumpe und zur Unbrauchbarkeit des Geräts. Frostschäden fallen nicht unter die Garantie.

Schutz der Kraftstoffanlage

Kraftstoff kann bei der Lagerung von mehr als 30 Tagen altern. Abgestandener Kraftstoff führt dazu, dass sich Säure und Harzablagerungen im Kraftstoffsystem oder auf wichtigen Teilen des Vergasers bilden.

Es ist nicht nötig, den Kraftstoff aus dem Motor abzulassen, wenn ein Kraftstoffstabilisator gemäß den Anweisungen hinzugefügt wird. Lassen Sie den Motor vor der Einlagerung 2 Minuten lang laufen, damit der Stabilisator durch das Kraftstoffsystem zirkuliert.

Falls der Kraftstoff im Motor nicht mit einem Kraftstoffstabilisator behandelt wurde, muss er in einen zugelassenen Behälter abgelassen werden. Lassen Sie den Motor so lange laufen, bis er aufgrund von Kraftstoffmangel stoppt. Die Verwendung eines Kraftstoffstabilisators im Lagerungsbehälter wird empfohlen, um die Frische aufrecht zu erhalten.

Sonstige Lagerungstipps

1. Kraftstoff darf NICHT von einer Saison zur nächsten aufbewahrt werden, wenn er nicht wie unter *Schutz der Kraftstoffanlage beschrieben behandelt wurde.*
2. Das Gerät mit einer geeigneten Schutzplane abdecken, die Feuchtigkeit abweist.

WARNUNG! Abdeckplanen können Brände verursachen und zum Tod oder schweren Verletzungen führen. Abdeckplanen NICHT auf einen heißen Hochdruckreiniger legen. Das Gerät ausreichend lange abkühlen lassen, bevor es abgedeckt wird.

3. Das Gerät an einem sauberen und trockenen Platz abstellen.

Not for Reproduction

Fehlersuche und -behebung

Problem	Ursache	Behebung
Die Pumpe hat die folgenden Probleme: es baut sich kein Druck auf, schwankender Druck, Klappern, Druckverlust, niedriger Wasserstand.	1. Wählen Sie die gewünschte Spritzdüse: 2. Wasserzufuhr ist blockiert. 3. Unzureichende Wasserzufuhr. 4. Einlassschlauch ist geknickt oder undicht. 5. Einlassschlauchsieb verstopft. 6. Wasserzufuhr beträgt über 38°C (. 7. Hochdruckschlauch ist blockiert oder undicht. 8. Sprühpistole leckt. 9. Spritzdüse verstopft.	1. Durch Hochdruckspritzdüse ersetzen. 2. Wasserzufuhr säubern. 3. Angemessenen Wasserdurchfluss herstellen. 4. Einlassschlauch richten, Leck abdichten. 5. Einlassschlauchsieb prüfen und säubern. 6. Kühlwasser beschaffen. 7. Blockaden im Auslassschlauch beseitigen und ersetzen, wenn undicht. 8. Sprühpistole ersetzen. 9. Spritzdüse sauber machen.
Reinigungsmittel vermischt sich nicht mit Sprühnebel	1. Der Reinigungsmittelsiphon ist nicht eingetaucht. 2. 2.Der Reinigungsmittelsiphon ist verstopft oder gerissen. 3. Hochdruckspritzdüse angebaut. 4. Prüfen Sie, ob die Rückschlagkugel im Reinigungsmittelsiphon feststeckt.	1. Setzen Sie den Siphon auf den Reinigungsmittelbehälter. 2. Reinigen oder ersetzen Sie den Reinigungsmittelsiphon. 3. Durch schwarze benzinbetriebenem ersetzen. 4. Rückschlagkugel im Reinigungsmittelsiphon befreien.
Motor läuft gut ohne Last, aber bleibt unter Last stecken.	Motordrehzahl ist zu gering.	Den Gasregler auf Position SCHNELL ( ) stellen.
Motor springt nicht an, geht nach dem Starten aus oder springt an und läuft unrund.	1. Motor ausschalten auf AUS (0). 2. Motorölstand zu niedrig. 3. Kein Kraftstoff. 4. Zündkabel nicht an der Zündkerze angeschlossen. 5. Übergelaufen.	1. Motor ausschalten auf AUS (0). 2. Kurbelwellengehäuse auf den richtigen Füllstand bringen. 3. Kraftstofftank befüllen. 4. Kabel mit Zündkerze verbinden. 5. 5 Minuten warten und Motor neu starten.

Alle sonstigen Probleme behebt Ihr autorisierter Briggs & Stratton Service-Händler.

Not for Reproduction

Technische Daten

Modell		020740-00	020741-00
Zulässiger Druck	MPa/BAR/PSI	23.4/234/3,400*	22.1/221/3,200*
Max. Durchfluss	LPM/GPM	11.0/2.9*	11.0/2.9*
Nenndruck und Durchfluss	MPa/BAR/PSI @ LPM/GPM	21.4/214/3,100 @ 8.7/2.3*	19.3/193/2,800 @ 8.3/2.2*
Maximaltemperatur Wasserzulauf	°C/°F	38/100	38/100
Hubraum	cc/cu. in.	208/22.69	208/22.69
Zündkerzenabstand	mm/in.	0.76/0.030	0.76/0.030
Tankvolumen	L/Qt.	2.8/3.0	2.8/3.0
Ölvolumen	L/Ounces	0.6/20	0.6/20
Schalldruckpegel @ 3 m	dBA	94§	94§

Nennleistungen: Die Bruttonennleistung für die einzelnen Modelle mit gasbetriebenem Motor wird in Übereinstimmung mit SAE-Code (Society of Automotive Engineers) J1940 (Small Engine Power & Torque Rating Procedure) angegeben und gemäß SAE J1995 bewertet. Die Drehmomentwerte wurden für die Motoren, die auf dem Etikett mit „rpm“ versehen sind, bei 2600 U/min und für alle anderen bei 3060 U/min ermittelt, die PS-Werte bei 3600 U/min. Die Leistungskennlinien sind unter www.BRIGGSandSTRATTON.COM zu finden. Die Nettoleistungswerte wurden mit montiertem Auspuff und Luftreiniger gemessen, während die Bruttoleistungswerte ohne diese Anbauten ermittelt wurden. Die tatsächliche Bruttomotorleistung ist höher als die Nutzleistung des Motors und wird u. a. durch die Betriebsbedingungen und Abweichungen von Motor zu Motor bestimmt. In Anbetracht der breiten Vielfalt an Produkten, in die Motoren eingebaut werden, kann es sein, dass der Motor nicht die bewertete Bruttoleistung entwickelt, wenn er in einem bestimmten motorgetriebenen Gerät verwendet wird. Dieser Unterschied lässt sich auf eine Vielfalt von Faktoren zurückführen, einschließlich u.a. Vielfalt der Motorkomponenten (Luftfilter, Auspuff, Ladung, Kühlung, Vergaser, Kraftstoffpumpe etc.), Einschränkungen bezüglich der Anwendung, Betriebsbedingungen (Temperatur, Luftfeuchtigkeit, Einsatzhöhe) und Abweichungen von Motor zu Motor. Auf Grund von Herstellungs- und Leistungsbegrenzungen kann Briggs & Stratton einen Motor mit einer höheren Leistung durch den Motor dieser Serie ersetzen.

* Gemäß EN 60335-2-79 2012.

§ Gemessener Schalldruck gemäß den Tasmanischen Vorschriften zum Umweltmanagement und -verschmutzung (Sonstiger Lärm).

BRIGGS & STRATTON GEWÄHRLEISTUNGSRICHTLINIEN

BESCHRÄNKTE GARANTIE

Briggs & Stratton garantiert, dass während des unten angegebenen Garantiezeitraums jegliche Teile mit Werkstoff- oder Fertigungsmängeln oder beiden Mängeln kostenlos repariert oder ersetzt werden. Die Transportkosten für das zur Reparatur oder zum Austausch eingesandte Produkt unter dieser Garantie müssen vom Käufer getragen werden. Diese Garantie ist für die Zeiträume und unter den unten genannten Bedingungen wirksam. Für Garantieleistungen finden Sie mit Hilfe unserer Händlersuchkarte unter BRIGGSandSTRATTON.COM den nächstgelegenen Vertragshändler. Der Käufer muss den Vertragshändler kontaktieren und diesem das Produkt für Inspektion und Tests zur Verfügung stellen.
Es besteht keine andere ausdrückliche Garantie. Implizierte Garantien, einschließlich der der allgemeinen Gebrauchstauglichkeit oder Eignung für einen bestimmten Zweck, sind auf ein Jahr ab dem Kaufdatum oder auf den gesetzlich zugelassenen Umfang beschränkt. .Die Haftbarkeit für Folge- oder Begleitschäden ist soweit ausgeschlossen, wie gesetzlich zulässig. In einigen Staaten ist die Dauer der implizierten Garantie bzw. die Beschränkung von Folge- oder Begleitschäden nicht zulässig, daher könnte die oben genannte Beschränkung oder Ausnahme eventuell nicht auf Sie zutreffen. Durch diese Garantie erhalten Sie spezielle Rechte, und von einem Staat zum anderen können Sie außerdem andere, von Land zu Land variierende Rechte haben.

de

GARANTIEZEITRAUM

Element	Verbraucheranwendung	Gewerblicher Einsatz
Gerät	24 Monate	3 Monate
Motor*	24 Monate	3 Monate
Batterie (falls vorhanden)	3 Monate	Keine

***** Trifft nur auf Motoren von Briggs & Stratton zu. Die Garantieabdeckung für Motoren, die nicht von Briggs & Stratton sind, erfolgt durch den Hersteller solcher Motoren. Emissionsbezogene Komponenten unterliegen der Garantieerklärung für Emissionen.
****** In Australien - Unsere Waren werden mit Garantien ausgeliefert, die nicht vom australischen Verbrauchergesetz ausgeschlossen werden können. Bei erheblichen Fehlern haben Sie Anspruch auf Ersatz oder Erstattung sowie auf Schadensersatz bei weiteren angemessen vorhersehbaren Verlusten oder Schäden. Darüber hinaus haben Sie Anspruch auf Reparatur oder Ersatz der Waren, falls diese nicht die zu erwartende Qualität aufweisen und der Defekt keinen erheblichen Fehler darstellt. Bei Garantiefragen wenden Sie sich bitte an einen Vertragshändler in Ihrer Nähe; eine Übersichtskarte finden Sie unter BRIGGSandSTRATTON.COM, oder rufen Sie uns an unter 1300 274 447, bzw. kontaktieren Sie uns per E-Mail oder schriftlich unter salesenquires@briggsandstratton.com.au, Briggs & Stratton Australia Pty Ltd, 1 Moorebank Avenue, NSW, Australien, 2170.
Der Garantiezeitraum beginnt ab Kaufdatum des ersten Einzelshandels oder kommerziellen Kunden. „Private Verwendung“ bedeutet Benutzung in einem Haushalt durch einen Einzelhandelskunden. „Gewerbliche Verwendung” bedeutet alle anderen Verwendungszwecke, einschließlich für gewerbliche Zwecke, Zwecke zum Erzielen eines Einkommens oder für Maschinenverleih. Wenn das Produkt einmal kommerziell genutzt wurde, wird es danach für die Zwecke dieser Garantie als kommerziell genutztes Produkt betrachtet.
Bewahren Sie einfach Ihren Kaufbeleg auf. Wenn Sie bei einer erforderlichen Garantieleistung keinen Kaufbeleg vorlegen, aus dem das Kaufdatum hervorgeht, wird das Herstellungsdatum des Produkts zur Festlegung des Garantiezeitraums herangezogen. Eine Produktregistrierung ist nicht erforderlich, um eine Garantieleistung für Briggs & Stratton Produkte zu erhalten.

ZUR GARANTIE

Garantieleistungen werden ausschließlich von Briggs & Stratton-Vertragshändlern erbracht. Diese Garantie erstreckt sich ausschließlich auf Material- und Verarbeitungsmängel. Sie deckt keine durch unsachgemäße Verwendung oder Missbrauch des Gerätes, unsachgemäße Wartung oder Reparatur, normale Abnutzung und Verschleiß oder alten oder nicht zugelassenen Kraftstoff entstandenen Schäden ab.
Unsachgemäße Verwendung und Missbrauch - Der ordnungsgemäße beabsichtigte Verwendungszweck dieses Produkts ist in der Bedienungsanleitung beschrieben. Die Verwendung des Produkts auf eine Weise, die in der Bedienungsanleitung nicht beschrieben ist, oder die Verwendung des Produkts nach Beschädigung macht diese Garantie ungültig. Eine Garantieleistung ist ausgeschlossen, wenn die Seriennummer des Produkts entfernt oder das Produkt auf irgendeine Weise verändert oder modifiziert wurde oder wenn das Produkt nachweislich unsachgemäß verwendet wurde, z. B. Schäden durch äußere Einwirkung oder Korrosionsschäden durch Wasser bzw. Chemikalien aufweist.
Unsachgemäße Wartung oder Reparatur - Dieses Produkt muss gemäß den in der Bedienungsanleitung angegebenen Verfahren und Terminen gewartet und unter Verwendung von Originalersatzteilen von Briggs & Stratton repariert werden. Durch fehlende Wartung oder die Verwendung von Nicht-Original-Ersatzteilen verursachte Schäden sind durch die Garantie nicht abgedeckt.
Normal e Abnutzung und Verschleiß – Wie alle mechanischen Geräte unterliegt diese Maschine der normalen Abnutzung, selbst wenn sie ordnungsgemäß gewartet wird. Diese Garantie deckt keine Reparaturen ab, wenn Teile oder das gesamte Gerät durch den normalen Gebrauch verschlissen sind. Wartungs- und Verschleißteile, wie Filter, Riemen, Messer und Bremsbeläge (einschließlich Motorbremsbeläge), sind allein auf Grund ihrer Verschleißeigenschaften nicht durch die Garantie abgedeckt, es sei denn, die Schadensursache ist auf Material- oder Verarbeitungsmängel zurückzuführen.
Alte oder unzulässige Kraftstoffe – Zur korrekten Funktionsweise benötigt dieses Produkt frischen Kraftstoff, der den Spezifikationen in der Bedienungsanleitung entspricht. Motor- oder Geräteschäden aufgrund von altem Kraftstoff oder der Verwendung von nicht zugelassenem Kraftstoff (z. B. E15 oder E85 Ethanolmischungen) sind nicht durch Garantie abgedeckt.
Andere Ausschlüsse – Diese Garantie schließt Schäden durch Unfälle, Missbrauch, Modifizierungen, Veränderungen, unvorschriftsmäßige Wartung, Gefrieren oder chemische Zustandsverschlechterung aus. Anbaugeräte oder Zubehör, die nicht Teil der Originalverpackung des Produkts waren, sind von der Gewährleistung ausgenommen. Die Gewährleistung gilt nicht für Geräte, die als Hauptenergieversorgung anstatt als Hilfsenergieversorgung verwendet werden bzw. für Geräte, die in lebenserhaltenden Anwendungen eingesetzt werden. Diese Garantie deckt keine gebrauchten, überarbeiteten, aus zweiter Hand stammenden oder Ausstellungsgeräte oder -motoren ab. Diese Garantie schließt Schäden aus, die auf höhere Gewalt zurückzuführen sind und sich der Kontrolle durch den Hersteller entziehen.

80010169_DE Rev C

Not for reproduction

Πίνακας περιεχομένων

Δυνατότητες και χειριστήρια 4
Περιγραφή εξοπλισμού 5
Συναρμολόγηση 5
Σύμβολα ασφάλειας και ελέγχου 5
Λειτουργία. 5
Συντήρηση 8
Αποθήκευση 9
Αντιμετώπιση προβλημάτων 10
Προδιαγραφές 10
Εγγύηση 11

Σύμβολα ασφάλειας και ελέγχου

el

Το σύμβολο προειδοποίησης ασφαλείας επισημαίνει ενδεχόμενο κίνδυνο τραυματισμού. Ένα σύμβολο ασφαλείας μπορεί να χρησιμοποιηθεί για να υποδηλώσει το είδος του κινδύνου. **ΠΡΟΕΙΔΟΠΟΙΗΣΗ** υποδεικνύει κίνδυνο που, αν δεν αποφευχθεί, *ενδέχεται* να επιφέρει θανάσιμο ή σοβαρό τραυματισμό. **ΠΡΟΣΟΧΗ** υποδεικνύει κίνδυνο που, αν δεν αποφευχθεί, *ενδέχεται* να επιφέρει μικρό ή μέτριο τραυματισμό. ***ΕΙΔΟΠΟΙΗΣΗ*** υποδεικνύει πληροφορίες που θεωρούνται σημαντικές αλλά δεν αφορούν κινδύνους.

Σύμβολο προειδοποίησης ασφάλειας

Εγχειρίδιο οδηγιών

Τοξικές αναθυμιάσεις

Θερμή επιφάνεια

Πτώση

Πυρκαγιά

Μη πόσιμο νερό

Χημικό έγκαυμα

Έκρηξη

Ηλεκτροπληξία

Κινούμενα εξαρτήματα

Ιπτάμενα αντικείμενα

Εκτοξευόμενα αντικείμενα

Κλότσημα

Έγχυση υγρού

Γρήγορα

Αργά

Τσοκ

Λειτουργία

Έλεγχος στάθμης λαδιού

Απαγόρευση εκκίνησης κινητήρα

Απενεργοποίηση παροχής καυσίμου

Ενεργοποίηση παροχής καυσίμου

Απενεργοποίηση

Ενεργοποίηση

Not for Reproduction

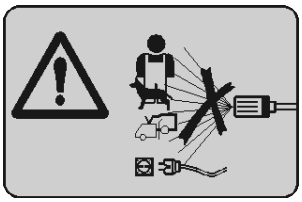

Ποτέ μην στρέφετε το πιστόλι ψεκασμού προς τα επάνω σας, προς άλλους ή προς ζώα. Ποτέ μην ψεκάζετε κοντά σε ηλεκτρική πηγή ή επάνω στην ίδια τη μονάδα.
Το εν λόγω μηχάνημα δεν προορίζεται για χρήση από άτομα (συμπεριλαμβανομένων των παιδιών) με μειωμένες σωματικές, αισθητηριακές ή διανοητικές ικανότητες ή έλλειψη εμπειρίας και γνώσης εκτός αν επιτηρούνται και τους έχουν δοθεί οδηγίες όσον αφορά την ασφαλή λειτουργία του και την κατανόηση των κινδύνων που ενέχει.

ΠΡΟΕΙΔΟΠΟΙΗΣΗ

- Το συγκεκριμένο μηχάνημα έχει σχεδιαστεί για χρήση με το καθαριστικό που παρέχει ή συνιστά ο κατασκευαστής. Η χρήση άλλων καθαριστικών ή χημικών υπάρχει κίνδυνος να επιφέρει δυσμενείς επιπτώσεις στην ασφάλεια του μηχανήματος.
- Η δυνατότητα εκτόξευσης νερού με υψηλή πίεση ενέχει κινδύνους αν δεν χρησιμοποιηθεί σωστά. Δεν πρέπει να εκτοξεύετε νερό σε ανθρώπους, σε ηλεκτρικό εξοπλισμό την ώρα που λειτουργεί ή στο ίδιο το μηχάνημα.
- Μη χρησιμοποιείτε το μηχάνημα κοντά σε άλλα άτομα εκτός αν φορούν προστατευτικά ρούχα.
- Μην εκτοξεύετε νερό προς εσάς ή άλλα άτομα για να καθαρίσετε τα ρούχα ή τα παπούτσια σας.
- Κίνδυνος έκρηξης – Μην ψεκάζετε εύφλεκτα υγρά.
- Τα μηχανήματα καθαρισμού υψηλής πίεσης δεν πρέπει να χρησιμοποιούνται από παιδιά ή από μη καταρτισμένο προσωπικό.
- Οι εύκαμπτοι σωλήνες υψηλής πίεσης, οι διατάξεις τους και οι σύνδεσμοί τους παίζουν σημαντικό ρόλο όσον αφορά την ασφάλεια του μηχανήματος. Χρησιμοποιήστε μόνο τους εύκαμπτους σωλήνες, τις διατάξεις τους και τους συνδέσμους τους που συνιστά ο κατασκευαστής.
- Για να διαφυλαχθεί η ασφάλεια του μηχανήματος, πρέπει να χρησιμοποιείτε μόνο γνήσια ανταλλακτικά του κατασκευαστή ή αντίστοιχά τους που είναι εγκεκριμένα από τον κατασκευαστή.
- Το νερό που έχει περάσει μέσα από βαλβίδες αντεπιστροφής θεωρείται μη πόσιμο.
- Μη χρησιμοποιήσετε το μηχάνημα αν εντοπίσετε ζημιά ή σε σημαντικά εξαρτήματά του, π.χ. στις διατάξεις ασφαλείας, στους εύκαμπτους σωλήνες υψηλής πίεσης ή στο πιστόλι με τη σκανδάλη ψεκασμού.
- Όπου δεν υπάρχουν κλειδί ανάφλεξης και μπαταρία, η αποσύνδεση είναι εφικτή με ισοδύναμα μέσα.

- Μη χρησιμοποιήσετε μηχανήματα με κινητήρες καύσης σε εσωτερικούς χώρους εκτός αν ο επαρκής εξαερισμός τους έχει αξιολογηθεί και εγκριθεί από τις αρμόδιες εθνικές αρχές για θέματα εργασίας.
- Διασφαλίστε ότι δεν υπάρχουν εκπομπές καυσαερίων κοντά στις εισόδους αέρα.
- Δεν πρέπει να χρησιμοποιείτε λανθασμένα καύσιμα επειδή ενδέχεται να αποδειχθούν επικίνδυνα.
- Ο διακόπτης του κινητήρα πρέπει να βρίσκεται στη θέση διακοπής λειτουργίας (OFF (0)) κατά τις εργασίες καθαρισμού ή συντήρησης και κατά την αντικατάσταση εξαρτημάτων.

Σήμανση Προειδοποίησης Εικόνα 1

Μια σήμανση προειδοποίησης παρέχεται στη μονάδα σας για να σας ενημερώσει για τους πιθανούς κινδύνους ασφαλείας. Εάν η σήμανση καταστραφεί ή δεν είναι ευανάγνωστη, αντικαταστήστε την επικοινωνώντας με τον τοπικό σας αντιπρόσωπο της Briggs & Stratton για να προμηθευτείτε μία νέα.

Στοιχεία επικοινωνίας ευρωπαϊκού γραφείου

Για ερωτήσεις σχετικά με τις εκπομπές αερίων στην Ευρώπη, παρακαλούμε επικοινωνήστε με το ευρωπαϊκό μας γραφείο στο:

Max-Born-Straße 2, 68519 Viernheim, Γερμανία

Περιγραφή εξοπλισμού

Διαβάστε προσεκτικά αυτό το εγχειρίδιο και εξοικειωθείτε με το μηχάνημα καθαρισμού υψηλής πίεσης. Εξοικειωθείτε με τις εφαρμογές του, τα όριά του και κάθε ενεχόμενο κίνδυνο. Φυλάξτε αυτές τις πρωτότυπες οδηγίες για μελλοντική αναφορά.

Αυτό το οικιακό σύστημα υψηλής ποιότητας περιλαμβάνει τροχούς 25,4 εκατοστά (10 “), αντλία αξονικού εκκέντρου με έμβολα από ανοξείδωτο χάλυβα, αυτόματο σύστημα ψύξης, σιφόνι απορρυπαντικού, ακροφύσιο ψεκασμού ταχείας σύνδεσης, σωλήνα βαριάς εργασίας 9,1 μέτρα (30 ‘), και πολλά άλλα.

Έχει καταβληθεί κάθε δυνατή προσπάθεια για να εξασφαλιστεί ότι οι πληροφορίες στο παρόν εγχειρίδιο είναι ακριβείς και επίκαιρες. Ωστόσο, διατηρούμε το δικαίωμα να αλλάξουμε, να τροποποιήσουμε, ή με άλλο τρόπο, να βελτιώσουμε το προϊόν και το παρόν έγγραφο οποιαδήποτε στιγμή χωρίς να προηγηθεί σχετική ειδοποίηση.

ΕΙΔΟΠΟΙΗΣΗ Αν έχετε απορίες για την προβλεπόμενη χρήση, ρωτήστε τον αντιπρόσωπο ή επικοινωνήστε με το εξουσιοδοτημένο κέντρο επισκευών. ΠΟΤΕ μη θέσετε σε λειτουργία μονάδες με σπασμένα ή ελλιπή εξαρτήματα ή χωρίς προστατευτικό περίβλημα ή καλύμματα. ΜΗΝ παρακάμψετε οποιαδήποτε διάταξη ασφάλειας στο μηχάνημα. ΜΗΝ τροποποιήσετε το μηχάνημα καθαρισμού υψηλής πίεσης με οποιονδήποτε τρόπο. Αυτός ο εξοπλισμός έχει σχεδιαστεί για να χρησιμοποιείται **ΜΟΝΟ** με εγκεκριμένα εξαρτήματα της Briggs & Stratton Power.

Μεταφορά

Κατά τη μεταφορά του εξοπλισμού με όχημα ή ρυμουλκούμενο, ΑΔΕΙΑΣΤΕ τη δεξαμενή καυσίμου ή γυρίστε τη βαλβίδα ροής καυσίμου, αν υπάρχει, στη θέση ΑΠΕΝΕΡΓΟΠΟΙΗΣΗΣ (0). ΜΗ γείρετε τον κινητήρα ή τον εξοπλισμό γιατί θα χυθεί το καύσιμο.

Συναρμολόγηση

Προσάρτηση της λαβής Εικόνα 2 3

1. Τοποθετήστε τη λαβή (**2, A**) πάνω στα στηρίγματα και ευθυγραμμίστε τις τρύπες.
2. Περάστε τις βίδες (**2, B**) στις τρύπες από το εσωτερικό μέρος της μονάδας, βιδώστε τους πλαστικούς σφικτήρες (**2, C**), και ασφαλίστε.
3. Προσαρτήστε τους μεταλλικούς συνδετήρες με τα ελατήρια (**3,A**) περνώντας τους πίρους με τη σφαιρική κεφαλή (**3,B**) μέσα από τις οπές στην αριστερή πλευρά της λαβής (όπως τη βλέπετε από την μπροστινή πλευρά της μονάδας). Προσαρτήστε τις πλαστικές ασφάλειες (**3,C**) και σφίξτε τες.
4. Περάστε τους καουτσουκένιους δακτυλίους στερέωσης (**3,D**) στις οπές της λαβής.

ΕΙΔΟΠΟΙΗΣΗ Για να εγκαταστήσετε εύκολα τους καουτσουκένιους δακτυλίους στερέωσης, βουτήξτε τους πρώτα μέσα σε σαπουνόνερο.

Δυνατότητες και χειριστήρια Εικόνα 4

A	Λαστιχένιος σωλήνας υψηλής πίεσης	**L**	Οπή αποστράγγισης λαδιού
B	Ακροφύσια ψεκασμού	**M**	Στόμιο πλήρωσης λαδιού
C	Φίλτρο αέρα	**N**	Διακόπτης κινητήρα
D	Αντλία	**P**	Μίζα επαναφοράς
E	Έξοδος υψηλής πίεσης	**R**	Βαλβίδα καυσίμου
F	Είσοδος νερού	**S**	Μοχλός τσοκ
G	Προειδοποιητική ετικέτα	**T**	Μοχλός γκαζιού
H	Αυτόματο σύστημα επανάψυξης	**U**	Δεξαμενή καυσίμου
J	Λαστιχένιος σωλήνας σιφονιού απορρυπαντικού	**V**	Επέκταση ακροφυσίου με μηχανισμό γρήγορης σύνδεσης
K	Ετικέτα αναγνώρισης	**W**	Πιστόλι ψεκασμού

Λειτουργία

Συστάσεις όσον αφορά το λάδι Εικόνα 5

Για άριστες επιδόσεις, συνιστούμε τη χρήση των εγκεκριμένων λαδιών με την εγγύηση της Briggs & Stratton. Αποδεκτά είναι και άλλα απορρυπαντικά λάδια υψηλής ποιότητας αν έχουν ταξινόμηση για υπηρεσίες SF, SG, SH, SJ ή ανώτερη. ΜΗ χρησιμοποιήσετε ειδικά πρόσθετα.

Η εξωτερική θερμοκρασία καθορίζει το ιξώδες του λαδιού που ενδείκνυται για τον κινητήρα. Χρησιμοποιήστε το διάγραμμα για να επιλέξετε το ιδανικό ιξώδες με βάση την περιοχή των αναμενόμενων τιμών εξωτερικής θερμοκρασίας.

* Αν το SAE 30 χρησιμοποιηθεί σε θερμοκρασία κάτω από τους 4°C (40°F), η εκκίνηση θα γίνει με δυσκολία.

** Αν το 10W30 χρησιμοποιηθεί σε θερμοκρασία πάνω από τους 27°C (80°F), ενδέχεται να αυξηθεί η κατανάλωση λαδιού. Φροντίστε να ελέγχετε τη στάθμη του λαδιού συχνότερα.

Έλεγχος/Προσθήκη λαδιού στον κινητήρα Εικόνα 4 6

Η στάθμη του λαδιού πρέπει να ελέγχεται πριν από κάθε χρήση ή τουλάχιστον κάθε 8 ώρες λειτουργίας. Διατηρήστε τη στάθμη του λαδιού στα κανονικά επίπεδα.

1. Διασφαλίστε ότι το μηχάνημα καθαρισμού υψηλής πίεσης βρίσκεται πάνω σε επίπεδη επιφάνεια.
2. Καθαρίστε προσεκτικά την περιοχή γύρω από το πώμα πλήρωσης (**4,M**) και αφαιρέστε την τάπα πλήρωσης λαδιού.

el

Not for reproduction

3. Βεβαιωθείτε ότι το λάδι έχει φτάσει στο σημείο υπερχείλισης (**6,A**) στο άνοιγμα για το στόμιο πλήρωσης λαδιού.
4. Αν χρειαστεί, ρίξτε με αργό ρυθμό το λάδι μέσα στο άνοιγμα για το στόμιο πλήρωσης λαδιού. Ελέγχοντας συχνά τη στάθμη του λαδιού, ρίξτε λάδι ως το σημείο υπερχείλισης.

ΕΙΔΟΠΟΙΗΣΗ Σταματήστε και περιμένετε να κατακαθίσει το λάδι. Φροντίστε να σκουπίζετε και να καθαρίζετε τη βυθομετρική ράβδο κάθε φορά που ελέγχετε τη στάθμη του λαδιού. Το λάδι ΔΕΝ πρέπει να ξεχειλίζει.

5. Επανατοποθετήστε και σφίξτε την τάπα πλήρωσης λαδιού.

ΕΙΔΟΠΟΙΗΣΗ ΜΗΝ επιχειρήσετε να περιστρέψετε το στρόφαλο ή να ξεκινήσετε τον κινητήρα χωρίς να έχετε βάλει τη συνιστώμενη ποσότητα λαδιού. Έτσι μπορεί να προκληθεί βλάβη του κινητήρα.

el

⚠ **ΠΡΟΣΟΧΗ** Αποφύγετε την παρατεταμένη ή επαναλαμβανόμενη επαφή του δέρματος με χρησιμοποιημένο λάδι κινητήρα. Το χρησιμοποιημένο λάδι του κινητήρα έχει αποδειχθεί ότι προκαλεί καρκίνο του δέρματος σε ορισμένα πειραματόζωα. Πλύνετε καλά τις εκτεθειμένες περιοχές με σαπούνι και νερό.

ΦΥΛΑΞΤΕ ΤΟ ΜΑΚΡΙΑ ΑΠΟ ΤΑ ΠΑΙΔΙΑ. ΜΗ ΡΥΠΑΙΝΕΤΕ ΤΟ ΠΕΡΙΒΑΛΛΟΝ. ΣΥΜΒΑΛΕΤΕ ΣΤΗ ΔΙΑΤΗΡΗΣΗ ΤΩΝ ΦΥΣΙΚΩΝ ΠΟΡΩΝ. ΕΠΙΣΤΡΕΨΤΕ ΤΟ ΧΡΗΣΙΜΟΠΟΙΗΜΕΝΟ ΛΑΔΙ ΣΤΑ ΚΕΝΤΡΑ ΣΥΛΛΟΓΗΣ.

Προσθήκη καυσίμου Εικόνα 7

Το καύσιμο πρέπει να πληροί τις εξής απαιτήσεις:

- Να είναι καθαρή, φρέσκια, αμόλυβδη βενζίνη.
- Να έχει τουλάχιστον 91 RON (87 οκτάνια/87 AKI). Για τη χρήση σε μεγάλο υψόμετρο, ανατρέξτε στην ενότητα *Μεγάλο υψόμετρο*.
- Αποδεκτή είναι η βενζίνη με έως και 10% περιεκτικότητα σε αιθανόλη (βενζόλη).

ΕΙΔΟΠΟΙΗΣΗ Αν χρησιμοποιήσετε μη εγκεκριμένα καύσιμα, υπάρχει κίνδυνος να προκληθεί ζημιά στο μηχάνημα καθαρισμού υψηλής πίεσης και να καταστεί άκυρη η εγγύηση. ΔΕΝ ΠΡΕΠΕΙ να χρησιμοποιήσετε μη εγκεκριμένη βενζίνη, π.χ. E15 και E85. ΔΕΝ ΠΡΕΠΕΙ να αναμειγνύετε λάδι στη βενζίνη ούτε να τροποποιήσετε τον κινητήρα για να μπορεί να λειτουργήσει με εναλλακτικά καύσιμα.

Για να προστατέψετε το σύστημα καυσίμου από τον σχηματισμό ρητινών, κατά την προσθήκη καυσίμου αναμείξτε το με σταθεροποιητή. Ανατρέξτε στην ενότητα *Αποθήκευση*. Όλα τα καύσιμα δεν είναι ίδια. Αν αντιμετωπίσετε προβλήματα όσον αφορά την εκκίνηση ή τις επιδόσεις του κινητήρα μετά τη χρήση κάποιου συγκεκριμένου καυσίμου, αλλάξτε προμηθευτή ή μάρκα καύσιμου. Για τον συγκεκριμένο κινητήρα είναι εγκεκριμένη η λειτουργία με βενζίνη. Το σύστημα ελέγχου εκπομπών για τον συγκεκριμένο κινητήρα είναι EM (Engine Modifications, τροποποιήσεις κινητήρα).

ΠΡΟΕΙΔΟΠΟΙΗΣΗ! Το καύσιμο και οι αναθυμιάσεις του είναι εξαιρετικά εύφλεκτα και εκρηκτικά υλικά οπότε υπάρχει κίνδυνος να προκαλέσουν εγκαύματα, πυρκαγιά ή έκρηξη και να επιφέρουν θανάσιμο ή σοβαρό τραυματισμό. Σβήστε τον κινητήρα του μηχανήματος καθαρισμού υψηλής πίεσης και αφήστε τον να κρυώσει για τουλάχιστον 2 λεπτά προτού αφαιρέσετε το πώμα του δοχείου καυσίμου. Χαλαρώστε το πώμα σιγά-σιγά για να εκτονωθεί η πίεση στη δεξαμενή. Πρέπει να γεμίζετε τη δεξαμενή καυσίμου σε εξωτερικούς χώρους. Φροντίστε να ΜΗΝ ξεχειλίσει η δεξαμενή. Αφήστε χώρο για τη διαστολή του καυσίμου. Αν χυθεί καύσιμο, περιμένετε να εξατμιστεί προτού θέσετε σε λειτουργία τον κινητήρα. Φυλάξτε το καύσιμο μακριά από σπινθήρες, γυμνές φλόγες, φλόγιστρα, πηγές θέρμανσης και άλλες πηγές ανάφλεξης. Φροντίστε να ελέγχετε συχνά μήπως οι γραμμές, η δεξαμενή, η τάπα και οι σύνδεσμοι των σωλήνων του καυσίμου παρουσιάζουν ρωγμές ή διαρροή. Αν χρειαστεί, αντικαταστήστε όποιο εξάρτημα παρουσιάζει πρόβλημα. ΜΗΝ ανάβετε τσιγάρο και μην καπνίζετε κοντά.

1. Καθαρίστε την περιοχή γύρω από την τάπα πλήρωσης καυσίμου και αφαιρέστε την.
2. Προσθέστε με αργό ρυθμό καθαρό, φρέσκο, αμόλυβδο καύσιμο στη δεξαμενή καυσίμου. Προσέξτε να μην ξεχειλίσει. Για να υπάρχει αρκετός χώρος όταν θα διασταλεί το καύσιμο, φροντίστε να μη γεμίζετε τη δεξαμενή καυσίμου πάνω από τη βάση του λαιμού της.
3. Πριν από την εκκίνηση του κινητήρα, κλείστε το δοχείο καυσίμου με το πώμα του και περιμένετε να εξατμιστεί όσο καύσιμο έχει χυθεί.

Μεγάλο υψόμετρο

Σε υψόμετρο πάνω από τα 1.524 μέτρα (5.000 πόδια), αποδεκτή είναι η βενζίνη τουλάχιστον 85 οκτανίων/85 AKI (89 RON). Για να διατηρηθεί η συμμόρφωση προς τις διατάξεις περί εκπομπών, απαιτείται ρύθμιση για μεγάλο υψόμετρο. Η λειτουργία χωρίς τη ρύθμιση αυτή θα προκαλέσει μειωμένες επιδόσεις, αυξημένη κατανάλωση καυσίμου και αυξημένες εκπομπές. Αν χρειαστείτε πληροφορίες όσον αφορά τη ρύθμιση για μεγάλο υψόμετρο, αποταθείτε σε εξουσιοδοτημένο αντιπρόσωπο της Briggs & Stratton. Σε υψόμετρο κάτω από τα 762 μέτρα (2.500 πόδια) δεν συνιστάται η λειτουργία του κινητήρα με τη ρύθμιση για μεγάλο υψόμετρο.

Θέση μηχανήματος καθαρισμού υψηλής πίεσης Εικόνα 8

Δηλητηρίαση από μονοξείδιο του άνθρακα

ΠΡΟΕΙΔΟΠΟΙΗΣΗ! Τα αέρια της εξάτμισης περιέχουν μονοξείδιο του άνθρακα, ένα δηλητηριώδες αέριο που μπορεί να αποβεί θανατηφόρο μέσα σε λίγα λεπτά. ΕΙΝΑΙ άοσμο, αόρατο και άγευστο. Ακόμη και αν δεν μυρίσετε τα αέρια της εξάτμισης, υπάρχει πάντα η πιθανότητα να μείνετε εκτεθειμένοι στο μονοξείδιο του άνθρακα. Χρησιμοποιήστε το προϊόν ΜΟΝΟ σε εξωτερικούς χώρους μακριά από παράθυρα, πόρτες και οπές εξαερισμού για να μειώσετε τον κίνδυνο συγκέντρωσης μονοξειδίου του άνθρακα και εισόδου του σε κατοικημένους χώρους. Εγκαταστήστε συστήματα συναγερμού σε περίπτωση ανίχνευσης διοξειδίου του άνθρακα είτε αυτά που λειτουργούν με μπαταρία είτε άλλα που ενσωματώνονται στο μηχάνημα και διαθέτουν εφεδρική μπαταρία και ακολουθήστε τις οδηγίες του κατασκευαστή του κάθε συστήματος. Τα συστήματα συναγερμού σε περίπτωση ανίχνευσης καπνού δεν ανιχνεύουν το μονοξείδιο του άνθρακα. ΜΗ χρησιμοποιήσετε το προϊόν μέσα σε σπίτια, γκαράζ, ψηλοτάβανα ή χαμηλοτάβανα υπόγεια, φράχτες ή άλλους μερικώς κλειστούς χώρους ακόμη και αν χρησιμοποιείτε ανεμιστήρες ή ανοίγετε πόρτες και παράθυρα για εξαερισμό. Το μονοξείδιο του άνθρακα συσσωρεύεται γρήγορα στους χώρους αυτούς και μπορεί να παραμείνει για ώρες, ακόμη και αφού διακοπεί η λειτουργία του προϊόντος. Το προϊόν πρέπει να είναι ΠΑΝΤΑ τοποθετημένο σε προσήνεμο σημείο και με την εξάτμιση του κινητήρα στραμμένη μακριά από κατοικημένους χώρους. Αν αρχίσετε να νιώθετε ναυτία, ζάλη ή αδυναμία κατά τη χρήση του προϊόντος, βγείτε ΑΥΤΟΣΤΙΓΜΕΙ έξω στον καθαρό αέρα. Επισκεφτείτε γιατρό. Ίσως έχετε πάθει δηλητηρίαση από μονοξείδιο του άνθρακα.

Κίνδυνος πυρκαγιάς

ΠΡΟΕΙΔΟΠΟΙΗΣΗ! Λόγω της θερμότητας της εξάτμισης/των καυσαερίων υπάρχει κίνδυνος να προκληθεί ανάφλεξη σε εύφλεκτων υλικών και κατασκευών ή ζημιά στη δεξαμενή καυσίμου με αποτέλεσμα να ξεσπάσει πυρκαγιά που ενδέχεται να επιφέρει θανάσιμο ή σοβαρό τραυματισμό. Αφήστε ελεύθερο χώρο τουλάχιστον 1,5 μέτρων (5 ποδιών) γύρω από κάθε πλευρά του μηχανήματος καθαρισμού υψηλής πίεσης καθώς και από την επάνω πλευρά του.

Σύνδεση του λαστιχένιου σωλήνα και της παροχής νερού στην αντλία Εικόνα 4

ΕΙΔΟΠΟΙΗΣΗ Ελέγξτε μήπως ο λαστιχένιος σωλήνας υψηλής πίεσης παρουσιάζει σημάδια κοψίματος, διαρροής ή φθοράς.

1. Τραβήξτε προς τα πίσω το κολάρο του λαστιχένιου σωλήνα υψηλής πίεσης (**A**), περάστε το συρτά πάνω στο πιστόλι ψεκασμού (**W**) και αφήστε το κολάρο. Τραβήξτε δυνατά τον λαστιχένιο σωλήνα για να βεβαιωθείτε ότι έχει στερεωθεί καλά.
2. Προσαρτήστε το άλλο άκρο του λαστιχένιου σωλήνα στη έξοδο (**E**) πάνω στην αντλία και σφίξτε το.
3. Ελέγξτε τη σχάρα της εισόδου προτού συνδέσετε το λάστιχο κήπου στην είσοδο της παροχής νερού (**F**). Καθαρίστε τη σχάρα αν περιέχει κατάλοιπα ή αντικαταστήστε την αν έχει χαλάσει. ΜΗ χρησιμοποιήσετε το μηχάνημα καθαρισμού υψηλής πίεσης αν έχει χαλάσει η σχάρα της εισόδου.
4. Βεβαιωθείτε ότι η πηγή νερού έχει την ικανότητα παροχής νερού με ρυθμό ροής πάνω από 14,76 λίτρα (3,9 γαλόνια)

Not for Reproduction

ανά λεπτό και με πίεση 0,14-0,55 MPa (1,4-5,5 BAR ή 20-80 PSI) στο άκρο του σωλήνα κήπου στο μηχάνημα καθαρισμού υψηλής πίεσης.

5. Αφήστε το νερό να περάσει μέσα από το λάστιχο κήπου για να απομακρύνει κάθε κατάλοιπο.

ΕΙΔΟΠΟΙΗΣΗ Χρησιμοποιήστε ΜΟΝΟ κρύο νερό (με θερμοκρασία κάτω από τους 38°C (100°F)).

ΕΙΔΟΠΟΙΗΣΗ Αν χρησιμοποιήσετε βαλβίδα αντεπιστροφής στην είσοδο της αντλίας, υπάρχει κίνδυνος να πάθει ζημιά η αντλία. Μεταξύ της εισόδου του μηχανήματος καθαρισμού υψηλής πίεσης και της βαλβίδας αντεπιστροφής πρέπει να υπάρχουν ανεμπόδιστα τουλάχιστον 3 μέτρα (10 πόδια) του λάστιχου κήπου.

ΠΡΟΕΙΔΟΠΟΙΗΣΗ Το νερό που έχει περάσει μέσα από τη βαλβίδα αντεπιστροφής θεωρείται μη πόσιμο.

6. Συνδέστε λάστιχο κήπου (όχι μακρύτερο από 15 μέτρα (50 πόδια)) στην είσοδο της παροχής νερού και σφίξτε το.
7. ΑΝΟΙΞΤΕ την παροχή νερού, πιέστε το κόκκινο κουμπί στο πιστόλι και πιέστε τη σκανδάλη για να εξαερωθεί το σύστημα. Αντικαταστήστε το πιστόλι αν δεν ασφαλίζει η σκανδάλη.
8. Προσαρτήστε την επέκταση του ακροφυσίου (**V**) στο πιστόλι (**W**) και σφίξτε την.
9. Τραβήξτε προς τα πίσω το κολάρο της επέκτασης του ακροφυσίου, περάστε μέσα το ακροφύσιο ψεκασμού (**B**) και αφήστε το. Τραβήξτε δυνατά το ακροφύσιο ψεκασμού για να βεβαιωθείτε ότι έχει ασφαλίσει στη θέση του.

Έναρξη λειτουργίας του μηχανήματος καθαρισμού υψηλής πίεσης Εικόνα 4

ΕΙΔΟΠΟΙΗΣΗ ΜΗ θέσετε σε λειτουργία την αντλία χωρίς να συνδέσετε και να ενεργοποιήσετε την παροχή νερού.

1. Φέρτε τον μοχλό παροχής καυσίμου (**R**) στη θέση ΕΝΕΡΓΟΠΟΙΗΣΗΣ ( ).
2. Περιστρέψτε τον διακόπτη του κινητήρα (**N**) και φέρτε τον στη θέση ΕΝΕΡΓΟΠΟΙΗΣΗΣ (I).
3. Φέρτε τον μοχλό του χειριστηρίου του γκαζιού (**T**) στη θέση ΓΡΗΓΟΡΑ ( ) που υποδεικνύεται στον κινητήρα με την εικόνα του λαγού.
4. Φέρτε τον μοχλό του τσοκ (**S**) στη θέση ΤΣΟΚ ( ).

ΕΙΔΟΠΟΙΗΣΗ Για να παραμείνει ζεστός ο κινητήρας, σιγουρευτείτε ότι ο μοχλός του τσοκ είναι στη θέση ΛΕΙΤΟΥΡΓΙΑ ( ).

ΠΡΟΕΙΔΟΠΟΙΗΣΗ! Η μίζα και άλλα περιστρεφόμενα εξαρτήματα υπάρχει κίνδυνος να μαγκώσουν στα χέρια, στα μαλλιά, στα ρούχα ή σε αξεσουάρ με αποτέλεσμα σοβαρό τραυματισμό. ΠΟΤΕ μη θέσετε σε λειτουργία το μηχάνημα καθαρισμού υψηλής πίεσης χωρίς το προστατευτικό περίβλημα ή τα καλύμματα. ΜΗ φοράτε φαρδιά ρούχα, κοσμήματα ή οτιδήποτε θα μπορούσε να πιαστεί στη μίζα ή σε άλλα περιστρεφόμενα εξαρτήματα. Δέστε τα μαλλιά σας αν είναι μακριά και βγάλτε τα κοσμήματά σας.

ΕΙΔΟΠΟΙΗΣΗ Προτού θέσετε σε λειτουργία το μηχάνημα καθαρισμού υψηλής πίεσης, πρέπει οπωσδήποτε να φορέσετε προστατευτικά γυαλιά και ρούχα.

ΠΡΟΕΙΔΟΠΟΙΗΣΗ! Με τη δύναμη του νερού υπάρχει κίνδυνος να γυρίσει ανάποδα η κάννη ψεκασμού ή να μετακινηθούν αντικείμενα με αποτέλεσμα να προκληθεί σοβαρός τραυματισμός. Όταν χρησιμοποιείτε το μηχάνημα ή βρίσκεστε κοντά του, πρέπει να φοράτε πάντα έμμεσα αεριζόμενα γυαλιά ασφαλείας (για προστασία από πιτσιλιές χημικών) με σήμανση για τη συμμόρφωσή τους προς το πρότυπο ANSI Z87.1. Πρέπει να φοράτε πάντα προστατευτικά ρούχα, π.χ. μακρυμάνικο πουκάμισο, μακριά παντελόνια και κλειστά παπούτσια.

5. Κατά την εκκίνηση του κινητήρα, πιάστε τη λαβή επαναφοράς και τραβήξτε την αργά ωσότου συναντήσετε αντίσταση. Ύστερα τραβήξτε την γρήγορα για να πάρει μπρος ο κινητήρας.

ΠΡΟΕΙΔΟΠΟΙΗΣΗ! Αν κλοτσήσει το κορδόνι της μίζας (αν μαζευτεί γρήγορα), θα τραβήξει το χέρι και το μπράτσο σας προς τον κινητήρα προτού προλάβετε να το αφήσετε οπότε υπάρχει κίνδυνος σοβαρού τραυματισμού λόγω κατάγματος, μωλώπων ή διαστρέμματος. ΠΟΤΕ μην τραβήξετε το κορδόνι της μίζας αν δεν εκτονωθεί πρώτα η πίεση στο πιστόλι ψεκασμού. Κατά την εκκίνηση του κινητήρα, τραβήξτε αργά το κορδόνι ωσότου συναντήσετε αντίσταση και μετά τραβήξτε το γρήγορα προτού κλοτσήσει. Πιάστε σταθερά το πιστόλι και με τα δύο χέρια όταν χρησιμοποιείτε ψεκασμό υψηλής πίεσης για να αποφύγετε κάθε κίνδυνο τραυματισμού όταν κλοτσήσει το πιστόλι ψεκασμού.

6. Φέρτε και πάλι αργά στη θέση της τη λαβή επαναφοράς. ΜΗΝ αφήσετε το σχοινί να επανέλθει απότομα στη μίζα.
7. Μετά από κάθε αποτυχημένη προσπάθεια εκκίνησης του κινητήρα στρέψτε το πιστόλι προς ασφαλή κατεύθυνση, πατήστε το κόκκινο κουμπί και πιέστε τη σκανδάλη για να εκτονωθεί η υψηλή πίεση.
8. Όταν πάρει μπρος ο κινητήρας, φέρτε αργά τον μοχλό του τσοκ στη θέση ΛΕΙΤΟΥΡΓΙΑ ( ) την ώρα που ζεσταίνεται ο κινητήρας. Αν ρετάρει ο κινητήρας, φέρτε τον μοχλό του τσοκ στη θέση ΤΣΟΚ ( ) και ύστερα στη θέση ΛΕΙΤΟΥΡΓΙΑ ( ).

NOTICE Όση ώρα λειτουργεί το μηχάνημα καθαρισμού υψηλής πίεσης ο μοχλός του γκαζιού πρέπει να βρίσκεται πάντα στη θέση ΓΡΗΓΟΡΑ ( ).

ΠΡΟΕΙΔΟΠΟΙΗΣΗ! Η υψηλής πίεσης ροή νερού που παράγει ο συγκεκριμένος εξοπλισμός υπάρχει κίνδυνος να κόψει το δέρμα και τους υποδόριους ιστούς με αποτέλεσμα σοβαρό τραυματισμό και πιθανό ακρωτηριασμό. Αν κοπείτε λόγω της πίεσης υγρού, καλέστε αμέσως γιατρό. ΜΗΝ το αντιμετωπίσετε ως ένα απλό κόψιμο. ΜΗΝ αφήνετε ΠΑΙΔΙΑ να παίζουν ή να χρησιμοποιούν το μηχάνημα καθαρισμού υψηλής πίεσης. Μη στρέψετε ΠΟΤΕ το πιστόλι ψεκασμού σε ανθρώπους, ζώα ή φυτά. ΜΗΝ ασφαλίσετε το πιστόλι ψεκασμού την ώρα που είναι ανοιχτό. ΜΗΝ απομακρυνθείτε από το πιστόλι ψεκασμού την ώρα που λειτουργεί το μηχάνημα. Μη χρησιμοποιήσετε ΠΟΤΕ ένα πιστόλι ψεκασμού αν δεν έχει μηχανισμό κλειδώματος ή προστασίας της σκανδάλης και αν ο μηχανισμός αυτός δεν λειτουργεί σωστά. Μη συνδέσετε ΠΟΤΕ τον λαστιχένιο σωλήνα υψηλής πίεσης στην επέκταση του ακροφυσίου.

ΠΡΟΕΙΔΟΠΟΙΗΣΗ! Αν ακουμπήσετε στην περιοχή του σιγαστήρα, διατρέχετε κίνδυνο σοβαρού τραυματισμού λόγω εγκαυμάτων. ΜΗΝ αγγίζετε θερμά εξαρτήματα και ΑΠΟΦΥΓΕΤΕ τα θερμά αέρια της εξάτμισης. Αφήστε τον εξοπλισμό να κρυώσει προτού τον αγγίξετε.

ΠΡΟΕΙΔΟΠΟΙΗΣΗ! Αν ακουμπήσετε την πηγή ισχύος, διατρέχετε κίνδυνο θανάσιμου ή σοβαρού τραυματισμού λόγω ηλεκτροπληξίας ή εγκαυμάτων. ΠΟΤΕ μην ψεκάσετε κοντά στην πηγή ισχύος.

Ακροφύσια ψεκασμού Εικόνα 9

Μπορείτε να αλλάξετε τα ακροφύσια ψεκασμού κατά τη λειτουργία του μηχανήματος καθαρισμού υψηλής πίεσης εφόσον ασφαλίσετε τη σκανδάλη του πιστολιού ψεκασμού.

Για να αλλάξετε τα ακροφύσια ψεκασμού:

1. Τραβήξτε προς τα πίσω το κολάρο γρήγορης σύνδεσης και τραβήξτε το χρησιμοποιούμενο ακροφύσιο ψεκασμού για να το αφαιρέσετε. Αποθηκεύστε τα ακροφύσια ψεκασμού στις οπές τους που υπάρχουν στη λαβή.
2. Επιλογή του επιθυμητού ακροφυσίου ψεκασμού:
   - Για ευαίσθητο ξέπλυμα (με χαμηλότερη πίεση και υψηλότερη ροή), επιλέξτε το λευκό ακροφύσιο ψεκασμού 40° (**A**).
   - Για γενικό ξέπλυμα (με μέση πίεση και μέση ροή), επιλέξτε το πράσινο ακροφύσιο ψεκασμού στους 25° (**B**) ή το κίτρινο ακροφύσιο ψεκασμού στους 15° (**C**).
   - Για το μέγιστο ξέπλυμα (με υψηλότερη πίεση και χαμηλότερη ροή), επιλέξτε το κόκκινο ακροφύσιο ψεκασμού 0° (**D**).
   - Για να χρησιμοποιήσετε απορρυπαντικό, επιλέξτε το μαύρο ακροφύσιο ψεκασμού για απορρυπαντικό (**E**).
3. Τραβήξτε προς τα πίσω το κολάρο, περάστε μέσα το καινούριο ακροφύσιο ψεκασμού και αφήστε το κολάρο. Τραβήξτε δυνατά το ακροφύσιο για να βεβαιωθείτε ότι έχει στερεωθεί καλά.

Συμβουλές χρήσης

- Για να επιτύχετε τον αποτελεσματικότερο καθαρισμό, το ακροφύσιο ψεκασμού πρέπει να απέχει 20 έως 61 εκατοστά (8 έως 24 ίντσες) από την επιφάνεια που θα καθαρίσετε.
- Αν φέρετε πάρα πολύ κοντά το ακροφύσιο καθαρισμού, ιδίως αν είναι υψηλής πίεσης, υπάρχει κίνδυνος να πάθει ζημιά η επιφάνεια που καθαρίζετε.

el

Not for Reproduction

- ΜΗ φέρετε το ακροφύσιο πιο κοντά από τα 15 εκατοστά (τις 6 ίντσες) όταν καθαρίζετε τα ελαστικά.

Χρήση απορρυπαντικού Εικόνα 4

ΠΡΟΕΙΔΟΠΟΙΗΣΗ! Τα χημικά ενέχουν κινδύνους πρόκλησης θανάσιμου ή σοβαρού τραυματισμού λόγω εγκαυμάτων. Ποτέ ΜΗ χρησιμοποιήσετε καυστικά υγρά με το μηχάνημα καθαρισμού υψηλής πίεσης. Χρησιμοποιήστε ΜΟΝΟ ασφαλή απορρυπαντικά/σαπούνια. Ακολουθήστε τις οδηγίες του κατασκευαστή.

Για να χρησιμοποιήσετε απορρυπαντικό, ακολουθήστε τα εξής βήματα:

1. Τοποθετήστε τον σωλήνα του σιφονιού του απορρυπαντικού (**J**) μέσα στο δοχείο του απορρυπαντικού.
2. Εγκαταστήστε το μαύρο ακροφύσιο ψεκασμού για απορρυπαντικό.

ΣΗΜΕΙΩΣΗ Δεν μπορείτε να χρησιμοποιήσετε το απορρυπαντικό με τα ακροφύσια ψεκασμού υψηλής πίεσης (το λευκό, το πράσινο, το κίτρινο ή το κόκκινο).

3. Απλώστε απορρυπαντικό σε μια στεγνή επιφάνεια, αρχίζοντας από το κατώτερο τμήμα της περιοχής που θέλετε να πλύνετε και συνεχίστε προς τα πάνω με μεγάλες κινήσεις, ομοιόμορφες και αλληλεπικαλυπτόμενες κινήσεις.
4. Προτού πλύνετε και ξεπλύνετε την επιφάνεια, αφήστε την να μουλιάσει με το απορρυπαντικό σύμφωνα με τις οδηγίες του κατασκευαστή.

ΣΗΜΕΙΩΣΗ Ξεπλύνετε το σύστημα του σιφονιού του απορρυπαντικού μετά από κάθε χρήση τοποθετώντας τον σωλήνα μέσα σε κουβά με καθαρό νερό και ύστερα αφήστε να λειτουργήσει το μηχάνημα καθαρισμού υψηλής πίεσης με το μαύρο ακροφύσιο ψεκασμού για 1-2 λεπτά.Ξέπλυμα μηχανήματος καθαρισμού υψηλής πίεσης

Για το ξέπλυμα:

1. Αφαιρέστε το μαύρο ακροφύσιο ψεκασμού για απορρυπαντικό από την επέκταση του ακροφυσίου.
2. Επιλέξτε και εγκαταστήστε το ακροφύσιο ψεκασμού υψηλής πίεσης.

ΠΡΟΕΙΔΟΠΟΙΗΣΗ! Αν κλοτσήσει το πιστόλι ψεκασμού, διατρέχετε κίνδυνο θανάσιμου ή σοβαρού τραυματισμού γιατί ενδέχεται να πέσετε. Πρέπει να χρησιμοποιείτε το μηχάνημα καθαρισμού υψηλής πίεσης από σταθερή επιφάνεια. Προσέξτε πολύ αν πρέπει να χρησιμοποιήσετε το μηχάνημα καθαρισμού υψηλής πίεσης ενώ βρίσκεστε πάνω σε σκάλα, σκαλωσιές ή κάθε άλλη παρόμοια θέση. Πιάστε σταθερά το πιστόλι και με τα δύο χέρια όταν χρησιμοποιείτε ψεκασμό υψηλής πίεσης για να αποφύγετε κάθε κίνδυνο τραυματισμού όταν κλοτσήσει το πιστόλι ψεκασμού.

3. Ψεκάστε μια μικρή περιοχή με υψηλή πίεση και ελέγξτε μήπως έχει πάθει ζημιά η επιφάνεια. Αν δεν παρατηρήσετε ζημιά, συνεχίστε το ξέπλυμα.
4. Αρχίστε από το πάνω μέρος της περιοχής που θέλετε να ξεπλύνετε και συνεχίστε προς τα κάτω με τις ίδιες αλληλεπικαλυπτόμενες κινήσεις όπως κατά τον καθαρισμό.

Αυτόματο σύστημα επανάψυξης (θερμική εκτόνωση)

Η θερμοκρασία του νερού που κυκλοφορεί στην αντλία ενδέχεται να ανέβει πάνω από τους 51°C (125°F) αν αφήσετε το μηχάνημα καθαρισμού υψηλής πίεσης να λειτουργεί επί 35 λεπτά χωρίς να πιέσετε τη σκανδάλη του πιστολιού. Το σύστημα επιχειρεί να ψύξει την αντλία **αδειάζοντας το ζεστό νερό πάνω στο έδαφος.**

Διακοπή λειτουργίας μηχανήματος καθαρισμού υψηλής πίεσης

1. Αφήστε τη σκανδάλη του πιστολιού ψεκασμού και αφήστε τον κινητήρα στο ρελαντί για δύο λεπτά.
2. Φέρτε το γκάζι στη θέση ΑΡΓΑ ( ).
3. Περιστρέψτε τον διακόπτη του κινητήρα και φέρτε τον στη θέση ΑΠΕΝΕΡΓΟΠΟΙΗΣΗΣ (0)
4. Φέρτε τον μοχλό παροχής καυσίμου στη θέση ΑΠΕΝΕΡΓΟΠΟΙΗΣΗΣ ( ).
5. Το πιστόλι ψεκασμού πρέπει να είναι ΠΑΝΤΑ στραμμένο προς ασφαλή κατεύθυνση. Πιέστε το κόκκινο κουμπί και πιέστε τη σκανδάλη του πιστολιού ψεκασμού για να εκτονωθεί η υψηλή πίεση κάθε φορά που διακόπτετε τη λειτουργία του κινητήρα.

ΠΡΟΕΙΔΟΠΟΙΗΣΗ! Το πιστόλι ψεκασμού παγιδεύει νερό υψηλής πίεσης ακόμα και όταν διακοπεί η λειτουργία του κινητήρα και αποσυνδεθεί η παροχή νερού, οπότε υπάρχει κίνδυνος σοβαρού τραυματισμού. Ο λαστιχένιος σωλήνας υψηλής πίεσης πρέπει να μένει συνδεδεμένος στην αντλία και στο πιστόλι ψεκασμού όση ώρα είναι υπό πίεση το σύστημα. Το πιστόλι ψεκασμού πρέπει να είναι ΠΑΝΤΑ στραμμένο προς ασφαλή κατεύθυνση. Πιέστε το κόκκινο κουμπί και πιέστε τη σκανδάλη του πιστολιού ψεκασμού για να εκτονωθεί η υψηλή πίεση κάθε φορά που διακόπτετε τη λειτουργία του κινητήρα.

Μετά από κάθε χρήση

Μην αφήνετε νερό μέσα στη μονάδα για μεγάλα χρονικά διαστήματα. Υπάρχει κίνδυνος να εναποτεθούν ιζήματα ή ανόργανα άλατα στα εξαρτήματα της αντλίας και να διακοπεί η λειτουργία της. Μετά από κάθε χρήση ακολουθήστε τις εξής διαδικασίες:

1. Διακόψτε την παροχή νερού και αφήστε τον κινητήρα να κρυώσει.
2. Αποσυνδέστε τον λαστιχένιο σωλήνα από το πιστόλι και την έξοδο της αντλίας. Αποστραγγίστε το νερό από τον λαστιχένιο σωλήνα, το πιστόλι και την επέκταση του ακροφυσίου.
3. Τοποθετήστε τα ακροφύσια ψεκασμού και τον εύκαμπτο σωλήνα στη λαβή. Τοποθετήστε το πιστόλι ψεκασμού και την επέκταση του ακροφυσίου πάνω στο συρματόπλεγμα.
4. Αδειάστε όλα τα υγρά από την αντλία τραβώντας τη λαβή επαναφοράς περίπου έξι φορές.
5. Αποθηκεύστε τη μονάδα σε καθαρό χώρο χωρίς υγρασία.

ΕΙΔΟΠΟΙΣΗ Αν πρόκειται να αποθηκεύσετε το μηχάνημα για περισσότερες από 30 ημέρες, ανατρέξτε στην ενότητα *Αποθήκευση*.

ΠΡΟΕΙΔΟΠΟΙΗΣΗ! Το καύσιμο και οι αναθυμιάσεις του είναι εξαιρετικά εύφλεκτα και εκρηκτικά υλικά οπότε υπάρχει κίνδυνος να προκαλέσουν εγκαύματα, πυρκαγιά ή έκρηξη και να επιφέρουν θανάσιμο ή σοβαρό τραυματισμό. Όταν αποθηκεύετε καύσιμο ή το μηχάνημα με καύσιμο στη δεξαμενή του, φυλάξτε το μακριά από φούρνους, θερμάστρες, θερμοσίφωνες, στεγνωτήρια ρούχων ή άλλες συσκευές που έχουν ενδεικτικές λυχνίες ή άλλες πηγές ανάφλεξης επειδή υπάρχει κίνδυνος ανάφλεξης των αναθυμιάσεων του καυσίμου.

Συντήρηση

Χρονοπρόγραμμα συντήρησης

Ακολουθήστε τα ωριαία ή τα ημερολογιακά διαστήματα, όποιο από τα δύο προηγείται χρονικά. Απαιτούνται συχνότερες εργασίες συντήρησης όταν η λειτουργία γίνεται σε αντίξοες συνθήκες.

Τις πρώτες 5 ώρες
• Αλλαγή λαδιού κινητήρα
Κάθε 8 ώρες ή κάθε μέρα
• Απομάκρυνση καταλοίπων
• Έλεγχος στάθμης λαδιού κινητήρα
Κάθε 25 ώρες ή κάθε χρόνο
• Καθαρισμός καθαριστήρα και προκαθαριστήρα αέρα του κινητήρα[1]
Κάθε 50 ώρες ή κάθε χρόνο
• Αλλαγή λαδιού κινητήρα
• Επισκευή και συντήρηση συστήματος εξάτμισης
Κάθε χρόνο
• Αντικατάσταση μπουζί
• Αντικατάσταση καθαριστήρα και προκαθαριστήρα αέρα του κινητήρα
• Επισκευή και συντήρηση συστήματος καυσίμου
• Επισκευή και συντήρηση συστήματος ψύξης[1]

[1] Εκτελέστε τις εργασίες συχνότερα αν χρησιμοποιήσετε το μηχάνημα σε βρόμικο ή σκονισμένο περιβάλλον.

Not for reproduction

Γενικές συστάσεις

Με την τακτική συντήρηση βελτιώνονται οι επιδόσεις και παρατείνεται η διάρκεια ζωής του μηχανήματος καθαρισμού υψηλής πίεσης. Αναθέστε τις εργασίες συντήρησης σε οποιονδήποτε εξουσιοδοτημένο αντιπρόσωπο της Briggs & Stratton. ΜΗΝ αφήνετε παιδιά να εκτελούν εργασία καθαρισμού ή συντήρησης χωρίς επιτήρηση.

Η εγγύηση για το μηχάνημα καθαρισμού υψηλής πίεσης δεν καλύπτει όσα είδη έχουν χαλάσει λόγω κατάχρησης ή αμέλειας εκ μέρους του χρήστη. Ο χρήστης, για να αξιοποιήσει πλήρως την εγγύηση, πρέπει να συντηρεί το μηχάνημα καθαρισμού υψηλής πίεσης σύμφωνα με τις οδηγίες που παρέχονται στο παρόν εγχειρίδιο, συμπεριλαμβανομένων των υποδείξεων για τον ενδεδειγμένο τρόπο αποθήκευσης που παρατίθενται αναλυτικά στην ενότητα *Αποθήκευση*.

⚠ **ΠΡΟΕΙΔΟΠΟΙΗΣΗ** Για την ασφάλεια του μηχανήματος, πρέπει να χρησιμοποιείτε μόνο γνήσια ανταλλακτικά του κατασκευαστή ή αντίστοιχα που έχουν εγκριθεί από τον κατασκευαστή. Αν έχετε απορίες για την αντικατάσταση εξαρτημάτων στο μηχάνημα καθαρισμού υψηλής πίεσης που διαθέτετε, επισκεφτείτε τον ιστότοπό μας **BRIGGSandSTRATTON.COM**.

Στάδιο V στην ΕΕ: Τιμές CO2

Μπορείτε να βρείτε τις τιμές του CO2 για εγκεκριμένους κινητήρες τύπου Briggs & Stratton στον ιστότοπο BriggsandStratton.com πληκτρολογώντας το CO2 στη γραμμή αναζήτησης.

Μπάλα ελέγχου σιφονιού απορρυπαντικού

Κατά διαστήματα πρέπει να ελέγχετε την μπάλα στο σύστημα του σιφονιού του απορρυπαντικού που ενδέχεται να βουλώσει μετά από μεγάλο διάστημα αποθήκευσης, από ξεραμένο σαπούνι ή από ανόργανα άλατα που υπάρχουν στο νερό. Μπορείτε να καθαρίσετε την μπάλα εκτελώντας την εξής διαδικασία:

1. Διακόψτε την παροχή νερού.
2. Αφού σβήσετε τον κινητήρα και αφήσετε να εκτονωθεί η πίεση από το σύστημα, αφαιρέστε τον λαστιχένιο σωλήνα του σιφονιού του απορρυπαντικού από τον οδοντωτό σύνδεσμο στην αντλία.
3. Περάστε σιγά-σιγά ένα γερό αμβλύ αντικείμενο με διάμετρο το πολύ 2 χιλιοστών (7/64 της ίντσας) και μήκος τουλάχιστον 25,4 χιλιοστά (1 ίντσα), π.χ. κλειδί άλεν, μέσα στον οδοντωτό σύνδεσμο ωσότου συναντήσετε αντίσταση. Η αντίσταση είναι από την μπάλα ελέγχου.
4. Σπρώξτε το αργά προς τα κάτω ωσότου νιώσετε την μπάλα κινείται λίγο και όχι περισσότερο από 3 χιλιοστά (1/8 της ίντσας). Ίσως χρειαστεί να πιέσετε λίγο για να ελευθερώσετε την μπάλα.
5. Αν χρειαστεί, επαναλάβετε τα βήματα 4 και 5.
6. Επανεγκαταστήστε τον λαστιχένιο σωλήνα του σιφονιού του απορρυπαντικού επάνω στον οδοντωτό σύνδεσμο.
7. Κατά την αποθήκευση χρησιμοποιήστε PumpSaver όπως περιγράφεται στην ενότητα *Προστασία της αντλίας* για να μην προκύψει ξανά το ίδιο πρόβλημα.

Συντήρηση ακροφυσίων ψεκασμού Εικόνα 4

Καθαρίστε το ακροφύσιο ψεκασμού για να εκτονωθεί η υπερβολική πίεση στην αντλία που προκαλείται αν είναι φραγμένο κάποιο ακροφύσιο ψεκασμού:

1. Διακόψτε την παροχή νερού.
2. Αφαιρέστε το ακροφύσιο ψεκασμού από την επέκταση του ακροφυσίου.
3. Με έναν μικρό συνδετήρα χαρτιού αφαιρέστε κάθε ξένο υλικό που φράζει ή εμποδίζει το ακροφύσιο ψεκασμού (**B**).
4. Επανεγκαταστήστε το ακροφύσιο ψεκασμού στην επέκταση του ακροφυσίου.

Συντήρηση δακτυλίων κυκλικής διατομής Εικόνα 10

Η χρήση λιπαντικού (πετρελαίου ή συνθετικού γράσου) ενδείκνυται για τους δακτυλίους διατομής των εδράνων επειδή παρέχει βελτιωμένη στεγανότητα. Αλείψτε τους δακτυλίους κυκλικής διατομής με λιπαντικό προτού συναρμολογήσετε το λάστιχο κήπου στην αντλία (**A**), στον λαστιχένιο σωλήνα υψηλής πίεσης (**B**), στο πιστόλι ψεκασμού (**C**) και στην επέκταση του ακροφυσίου (**D**).

Μπορείτε να αγοράσετε εργαλειοσύνολο συντήρησης δακτυλίων κυκλικής διατομής από εξουσιοδοτημένο συνεργείο συντήρησης της Briggs & Stratton. Ανατρέξτε στο φύλλο οδηγιών που θα βρείτε στο εργαλειοσύνολο για τη συντήρηση των δακτυλίων κυκλικής διατομής. ΠΟΤΕ μην επισκευάσετε συνδέσεις που παρουσιάζουν διαρροή χρησιμοποιώντας στεγανωτικό υλικό οποιουδήποτε είδους. Αντικαταστήστε τον δακτύλιο κυκλικής διατομής ή το στεγανωτικό παρέμβυσμα.

Επισκευές και Ανταλλακτικά

Κιτ Συντήρησης Δακτυλίου-Ο 705002
Οθόνη Εισόδου Νερού. B2384GS
Μπουκάλι Λαδιού Κινητήρα 100005E
PumpSaver 6039

Αποθήκευση

Αν δεν σκοπεύετε να χρησιμοποιήσετε το μηχάνημα καθαρισμού υψηλής πίεσης για περισσότερες από 30 ημέρες, πρέπει να ετοιμάσετε τον κινητήρα και την αντλία για αποθήκευση.

Προστασία της αντλίας

Για να μην πάθει ζημιά η αντλία από εναπόθεση ανόργανων αλάτων ή πάγου, χρησιμοποιήστε PumpSaver ως αντιψυκτικό και λιπαντικό των εμβόλων και των στεγανωτικών παρεμβυσμάτων.

ΕΙΔΟΠΟΙΗΣΗ Αν δεν προστατέψετε τη μονάδα από θερμοκρασίες παγετού, η αντλία θα πάθει ζημιά και η μονάδα δεν θα μπορεί να λειτουργήσει. Η εγγύηση δεν καλύπτει ζημιές λόγω πάγου.

Προστασία συστήματος καυσίμου

Το καύσιμο ενδέχεται να ξεθυμάνει αν μείνει αποθηκευμένο για περισσότερες από 30 μέρες. Όταν ξεθυμαίνει το καύσιμο, εναποτίθενται οξέα και ρητίνες στο σύστημα καυσίμου ή σε νευραλγικά εξαρτήματα του καρμπιρατέρ.

Αν προσθέσετε σταθεροποιητή καυσίμου σύμφωνα με τις οδηγίες, δεν χρειάζεται αποστράγγιση της βενζίνης από τον κινητήρα. Προτού αποθηκεύσετε τον κινητήρα, αφήστε τον να λειτουργήσει επί 2 λεπτά ώστε να κυκλοφορήσει ο σταθεροποιητής σε όλο το σύστημα καυσίμων.

Αν δεν προσθέσετε σταθεροποιητή καυσίμου στη βενζίνη που περιέχει ο κινητήρας, πρέπει να την αποστραγγίσετε σε εγκεκριμένο δοχείο. Αφήστε τον κινητήρα σε λειτουργία ωσότου σταματήσει λόγω εξάντλησης του καυσίμου. Συνιστάται η χρήση σταθεροποιητή καυσίμου στο δοχείο αποθήκευσης για να διατηρείται φρέσκο το καύσιμο.

Άλλες συμβουλές για την αποθήκευση

1. ΜΗΝ αποθηκεύσετε το μηχάνημα με καύσιμο από την προηγούμενη σεζόν αν δεν έχει γίνει η προεργασία που περιγράφεται στην ενότητα *Προστασία συστήματος καυσίμου.*
2. Σκεπάστε τη μονάδα με κατάλληλο προστατευτικό κάλυμμα που δεν συγκρατεί υγρασία.

ΠΡΟΕΙΔΟΠΟΙΗΣΗ! Τα καλύμματα αποθήκευσης υπάρχει κίνδυνος να προκαλέσουν πυρκαγιά με αποτέλεσμα θανάσιμο ή σοβαρό τραυματισμό. ΜΗΝ τοποθετήσετε κάλυμμα αποθήκευσης πάνω από μηχάνημα καθαρισμού υψηλής πίεσης που είναι ακόμη ζεστό. Προτού σκεπάσετε τον εξοπλισμό με το κάλυμμα, αφήστε τον αρκετή ώρα να κρυώσει.

3. Αποθηκεύστε τη μονάδα σε καθαρό χώρο χωρίς υγρασία.

el

Not for Reproduction

Αντιμετώπιση προβλημάτων

Πρόβλημα	Αιτία	Διόρθωση
Η αντλία παρουσιάζει τα εξής προβλήματα: αποτυχία παραγωγής πίεσης, ακανόνιστη πίεση, θόρυβο, απώλεια πίεσης, χαμηλό όγκο νερού.	1. Έχετε εγκαταστήσει ακροφύσιο ψεκασμού χαμηλής πίεσης. 2. Η είσοδος του νερού είναι φραγμένη. 3. Η παροχή νερού είναι ανεπαρκής. 4. Ο λαστιχένιος σωλήνας εισόδου του νερού είναι λυγισμένος ή παρουσιάζει διαρροή. 5. Η σχάρα του λαστιχένιου σωλήνα εισόδου είναι φραγμένη. 6. Η θερμοκρασία του παρεχόμενου νερού είναι πάνω από τους 38°C (100°F). 7. Ο λαστιχένιος σωλήνας υψηλής πίεσης είναι φραγμένος ή παρουσιάζει διαρροή. 8. Το πιστόλι ψεκασμού παρουσιάζει διαρροή. 9. Το ακροφύσιο ψεκασμού είναι φραγμένο.	1. Αντικαταστήστε το με ακροφύσιο ψεκασμού υψηλής πίεσης. 2. Καθαρίστε την είσοδο. 3. Φροντίστε να υπάρχει επαρκής ροή νερού. 4. Ισιώστε τον λαστιχένιο σωλήνα εισόδου και επισκευάστε το σημείο που παρουσιάζει διαρροή. 5. Ελέγξτε και καθαρίστε τη σχάρα του λαστιχένιου σωλήνα εισόδου. 6. Φροντίστε να είναι πιο κρύο το παρεχόμενο νερό. 7. Καθαρίστε τα φραγμένα σημεία στον λαστιχένιο σωλήνα εξόδου και αντικαταστήστε τον αν παρουσιάζει διαρροή. 8. Αντικαταστήστε το πιστόλι ψεκασμού. 9. Καθαρίστε το ακροφύσιο ψεκασμού.
Το απορρυπαντικό δεν αναμειγνύεται με τον ψεκασμό.	1. Ο σωλήνας του σιφονιού του απορρυπαντικού δεν είναι βυθισμένος. 2. Ο σωλήνας του σιφονιού του απορρυπαντικού είναι φραγμένος ή ραγισμένος. 3. Έχετε εγκαταστήσει ακροφύσιο ψεκασμού υψηλής πίεσης. 4. Ελέγξτε μήπως η μπάλα έχει κολλήσει μέσα στο σύστημα του σιφονιού του απορρυπαντικού.	1. Τοποθετήστε τον σωλήνα του σιφονιού του απορρυπαντικού μέσα στο απορρυπαντικό. 2. Καθαρίστε ή αντικαταστήστε τον σωλήνα του σιφονιού του απορρυπαντικού. 3. Αντικαταστήστε το με το μαύρο ακροφύσιο ψεκασμού. 4. Ελευθερώστε την μπάλα ελέγχου από το σιφόνι του απορρυπαντικού.
Ο κινητήρας λειτουργεί καλά χωρίς φορτίο, αλλά παύει να λειτουργεί καλά όταν προστίθεται φορτίο.	Η ταχύτητα του κινητήρα είναι υπερβολικά χαμηλή.	Φέρτε το χειριστήριο του γκαζιού στη θέση ΓΡΗΓΟΡΑ FAST( ).
Ο κινητήρας δεν ξεκινάει. Σβήνει κατά τη διάρκεια της λειτουργίας ή λειτουργεί με δυσκολία.	1. Ο διακόπτης του κινητήρα είναι στη θέση ΑΠΕΝΕΡΓΟΠΟΙΗΣΗΣ (0) 2. Χαμηλή στάθμη λαδιού. 3. Το καύσιμο έχει τελειώσει. 4. Δεν είναι συνδεδεμένο στο μπουζί το καλώδιό του. 5. Υπερχείλιση.	1. Φέρτε τον διακόπτη του κινητήρα στη θέση ΕΝΕΡΓΟΠΟΙΗΣΗΣ (I). 2. Γεμίστε τον στροφαλοθάλαμο ως την ενδεδειγμένη στάθμη. 3. Γεμίστε τη δεξαμενή καυσίμου. 4. Συνδέστε το καλώδιο στο μπουζί. 5. Περιμένετε 5 λεπτά και επανεκκινήστε τον κινητήρα.

Για κάθε άλλο ζήτημα αποταθείτε σε εξουσιοδοτημένο αντιπρόσωπο της Briggs & Stratton.

Not for Reproduction

Προδιαγραφές

μοντέλο		020740-00	020741-00
Επιτρεπτή πίεση	MPa/BAR/PSI	23.4/234/3,400*	22.1/221/3,200*
Μέγιστη ροή	LPM/GPM	11.0/2.9*	11.0/2.9*
Ονομαστική τιμή πίεσης και ροής	MPa/BAR/PSI @ LPM/GPM	21.4/214/3,100 @ 8.7/2.3*	19.3/193/2,800 @ 8.3/2.2*
Μέγιστη θερμοκρασία παροχής νερού	°C/°F	38/100	38/100
Εκτόπισμα	cc/cu. in.	208/22.69	208/22.69
Διάκενο Μπουζί	mm/in.	0.76/0.030	0.76/0.030
Χωρητικότητα Καυσίμου	L/Qt.	2.8/3.0	2.8/3.0
Χωρητικότητα Λαδιού	L/Ounces	0.6/20	0.6/20
Πίεση Ήχου @ 3 m	dBA	94§	94§

Αξιολογήσεις Ισχύος: Η ονομαστική τιμή ισχύος για μεμονωμένα μοντέλα κινητήρων βενζίνης επισημαίνονται σύμφωνα με τις απαιτήσεις του κώδικα J1940 για τη Διαδικασία Καθορισμού Ονομαστικής Ισχύος & Ροπής Στρέψης Μικρών Κινητήρων και έχει εκτιμηθεί από τη SAE (Ένωση Μηχανικών Αυτοκινητοβιομηχανίας) σύμφωνα με τον κώδικα J1995 της SAE. Οι τιμές της ροπής στρέψης προκύπτουν με βάση τις 2600 RPM για τους κινητήρες που φέρουν στην ετικέτα την ένδειξη "rpm" και με βάση τις 3060 RPM για όλους τους υπόλοιπους κινητήρες· Οι τιμές της ιπποδύναμης προκύπτουν με βάση τις 3600 RPM. Για τις καμπύλες της καθαρής ιπποδύναμης επισκεφτείτε τη διεύθυνση www.BRIGGSandSTRATTON.COM. Οι καθαρές τιμές ισχύος λαμβάνονται με τοποθετημένα εξάτμιση και φίλτρο αέρα, ενώ οι μικτές τιμές λαμβάνονται χωρίς αυτά τα προσαρτήματα. Η πραγματική μικτή ισχύς του κινητήρα θα είναι υψηλότερη από την καθαρή ισχύ του κινητήρα και μεταξύ άλλων, επηρεάζεται από τις περιβαλλοντικές συνθήκες λειτουργίας και τις διακυμάνσεις μεταξύ κινητήρων. Λαμβάνοντας υπόψη το ευρύ φάσμα των προϊόντων στα οποία τοποθετούνται κινητήρες, ο βενζινοκινητήρας μπορεί να μην αναπτύσσει την ονομαστική μικτή ισχύ, όταν χρησιμοποιείται σε ένα συγκεκριμένο εξοπλισμό. Η διαφορά αυτή οφείλεται σε ποικίλους παράγοντες που περιλαμβάνουν, χωρίς να περιορίζονται, στην ποικιλία των εξαρτημάτων του κινητήρα (φίλτρο αέρα, εξάτμιση, τροφοδότηση, ψύξη, καρμπυρατέρ, αντλία καυσίμου, κλπ.), τους περιορισμούς εφαρμογής, στις συνθήκες λειτουργίας του περιβάλλοντος χώρου (θερμοκρασία, υγρασία, υψόμετρο) και στις διακυμάνσεις μεταξύ κινητήρων. Λόγω των περιορισμών της κατασκευής και χωρητικότητας, η Briggs & Stratton μπορεί να υποκαταστήσει ένα κινητήρα υψηλότερης ονομαστικής ισχύος γι' αυτόν τον κινητήρα.

* Με βάση το πρότυπο EN 60335-2-79: 2012.

§ Οι μετρήσεις των ηχητικών τιμών είναι σύμφωνες με τους κανονισμούς του Tasmanian Environmental Management and Pollution Control (Διάφοροι Θόρυβοι).

Η ΠΟΛΙΤΙΚΗ ΕΓΓΥΗΣΗΣ ΤΗΣ BRIGGS & STRATTON

ΠΕΡΙΟΡΙΣΜΕΝΗ ΕΓΓΥΗΣΗ

Η Briggs & Stratton εγγυάται ότι, κατά τη διάρκεια της περιόδου εγγύησης που καθορίζεται παρακάτω, θα επισκευάσει ή θα αντικαταστήσει, χωρίς χρέωση, κάθε εξάρτημα του οποίου το υλικό ή η εργασία ή αμφότερα είναι ελαττωματικά. Τα έξοδα μεταφοράς για το προϊόν που υποβάλλεται για επισκευή ή αντικατάσταση στο πλαίσιο της παρούσας εγγύησης θα πρέπει να επιβαρύνουν τον αγοραστή. Η παρούσα εγγύηση ισχύει για τα χρονικά διαστήματα και υπό τους όρους που αναφέρονται παρακάτω. Για εξυπηρέτηση βάσει της εγγύησης, απευθυνθείτε στο πλησιέστερο Εξουσιοδοτημένο Συνεργείο Συντήρησης που θα βρείτε στο χάρτη αντιπροσώπων, στην ιστοσελίδα μας BRIGGSandSTRATTON.COM. Ο αγοραστής πρέπει πρώτα να επικοινωνήσει με το Εξουσιοδοτημένο Συνεργείο Συντήρησης και στη συνέχεια, να προσκομίσει το προϊόν για επιθεώρηση και έλεγχο.

Δεν υπάρχει άλλη ρητή εγγύηση. Οι υποδηλούμενες εγγυήσεις, συμπεριλαμβανομένων των εγγυήσεων της εμπορευσιμότητας και καταλληλότητας για συγκεκριμένο σκοπό, περιορίζονται στην περίοδο εγγύησης που παρατίθεται κατωτέρω, ή στο βαθμό που επιτρέπει ο νόμος. **Ευθύνη για τυχαίες ή επακόλουθες ζημιές εξαιρούνται στο βαθμό αποκλεισμού που επιτρέπει ο νόμος.** Ορισμένες χώρες ή πολιτείες δεν επιτρέπουν περιορισμούς ως προς τη διάρκεια μιας υποδηλούμενης εγγύησης και ορισμένες χώρες ή πολιτείες δεν επιτρέπουν την εξαίρεση ή τον περιορισμό των συμπτωματικών ή επακόλουθων ζημιών και συνεπώς ο παραπάνω περιορισμός και η εξαίρεση ενδέχεται να μην ισχύουν στην περίπτωσή σας. Αυτή η εγγύηση σας παρέχει συγκεκριμένα νομικά δικαιώματα και ενδέχεται επίσης να έχετε και άλλα δικαιώματα που διαφέρουν από χώρα σε χώρα και από πολιτεία σε πολιτεία**.

el

ΠΕΡΙΟΔΟΣ ΕΓΓΥΗΣΗΣ

Προϊόν	Χρήση από Ιδιώτη	Επαγγελματική Χρήση
Εξοπλισμός	24 μήνες	3 μήνες
Κινητήρας*	24 μήνες	3 μήνες
Μπαταρία (εάν παρέχεται)	3 μήνες	Καμία

***** Ισχύει μόνο για τους κινητήρες Briggs & Stratton. Η εγγύηση των κινητήρων που δεν είναι της Briggs & Stratton παρέχεται από τον κατασκευαστή του εν λόγω κινητήρα. Τα εξαρτήματα που αφορούν τις εκπομπές καυσαερίων καλύπτονται από τη Δήλωση Εγγύησης Εκπομπών.

****** Αυστραλία - τα προϊόντα μας συνοδεύονται από εγγυήσεις οι οποίες δεν μπορούν να αποκλειστούν βάσει του Αυστραλιανού Δικαίου των Καταναλωτών. Έχετε δικαίωμα αντικατάστασης ή επιστροφής χρημάτων για σημαντική βλάβη και αποζημίωσης για οποιαδήποτε άλλη ευλόγως προβλεπόμενη απώλεια ή φθορά. Έχετε επίσης το δικαίωμα επισκευής ή αντικατάστασης εάν τα προϊόντα δεν έχουν αποδεκτό επίπεδο ποιότητας και η βλάβη δεν είναι σημαντική. Για εξυπηρέτηση βάσει της εγγύησης, απευθυνθείτε στο πλησιέστερο Εξουσιοδοτημένο Συνεργείο Συντήρησης που θα βρείτε στο χάρτη αντιπροσώπων, στην ιστοσελίδα μας BRIGGSandSTRATTON.com, ή τηλεφωνήστε στο 1300 274 447 ή αποστείλετε ηλεκτρονικό μήνυμα στο enquiries@briggsandstratton.com.au ή επιστολή στη διεύθυνση Briggs & Stratton Australia Pty Ltd, 1 Moorebank Avenue, NSW, Australia, 2170.

Η περίοδος ισχύος της εγγύησης ξεκινά από την ημερομηνία αγοράς από τον πρώτο αγοραστή λιανικής πώλησης ή τον επαγγελματία χρήστη. "Χρήση από Ιδιώτη" σημαίνει προσωπική οικιστική χρήση από έναν αγοραστή λιανικής πώλησης. Η "Επαγγελματική Χρήση" περιλαμβάνει όλες τις άλλες χρήσεις, συμπεριλαμβανομένης της χρήσης για εμπορικούς λόγους με σκοπό το κέρδος και τη χρήση για σκοπούς εκμίσθωσης. Για τους σκοπούς της παρούσας εγγύησης, όταν ένα προϊόν έχει χρησιμοποιηθεί για επαγγελματική χρήση, στο εξής θα θεωρείται ως ένα προϊόν προορισμένο για επαγγελματική χρήση. Φυλάξτε το αποδεικτικό της αγοράς σας. Αν δεν προσκομίσετε αποδεικτικό της αρχικής αγοράς κατά το χρόνο του αιτήματός σας για παροχή υπηρεσιών βάσει της εγγύησης, θα χρησιμοποιηθεί η ημερομηνία κατασκευής του προϊόντος για τον προσδιοριστεί η περίοδος της εγγύησης. Δεν απαιτείται εγγραφή του προϊόντος για να λάβετε παροχή υπηρεσιών βάσει της εγγύησης για τα προϊόντα Briggs & Stratton.

ΣΧΕΤΙΚΑ ΜΕ ΤΗΝ ΕΓΓΥΗΣΗ ΣΑΣ

Η παροχή υπηρεσιών βάσει εγγύησης είναι διαθέσιμες μόνο μέσω των Εξουσιοδοτημένων Συνεργείων Συντήρησης της Briggs & Stratton. Η παρούσα εγγύηση καλύπτει μόνο ελαττώματα που αφορούν στο υλικό ή την κατασκευή. Δεν καλύπτει ζημιές που προκλήθηκαν από ακατάλληλη χρήση ή κατάχρηση, ακατάλληλη συντήρηση ή επισκευή, φυσιολογική φθορά, ή πολυκαιρισμένου ή μη εγκεκριμένου καυσίμου.

Ακατάλληλη Χρήση και Κατάχρηση - Η κατάλληλη, ενδεδειγμένη χρήση αυτού του προϊόντος περιγράφεται στο Εγχειρίδιο Χρήσης. Η χρήση του προϊόντος κατά τρόπο που δεν περιγράφεται στο Εγχειρίδιο Χρήσης ή η χρήση του προϊόντος αφού έχει καταστραφεί, δεν θα καλύπτεται από την παρούσα εγγύηση. Επίσης, κάλυψη εγγύησης δεν παρέχεται, εάν έχει αφαιρεθεί ο σειριακός αριθμός του προϊόντος ή το προϊόν έχει αλλοιωθεί ή τροποποιηθεί με οποιονδήποτε τρόπο, ή αν το προϊόν φέρει αποδείξεις κατάχρησης, όπως ζημιά από διάβρωση από νερό/χημικά.

Ακατάλληλη Συντήρηση ή Επισκευή - Αυτό το προϊόν πρέπει να συντηρείται σύμφωνα με τις διαδικασίες και τα χρονοδιαγράμματα που παρέχονται στο Εγχειρίδιο Χρήσης και να συντηρείται ή να επισκευάζεται χρησιμοποιώντας γνήσια εξαρτήματα και ανταλλακτικά της Briggs & Stratton ή ισοδύναμα. Ζημιές που προκύπτουν από έλλειψη συντήρησης ή χρήση μη γνήσιων εξαρτημάτων δεν καλύπτονται από την εγγύηση.

Φυσιολογική Φθορά - Όπως και οι περισσότερες μηχανικές συσκευές, η μονάδα σας υπόκεινται σε φθορά, ακόμη και όταν συντηρείται σωστά. Αυτή η εγγύηση δεν καλύπτει επισκευές όταν η κανονική χρήση έχει εξαντλήσει τη διάρκεια ζωής ενός εξαρτήματος ή μέρος του εξοπλισμού. Η συντήρηση και η φθορά ορισμένων εξαρτημάτων, όπως φίλτρα, ιμάντες, λεπίδες κοπής και τακάκια φρένων (εκτός από τα τακάκια φρένων των κινητήρων) δεν καλύπτονται από την εγγύηση μόνο εξαιτίας χαρακτηριστικών φθοράς, εκτός και αν η αιτία εντοπίζεται σε ατέλειες στα υλικά ή την κατασκευή.

Πολυκαιρισμένο ή Μη Εγκεκριμένο Καύσιμο - Για να λειτουργήσει σωστά, αυτό το προϊόν απαιτεί 'φρέσκο' καύσιμο, σύμφωνα με τα κριτήρια που καθορίζονται στο Εγχειρίδιο Χρήσης. Η ζημιά σε κινητήρες ή στον εξοπλισμό που προκαλούνται από τα πολυκαιρισμένα καύσιμα ή τη χρήση μη εγκεκριμένων καυσίμων (όπως E15 ή E85 μίγματα αιθανόλης), δεν καλύπτεται από την εγγύηση.

Άλλες Εξαιρέσεις - Αυτή η εγγύηση αποκλείει βλάβες που οφείλονται σε ατύχημα, κακή χρήση, τροποποιήσεις, μετατροπές, ακατάλληλη συντήρηση, πάγωμα ή φθορά από χημικά. Προσαρτήματα ή εξαρτήματα που δεν είχαν αρχικά συσκευαστεί μαζί με το προϊόν, αποκλείονται επίσης από την εγγύηση. Δεν υπάρχει κάλυψη εγγύησης για τον εξοπλισμό που χρησιμοποιείται για πρωτογενή ηλεκτρική ενέργεια στην τροφοδοσία ή τον εξοπλισμό που χρησιμοποιείται σε εφαρμογές υποστήριξης της διάρκειας ζωής. Αυτή η εγγύηση δεν καλύπτει χρησιμοποιημένο, επισκευασμένο, εξοπλισμό από δεύτερο χέρι, ή επιδείξεις εξοπλισμού ή κινητήρων. Αυτή η εγγύηση αποκλείει αστοχίες που οφείλονται σε πράξεις και γεγονότα ανωτέρας βίας, πέραν του ελέγχου του κατασκευαστή.

80010169_EL Rev C

Not for Reproduction

Índice

Símbolos de seguridad y control 4
Descripción del equipo. 5
Armado 5
Características y controles. 5
Operación 5
Mantenimiento 8
Almacenamiento 9
Solución de problemas. 10
Especificaciones 10
Garantía 11

Símbolos de seguridad y control

es

El símbolo de alerta de seguridad indica un posible riesgo para su integridad física. Se puede usar un símbolo de seguridad para representar el tipo de riesgo. **ADVERTENCIA** indica un peligro que si no es evitado, *podría* ocasionar la muerte o heridas graves. **ATENCIÓN** indica un peligro, que si no es evitado, *podría* ocasionar lesiones leves o moderadas. ***AVISO*** indica una información considerada importante, pero no relacionada con un peligro potencial.

Símbolo de alerta de seguridad

Manual de instrucciones

Gases Tóxicos

Superficie caliente

Caída

Incendio

Agua no potable

Quemadura química

Explosión

Descarga eléctrica

Piezas móviles

Objetos despedidos

Proyectil

Retroceso

Inyección de fluidos

Rápido

Lento

Cebado

En funcionamiento

Verificación del nivel de aceite

No arrancar el motor

Combustible cerrado

Combustible abierto

Apagado

Encendido

No apunte nunca la pistola rociadora a usted mismo, otras personas o animales. No rocíe nunca cerca de la fuente de alimentación o de la propia unidad.

Esta máquina no está destinada a su uso por parte de personas (incluidos niños) con capacidades mentales, sensoriales o físicas disminuidas, o sin la experiencia o conocimientos requeridos, a menos que estén supervisados e informados sobre el funcionamiento seguro y los riesgos asociados.

ADVERTENCIA

- Esta máquina ha sido diseñada para usarse con el agente limpiador suministrado o recomendado por el fabricante. El uso de otro agente limpiador o químico puede afectar negativamente la seguridad de la misma.
- Los chorros de alta presión pueden ser peligrosos si no se utilizan debidamente. El chorro no debe apuntar directamente a personas, equipos eléctricos conectados o a la misma máquina.
- No use esta máquina si hay más personas a su alrededor a menos que estén usando ropa de seguridad.
- No apunte el chorro directamente a usted u otras personas para limpiar su ropa o calzado.
- No utilice líquidos inflamables ya que existe riesgo de explosión.
- Las limpiadoras de alta presión no deben ser usadas por niños ni por personal sin capacitación.
- Las mangueras de alta presión, accesorios y uniones son importantes para la seguridad de la máquina: use solamente aquellos recomendados por el fabricante.
- Para asegurar la seguridad del aparato, use solo partes originales del fabricante o aprobadas por este.
- El agua que ha fluido por el preventor de reflujo de agua se considera no potable.
- No use la máquina alguna otra parte importante está dañada; por ejemplo: aparatos de seguridad, mangueras de alta presión o pistola.
- Si no hay llave de encendido ni batería, la desconexión puede hacerse mediante medios equivalentes.
- No use máquinas que funcionen con motores de combustión en lugares cerrados, a menos que haya ventilación adecuada que sea evaluada por las autoridades nacionales de trabajo.
- Asegúrese de que ninguna emisión de escape esté cerca de la ventilación.
- No deben usarse combustibles incorrectos ya que pueden representar un peligro.
- El interruptor del motor debe estar en posición OFF (apagado) (0) mientras se realiza limpieza o mantenimiento y cuando se reemplazan las piezas.

Not for Reproduction

Etiqueta de advertencia Figura 1

Se proporciona una etiqueta de advertencia en su unidad para informarle de potenciales riesgos de seguridad. Si la etiqueta se daña o se vuelve ilegible, sustitúyala poniéndose en contacto con su concesionario Briggs & Stratton local para obtener una nueva.

Información de contacto de la oficina en Europa

Si tiene preguntas acerca de las emisiones europeas, contáctese con nuestra oficina en Europa en:

Max-Born-Straße 2, 68519 Viernheim, Alemania

Descripción del equipo

Lea este manual cuidadosamente y familiarícese con la limpiadora a presión. Conozca sus aplicaciones, sus limitaciones, y cualquier riesgo implicado. Guarde estas instrucciones originales para referencia futura.

Este sistema de alta calidad para residencias cuenta con ruedas de 25,4 cm (10”), una bomba de levas axial con pistones de acero inoxidable, un sistema de enfriado automático, un sistema de aspersión de detergente, una manguera de alto rendimiento de 9,1 m (30’), y más.

Esta máquina no está destinada a su uso por parte de personas (incluidos niños) con capacidades mentales, sensoriales o físicas disminuidas, o sin la experiencia o conocimientos requeridos.

AVISO Si tiene alguna pregunta sobre el uso previsto, pregunte al distribuidor o póngase en contacto con un centro de servicio calificado. NUNCA utilice unidades con partes faltantes o dañadas, o sin cubiertas o carcasas protectoras. NO inhabilite los mecanismos de seguridad de esta máquina. NO modifique la limpiadora a presión de ninguna manera. Este equipo se ha diseñado para usarse **ÚNICAMENTE** con partes autorizadas de Briggs & Stratton.

Transporte

Al transportar equipo con un vehículo o remolque, VACÍE el tanque de combustible o gire la válvula de cierre de combustible, si existiese, poniéndola en la posición OFF (0). NO incline el motor ni el equipo en un ángulo que provoque un derrame de combustible.

Montaje

Instale el mango Figura 2 3

1. Coloque el mango (**2, A**) en los soportes y alinee los agujeros.
2. Inserte los pernos de carrocería (**2, B**) a través de los agujeros desde el exterior de la unidad, conéctelos con la perilla de plástico (**2, C**) y apriete.
3. Ajustar las pinzas metálicas de muelle (**3, A**) introduciendo los tornillos de cabeza redonda (**3, B**) por los agujeros a la izquierda del mango (de cara a la parte delantera del equipo). Acoplar los pomos de plástico (**3, C**) y apretar.
4. Introducir arandelas de goma (**3, D**) en los agujeros del mango.

AVISO Para facilitar el montaje, moje previamente las arandelas de goma en agua con jabón.

Características y controles Figura 4

A	Manguera de alta presión	**L**	Drenaje de Aceite
B	Boquillas rociadoras	**M**	Apertura para Aceite
C	Filtro de Aire	**N**	Interruptor del motor
D	Bomba	**P**	Arrancador de retroceso
E	Salida de alta presión	**R**	Válvula de combustible
F	Entrada de agua	**S**	Palanca del cebador
G	Etiqueta de advertencia	**T**	Palanca de control de velocidad
H	Sistema de enfriado automático	**U**	Tanque de combustible
J	Tubo de sifón de detergente	**V**	Extensión de la boquilla con conexión rápida
K	Etiqueta de Identificación	**W**	Pistola rociadora

es

Operación

Recomendaciones de aceite Figura 5

Recomendamos el uso de aceites Briggs & Stratton con garantía certificada para un mejor rendimiento. Otros aceites detergentes de alta calidad son aceptables si cuentan con la clasificación de servicio SF, SG, SH, SJ o superior. NO use aditivos especiales.

Las temperaturas exteriores determinan la viscosidad adecuada del aceite para el motor. Use la tabla para seleccionar la mejor viscosidad para el rango de temperatura exterior esperado.

* El uso de SAE 30 a temperaturas inferiores a 4°C (40°F) provocará dificultades de arranque.

** El uso de 10W30 a temperaturas superiores a 27°C (80°F) puede provocar un aumento en el consumo de aceite. Revise el nivel de aceite con más frecuencia.

Comprobar/añadir aceite de motor Figura 4 6

Compruebe el nivel de aceite antes de cada uso o cada 8 horas de funcionamiento, como mínimo. Rellene si es necesario.

1. Asegúrese de que la limpiadora a presión esté en una superficie nivelada.
2. Limpie el área alrededor de la apertura de carga de aceite (**4,M**) y quite la tapa del aceite.
3. Compruebe que el aceite esté en el punto de desbordamiento (**6,A**) en la abertura de llenado de aceite.
4. Si es necesario, vierta lentamente aceite por la abertura de llenado. Llenar hasta el punto de desbordamiento, comprobando con frecuencia el nivel de aceite.

AVISO Espere unos instantes para dejar que el aceite se asiente. Limpie la varilla de aceite cada vez que compruebe el nivel. NO lo llene en exceso.

5. Vuelva a colocar el tapón y apriételo.

AVISO NO intente arrancar el motor antes de suministrarle adecuadamente el aceite recomendado. Esto podría provocar una avería en el motor.

⚠ **ATENCIÓN** Evite el contacto prolongado o repetido de la piel con el aceite usado del motor. Se ha demostrado que el aceite usado de motor produce cáncer de piel en algunos animales de laboratorio. Lave minuciosamente las áreas expuestas con agua y jabón.

MANTENER FUERA DEL ALCANCE DE LOS NIÑOS. NO CONTAMINE. CONSERVE RECURSOS. DEPOSITE EL ACEITE USADO EN UN PUNTO DE RECOGIDA.

Not for Reproduction

Agregar combustible Figura 7

El combustible debe cumplir estos requisitos:

- Gasolina limpia, fresca y sin plomo.
- Debe tener un mínimo de 87 octanos/87 AKI (91 RON). Para uso a alta altitud, consulte *Gran altitud*.
- Se acepta gasolina hasta con un 10% de etanol (gasohol).

AVISO El uso de combustibles no aprobados podría dañar la limpiadora a presión y anulará la garantía. NO utilice gasolina no aprobada, como E15 y E85. NO mezcle el aceite con la gasolina, ni modifique el motor para operarlo con combustibles alternos. Para evitar la formación de carbonilla en el circuito de combustible, siempre que añada combustible, mézclelo con un estabilizador. Vea *Almacenamiento*. No todos los combustibles son iguales. Si detecta problemas de arranque o de rendimiento después de utilizar un combustible, pruebe a cambiar de proveedor o de marca. Este motor está certificado para funcionar con gasolina. El sistema de control de emisiones para este motor es EM (Modificaciones del Motor).

es

¡ADVERTENCIA! El combustible y sus vapores son extremadamente inflamables y explosivos, lo que podría causar quemaduras, incendios o explosiones que conlleven la muerte o lesiones graves. Apague el motor de la limpiadora a presión y déjela enfriar al menos por 2 minutos antes de quitar la tapa de combustible. Afloje lentamente la tapa para eliminar la presión del tanque. Llene el tanque de combustible al aire libre. NO llene el tanque en exceso. Deje espacio en el tanque para permitir la expansión del combustible. Si se derrama combustible, espere hasta que se haya evaporado antes arrancar el motor. Mantenga el combustible alejado de chispas, llamas abiertas, pilotos, fuentes de calor y otras fuentes de ignición. Compruebe con frecuencia si existen grietas o fugas en las mangueras de combustible, el tanque, la tapa y los accesorios. Cámbielos si es necesario. NO encienda cigarrillos ni fume.

1. Limpie el área alrededor de la tapa del tanque de combustible, quite la tapa.
2. Vierta despacio combustible limpio, nuevo y SIN PLOMO en el depósito. Tenga cuidado de que no desborde. Para permitir la expansión del combustible, no rellene por encima de la parte baja del cuello del depósito de combustible.
3. Instale la tapa del tanque de combustible y espere a que se evapore el combustible que se haya derramado antes de arrancar el motor.

Gran altitud

A altitudes superiores a los 1,524 metros (5,000 pies), es aceptable una gasolina con un mínimo de 85 octanos/85 AKI (89 RON). Para permanecer en cumplimiento con el control de emisiones, se requiere el ajuste para gran altitud. La operación sin este ajuste provocará una disminución en el rendimiento y un aumento en el consumo de combustible y en las emisiones. Consulte a su distribuidor autorizado de Briggs & Stratton para obtener información sobre el ajuste para gran altitud. No se recomienda operar el motor a altitudes inferiores a 762 metros (2,500 pies) con el kit para gran altitud.

Posición de la limpiadora a presión Figura 8

Envenenamiento por monóxido de carbono

¡ADVERTENCIA! El escape del motor contiene monóxido de carbono, un gas tóxico que puede matar en minutos. NO puede verlo, es inodoro e insípido. Incluso si no huele los gases del escape, puede estar expuesto al monóxido de carbono. Opere este producto SOLAMENTE al aire libre, lejos de ventanas, puertas y ventilaciones, para reducir el riesgo de que el monóxido de carbono se acumule y pueda circular a espacios habitados. Instale alarmas de monóxido de carbono con baterías o alarmas con enchufe que cuenten con batería de respaldo de acuerdo a las instrucciones del fabricante. Las alarmas de humo no pueden detectar el monóxido de carbono. NO opere este producto dentro de hogares, garajes, sótanos, espacios reducidos, cobertizos u otros espacios parcialmente cerrados, incluso si usa ventiladores o deja las puertas y ventanas abiertas. El monóxido de carbono se puede acumular rápidamente en estos espacios y puede permanecer durante horas, incluso después de que se apaga este producto. SIEMPRE coloque este producto en la dirección del viento y apunte el escape del motor lejos de espacios habitados. Si comienza a sentirse mareado o débil cuando utiliza este producto, apáguelo y tome aire fresco INMEDIATAMENTE. Consulte a un médico. Puede haberse intoxicado con monóxido de carbono.

Espacios para evitar riesgo de incendio

¡ADVERTENCIA! Los gases y el calor de escape pueden inflamar los materiales combustibles y las estructuras o dañar el tanque de combustible y provocar un incendio, lo que podría comportar la muerte o lesiones graves. Mantenga un espacio libre de al menos 1.5 m (5 pies) en todos los lados de la lavadora de presión, incluso por encima.

Conecte la manguera y la entrada de agua a la bomba Figura 4

AVISO Inspeccione la manguera de alta presión en busca de cortes, fugas o daños.

1. Estire hacia atrás el cuello de la manguera de alta presión (**A**), deslícela hasta la pistola rociadora (**W**) y suelte el cuello. Tire de la manguera para asegurar que está asegurada.
2. Conecte el otro extremo de la manguera a la salida (**E**) de la bomba y apriete.
3. Inspeccione la pantalla de entrada antes de conectar la manguera de jardín a la entrada de agua (**F**). Limpie la pantalla si contuviese escombros o sustitúyala si estuviese dañada. NO utilice la limpiadora a presión si la pantalla de entrada está dañada.
4. Asegúrese de que la fuente de agua sea capaz de suministrar agua a un caudal superior a los 14.76 litros (3.9 galones) por minuto y a una presión de 0.14-0.55 MPa (1.4-5.5 BAR o 20-80 PSI) en el extremo de la manguera de jardín conectado a la limpiadora a presión.
5. Haga correr agua a través de la manguera de jardín para limpiar los residuos.

AVISO Usar SÓLO con agua fría (menos de 38°C (100°F)).

AVISO Usar un desconector de flujo de retroceso en la entrada de la bomba podría provocar daños en la bomba. DEBE haber al menos 3 m (10 pies) de manguera libre entre la entrada de la limpiadora a presión y el desconector de flujo de retroceso.

ADVERTENCIA! El agua que ha fluido a través del desconector de flujo de retroceso se considera no potable.

6. Conecte la manguera de jardín (que no exceda los 15 m (50 pies)) a la entrada de agua y apriete.
7. Abra el flujo de agua, oprima el botón rojo en la pistola, y apriete el gatillo para purgar el sistema de aire. Cambie la pistola rociadora si el disparador no se bloquea.
8. Conecte la extensión de la boquilla (**V**) a la pistola (**W**) y apriétela.
9. Tire del cuello de la extensión de boquilla, inserte la punta rociadora (**B**) y suéltela. Tire del selector de boquilla para comprobar que esté bien montado.

Arranque la limpiadora a presión Figura 4

AVISO NO utilice la bomba si el suministro de agua no está conectado y activado.

1. Mueva la palanca de combustible (**R**) a la posición ENCENDIDO ( ).
2. Gire el interruptor del motor (**N**) a la posición de ENCENDIDO (I).
3. Mueva la palanca de control de velocidad (**T**) a la posición RÁPIDA ( ) que se muestra en el motor con un conejo.
4 .Mueva la palanca del cebador (**S**) a la posición de CEBADO ( ).

AVISO En el caso de un motor caliente, asegúrese de que la palanca del cebador esté en la posición FUNCIONAMIENTO ( ).

Not for Reproduction

¡ADVERTENCIA! El arrancador y otras piezas rotativas podrían enredarse en las manos, el pelo, la ropa u otros accesorios, y provocar lesiones graves. NUNCA use la limpiadora a presión sin su carcasa o cubiertas protectoras. NO use ropa suelta, joyas ni objetos que podrían quedar atrapados en el arrancador o en otras piezas rotativas. Recoja el pelo largo y quítese cualquier joya.

AVISO Antes de arrancar la limpiadora a presión, asegúrese de llevar gafas de seguridad y ropa protectora.

¡ADVERTENCIA! El agua rociada podría salpicar o propulsar objetos, lo que puede provocar lesiones graves. Lleve siempre gafas de seguridad con ventilación indirecta (para derrames químicos) marcadas como que cumplen con ANSI Z87.1 al usarse con este equipo o cerca. Lleve siempre ropa protectora como una camisa de manga larga, pantalones largos y calzado cerrado.

5. Al arrancar el motor, agarre la manija de retroceso y jale lentamente hasta que note cierta resistencia. Entonces tire rápidamente para arrancar el motor.

¡ADVERTENCIA! El contragolpe del cable del arrancador (retracción rápida) jalará la mano y el brazo hacia el motor más rápido de lo que usted pueda soltarlo, lo que puede causar huesos rotos, fracturas, hematomas o torceduras que deriven en lesiones graves. NUNCA tire del cordón de arranque sin antes liberar la presión de la pistola rociadora. Cuando arranque el motor, tire lentamente del cordón hasta sentir una resistencia y, a continuación, tire rápidamente de él para evitar el retroceso. Agarre firmemente la pistola con ambas manos al usar el rocío de alta presión para evitar lesiones debido al retroceso de la pistola rociadora.

6. Devuelva el mango retráctil lentamente. NO permita que la cuerda “golpee” el cordón de arranque.
7. Después de cada intento de arranque en que el motor no se encienda, apunte la pistola en una dirección segura, pulse el botón rojo y apriete el disparador para liberar la presión.
8. Cuando el motor arranque, mueva lentamente la palanca del cebador a la posición ENCENDIDO (|↓|) mientras el motor se calienta. Si el motor titubea, mueva la palanca del cebador a la posición CEBADO (|↘|) y luego a la posición FUNCIONAMIENTO (|↓|).

AVISO Siempre mantenga la palanca de control de velocidad en la posición FAST (RÁPIDO) (🐇) al operar una limpiadora a presión.

¡ADVERTENCIA! El chorro de agua a alta presión que este equipo produce podría atravesar la piel y los tejidos subcutáneos, que podrían provocar lesiones graves y la posible amputación de un miembro. Si el fluido le causa un corte, llame a un médico de inmediato. NO lo trate como un corte normal. NO permita que los niños jueguen con o utilicen la limpiadora a presión. NUNCA apunte con la pistola rociadora a gente, personas o plantas. NO fije la pistola rociadora en la posición abierta. NO deje la pistola rociadora sin atender cuando la máquina esté en funcionamiento. NUNCA use una pistola rociadora que no tenga un bloqueo o protector del disparador que funcione correctamente. NUNCA conecte una manguera de alta presión a la extensión de la boquilla.

¡ADVERTENCIA! El contacto con el área del silenciador puede causar quemaduras que podrían comportar la muerte o lesiones graves. NO toque las piezas calientes y EVITE los gases de escape a alta temperatura. Deje que el equipo se enfríe antes de tocarlo.

¡ADVERTENCIA! El contacto con los cables eléctricos podría provocar electrocución y quemaduras que pueden provocar lesiones graves o la muerte. NUNCA rocíe cerca de una fuente de alimentación.

Puntas de boquilla Figura 9

Las boquillas rociadoras se pueden cambiar mientras la limpiadora a presión está en funcionamiento una vez que el disparador de la pistola rociadora esté bloqueado.

Para cambiar las boquillas rociadoras:

1. Tire del cuello de conexión rápida y extraiga la boquilla rociadora actual. Guarde las boquillas rociadoras en los agujeros del mango.
2. Seleccione la boquilla rociadora deseada:
   - Para un enjuague delicado (presión menor, caudal mayor), seleccione la boquilla rociadora blanca de 40° (**A**).
   - Para realizar un aclarado general (presión media y flujo medio), seleccione boquilla rociadora verde 25° (**B**) o amarilla 15° (**C**).
   - Para un enjuague máximo (presión mayor, caudal menor), seleccione la boquilla rociadora roja de 0° (**D**).
   - Para aplicar detergente, seleccione la boquilla rociadora negra para detergente (**E**).
3. Tire del cuello, inserte la nueva boquilla rociadora y suelte el cuello. Jale la boquilla rociadora para asegurarse de que está firme.

Consejos de uso

- Para una limpieza más eficaz, mantenga la boquilla rociadora a una distancia de 20 a 61 cm (8 a 24 pulgadas) de la superficie a limpiar.
- Si coloca una boquilla rociadora demasiado cerca, especialmente en el caso de una boquilla de alta presión, puede dañar la superficie limpiada.
- NO se acerque a menos de 15 cm (6 pulgadas) cuando limpie llantas.

Aplicación de detergente Figura 4

¡ADVERTENCIA! Los productos químicos podrían causar quemaduras que resulten en la muerte o en lesiones graves. NO use líquido cáustico con una limpiadora a presión. Use SOLO detergentes/jabones aptos para uso en limpiadora a presión. Siga las instrucciones del fabricante.

Para aplicar detergente, siga estos pasos:

1. Coloque el tubo del sifón de detergente (**J**) en el recipiente de detergente.
2. Instale la boquilla rociadora negra para detergente.

AVISO No se puede aplicar detergente con las boquillas de alta presión (blancas, verdes, amarillas o rojas).

3. Aplique detergente a una superficie seca, empezando por la porción inferior del área que se desea lavar y continuando hacia arriba, usando movimientos largos, uniformes y que se superpongan.
4. Permita que el detergente penetre según las instrucciones del fabricante antes de lavar y enjuagar.

AVISO Purgue el sistema de sifón de detergente después de cada uso, colocando el tubo en un cubo de agua limpia y operando a continuación la limpiadora a presión con la boquilla negra durante 1-2 minutos.

Motor Reproduction

Enjuague con la limpiadora a presión

Para enjuagar:

1. Quite la boquilla negra para detergente de la extensión de la boquilla.
2. Seleccione e instale una boquilla de alta presión.

¡ADVERTENCIA! El retroceso de la pistola podría hacerle caer, pudiendo resultar en muerte o lesión grave. Utilice la limpiadora a presión desde una superficie estable. Tenga mucho cuidado si debe utilizar la limpiadora a presión desde una escalera de mano, un andamio o cualquier otra posición similar. Agarre firmemente la pistola con ambas manos al usar el rocío de alta presión para evitar lesiones debido al retroceso de la pistola rociadora

3. Aplique rocío de alta presión a un área pequeña y compruebe la superficie en busca de daños. Si no se encuentra ningún daño, continúe enjuagando.
4. Comience en la parte superior del área a enjuagar, bajando con los mismos movimientos en superposición que usó para limpiar.

es

Sistema de enfriado automático (Descarga térmica)

El agua en circulación por la bomba puede alcanzar temperaturas por encima de los 51ºC (125ºF) si se mantiene encendida la limpiadora a presión durante 3-5 minutos sin apretar el gatillo de la pistola. El sistema realiza el enfriado de la bomba **descargando agua caliente en el suelo.**

Detener la limpiadora a presión

1. Suelte el disparador de la pistola rociadora y permita que el motor funcione en neutral durante dos minutos.
2. Mueva el control de velocidad hacia la posición LENTO ( ).
3. Gire el interruptor del motor a la posición APAGADO (0).
4. Mueva la palanca de combustible a la posición APAGADO ( ).
5. SIEMPRE apunte la pistola rociadora en una dirección segura, oprima el botón rojo y apriete el gatillo de la pistola rociadora para liberar la alta presión, cada vez que detenga el motor.

¡ADVERTENCIA! La pistola rociadora retiene agua a alta presión incluso con el motor parado y el agua desconectada; esto podría provocar lesiones graves. Mantenga la manguera de alta presión conectada a la bomba y la pistola rociadora mientras el sistema esté presurizado. Apunte SIEMPRE la pistola rociadora en una dirección segura, pulse el botón rojo y presione el disparador de la pistola rociadora para liberar la alta presión, cada vez que detenga el motor.

Después de cada uso

No debe quedar agua en la unidad durante largos períodos de tiempo. Se pueden depositar sedimentos o minerales en partes de la bomba y bloquear la acción de esta. Siga estos procedimientos después de cada uso:

1. Corte el suministro de agua y permita que el motor se enfríe.
2. Desconecte la manguera de la pistola y de la salida de la bomba. Drene el agua de la manguera, la pistola y la extensión de la boquilla.
3. Coloque las boquillas rociadora y la manguera en el mango. Coloque el pulverizador y la alargadera en la pequeña estructura metálica.
4. Vacíe la bomba de todo líquido tirando de la manija de retroceso unas seis veces.
5. Guarde la unidad en un área limpia y seca.

AVISO Si se guardará durante más de 30 días, vea *Almacenamiento.*

¡ADVERTENCIA! El combustible y sus vapores son extremadamente inflamables y explosivos, lo que podría causar quemaduras, incendios o explosiones que conlleven la muerte o lesiones graves. Al almacenar el equipo con combustible en el tanque, manténgalo alejado de calderas, estufas, calentadores de agua, secadoras de ropa u otros aparatos que usen llama piloto u otras fuentes de ignición que podrían inflamar los vapores de combustible.

Mantenimiento

Plan de mantenimiento

Observe los intervalos de horas de uso o de calendario, los que sucedan primero. Se requiere un servicio más frecuente cuando se opere en condiciones adversas.

Las primeras 5 horas
• Cambie el aceite del motor
Cada 8 horas de uso o todos los días
• Limpie los residuos
• Verifique el nivel de aceite del motor.
Cada 25 horas de uso o cada año
• Limpie el filtro de aire y el prelimpiador del motor[1]
Cada 50 horas de uso o cada año
• Cambie el aceite del motor
• Dé mantenimiento del sistema de escape
Cada año
• Cambie la bujía
• Cambie el limpiador y el prelimpiador de aire del motor
• Dé mantenimiento al sistema de combustible
• Dé mantenimiento del sistema de enfriamiento[1]

[1] Realice el mantenimiento con mayor frecuencia en condiciones de polvo o suciedad.

Not for Reproduction

Recomendaciones generales

El mantenimiento periódico mejorará el rendimiento y prolongará la vida útil de la lavadora a presión. Consulte a cualquier distribuidor autorizado de Briggs & Stratton para el mantenimiento. NO permita que los niños laven o mantengan la limpiadora sin supervisión.

La garantía del generador no cubre los elementos sujetos a un uso indebido o negligente por parte del operador. Para conservar el valor pleno de la garantía, el operador debe dar mantenimiento a la limpiadora a presión de acuerdo con las instrucciones de este manual, incluyendo el almacenamiento apropiado que se detalla en la sección *Almacenamiento*.

⚠ **ATENCIÓN** Para asegurar la seguridad de la máquina use sólo partes originales del fabricante o aprobadas por este. Si tiene dudas sobre el reemplazo de componentes en su limpiadora a presión, visite nuestro sitio web en **BRIGGSandSTRATTON.COM**.

Etapa V de la UE: Valores de CO2

Pueden encontrarse valores de CO2 de motores aprobados tipo Briggs & Stratton visitando BriggsandStratton.com y escribiendo CO2 en el campo de búsqueda.

Bola de retención del sifón de detergente

Ocasionalmente, la bola de retención del sistema de sifón del detergente se puede bloquear debido al almacenamiento, por jabón seco o minerales del agua. La bola de retención se puede liberar llevando a cabo el siguiente procedimiento:

1. Corte el suministro de agua.
2. Con el motor apagado y la presión liberada del sistema, extraiga la manguera de liberación de detergente del conector dentado de la bomba.
3. Usando un objeto firme y no afilado de 2 mm (7/64 pulg.) de diámetro o más pequeño, con al menos 25.4 mm (1 pulg.) de largo, como una llave Allen, inserte lentamente el objeto en el conector dentado hasta que encuentre resistencia. La resistencia es la bola de control.
4. Empuje lentamente hacia abajo hasta que note que la bola se mueve ligeramente; no empuje más de 3 mm (1/8 pulg.). Puede ser necesario aplicar una leve presión para liberar la bola.
5. Repita los pasos 4 y 5 si es necesario.
6. Reinstale la manguera de detergente en el conector dentado.
7. Aplique PumpSaver tal y como se describe en *Protección de la bomba* durante el almacenamiento para evitar que esto vuelva a suceder.

Mantenimiento de las boquillas rociadoras Figura 4

Limpie las boquillas rociadoras para corregir la presión excesiva causada por una boquilla rociadora atascada:

1. Corte el suministro de agua.
2. Quite la boquilla rociadora del extremo de la extensión de boquilla.
3. Use un clip pequeño para liberar cualquier material extraño que esté atascando o restringiendo el flujo de la boquilla (**B**).
4. Vuelva a colocar la punta rociadora en la extensión de la boquilla.

Mantenimiento del empaque de anillo Figura 10

El uso de un lubricante (petróleo o grasa sintética) ayuda a asentar los empaques de anillo, proporcionando un mejor sello. Aplique lubricante a los empaques de anillo antes de conectar la manguera de jardín a la bomba (**A**), la manguera de alta presión (**B**), la pistola rociadora (**C**) y la extensión de la boquilla (**D**).

Compre un kit de mantenimiento de empaques de anillo poniéndose en contacto con un concesionario autorizado de Briggs & Stratton. Consulte la ficha de instrucciones proporcionada en el kit para realizar el mantenimiento de los empaques de anillo de su unidad. NUNCA repare las conexiones con fuga con sellador de ningún tipo. Cambie el empaque de anillo o el sello.

Componentes para mantenimiento

Kit de mantenimiento de empaques de anillo. 705002
Pantalla de entrada de agua. B2384GS
Botella de aceite de motor 100005E
PumpSaver 6039

es

Almacenamiento

Si no tiene intención de usar la limpiadora a presión durante más de 30 días, debe preparar el motor y la bomba para el almacenamiento.

Protección de la bomba

Para proteger la bomba de los daños causados por depósitos minerales o congelación, use PumpSaver: eso impedirá daños y lubricará los pistones y los sellos.

AVISO No proteger la unidad ante temperaturas de congelación dañará la bomba y hará que la unidad quede inutilizable. Los daños producidos por congelación no están cubiertos por la garantía.

Protección del sistema de combustible

El combustible puede echarse a perder si se almacena durante más de 30 días. El combustible en mal estado provoca la formación de depósitos de ácido y goma en el sistema de combustible o en piezas esenciales del carburador.

No es necesario vaciar la gasolina del motor si se añade estabilizador de combustible conforme a las instrucciones. Haga funcionar el motor durante 2 minutos para que el estabilizador circule por todo el sistema de combustible antes del almacenamiento.

Si no se ha agregado un estabilizador de combustible a la gasolina en el motor, deberá vaciarla completamente en un contenedor aprobado. Haga funcionar el motor hasta que se detenga por falta de combustible. Se recomienda usar un estabilizador de combustible en el recipiente de almacenamiento para mantener el combustible fresco.

Otras sugerencias para el almacenamiento

1. NO guarde combustible de una temporada a otra a menos que lo haya tratado como se indica en la sección *Protección del sistema de combustible.*
2. Cubra la unidad con una funda adecuada que no retenga la humedad.

¡ADVERTENCIA! Las fundas para almacenamiento pueden causar un incendio que conlleve la muerte o lesiones graves. NO cubra una limpiadora a presión caliente con una funda para almacenamiento. Deje enfriar el equipo durante el tiempo necesario antes de cubrirlo.

3. Guarde la unidad en un área limpia y seca.

Not for Reproduction

Solución de problemas

Problema	Causa	Solución
La bomba tiene los siguientes problemas: no produce presión, presión errática, vibración, pérdida de presión, bajo volumen de agua.	1. Boquilla rociadora de baja presión instalada. 2. La entrada de agua está bloqueada. 3. Suministro de agua inadecuado. 4. La manguera de entrada está retorcida o sufre fugas. 5. Pantalla de la manguera de entrada tapada. 6. El suministro de agua está a una temperatura superior a 38°C (100°F). 7. La manguera de alta presión está bloqueada o tiene fugas. 8. La pistola rociadora tiene fugas. 9. La boquilla rociadora está obstruida.	1. Sustituir con una boquilla rociadora de alta presión. 2. Despejar la entrada. 3. Suministrar un flujo de agua adecuado. 4. Enderezar la manguera de entrada, reparar la fuga. 5. Comprobar y limpiar la pantalla de la manguera de entrada. 6. Proporcionar un suministro de agua a una temperatura más fría. 7. Limpiar los bloqueos en la manguera de salida, reemplazar si hay fugas. 8. Cambiar la pistola rociadora. 9. Limpiar la boquilla rociadora.
El detergente no se mezcla con el rocío.	1. El tubo del sifón de detergente no está sumergido. 2. El tubo del sifón de detergente está tapado o tiene grietas. 3. Boquilla rociadora de alta presión instalada. 4. La bola de retención está atascada en el sistema de detergente.	1. Coloque el tubo del sifón de detergente dentro del detergente. 2. Limpie o sustituya el tubo del sifón de detergente. 3. Sustituya por la boquilla rociadora negra. 4. Libere la bola de retención del sifón de detergente.
El motor funciona bien sin carga, pero se atasca cuando se conectan las cargas.	La velocidad del motor es demasiado lenta.	Mueva la palanca de control de velocidad a la posición RÁPIDO ( ).
El motor no arranca; se apaga cuando está en funcionamiento o arranca y funciona en forma forzada.	1. El interruptor del motor está en la posición APAGADO (0). 2. Bajo nivel de aceite. 3. Sin combustible. 4. El cable de la bujía no está conectado a la bujía. 5. Ahogado.	1. Coloque el interruptor del motor en la posición ENCENDIDO (I). 2. Llene el cárter al nivel adecuado. 3. Llene el tanque de combustible. 4. Conecte el cable a la bujía. 5. Espere 5 minutos y vuelva a arrancar el motor.

Para cualquier otro problema, consulte a un distribuidor autorizado de Briggs & Stratton.

Not for Reproduction

Especificaciones

Modelo		020740-00	020741-00
Presión admisible	MPa/BAR/PSI	23.4/234/3,400*	22.1/221/3,200*
Flujo máximo	LPM/GPM	11.0/2.9*	11.0/2.9*
Presión y flujo nominales	MPa/BAR/PSI @ LPM/GPM	21.4/214/3,100 @ 8.7/2.3*	19.3/193/2,800 @ 8.3/2.2*
Temperatura máxima del suministro de agua	°C/°F	38/100	38/100
Desplazamiento	cc/cu. in.	208/22.69	208/22.69
Entrehierro de la bujía	mm/in.	0.76/0.030	0.76/0.030
Capacidad de combustible	L/Qt.	2.8/3.0	2.8/3.0
Capacidad de aceite	L/Ounces	0.6/20	0.6/20
Presión de sonido a 3 m	dBA	94§	94§

Potencia nominal: La clasificación de potencia bruta para modelos individuales de motor de gasolina está etiquetada de acuerdo con el código J1940 (Procedimiento de evaluación de potencia y torsión para motores pequeños) de la SAE (Sociedad de Ingenieros Automotrices), y está clasificada de conformidad con el código SAE J1995. Los valores de torsión se obtienen a 2600 RPM en los motores que indican “rpm” en la etiqueta y a 3060 RPM en los otros; los valores de potencia en caballos de fuerza se obtienen a 3600 RPM. Las curvas de potencia bruta se pueden ver en www.BRIGGSandSTRATTON.COM Los valores de potencia neta se obtienen con un filtro de aire y escape instalado, mientras que los valores de potencia bruta se recopilan sin estos accesorios. La potencia bruta real del motor es superior a la neta y depende, entre otros factores, de las condiciones ambientales de uso y de las variaciones entre distintos motores del mismo modelo. Dada la amplia gama de productos donde se instalan los motores, el motor de gasolina puede no desarrollar la potencia bruta nominal cuando se utiliza en un equipo motorizado determinado. Esta diferencia se debe, entre otros, a los siguientes factores: accesorios (filtro de aire, escape, carga, refrigeración, carburador, bomba de combustible, etc.), limitaciones de la aplicación, condiciones ambientales de uso (temperatura, humedad, altitud) y variaciones entre distintos motores de un mismo modelo. A causa de las limitaciones de fabricación y de capacidad, Briggs & Stratton podrá sustituir este motor por un motor con mayor clasificación de potencia.

* Per EN 60335-2-79: 2012.

§ Valores de sonido medidos según las normativas de Tasmania sobre Control de la Contaminación y Gestión Medioambiental (ruido variado).

PÓLIZA DE GARANTÍA PARA BRIGGS & STRATTON

GARANTÍA LIMITADA

Briggs & Stratton garantiza que, durante el período de garantía especificado a continuación, reparará o reemplazará, sin cargo, cualquier pieza defectuosa en cuanto a material, mano de obra o ambos. Los gastos de transporte del producto sometido a reparación o cambio conforme a garantía estarán a cargo del comprador. Esta garantía se mantiene vigente durante los períodos de tiempo indicados a continuación y está sujeta a dichos períodos y a las condiciones presentadas a continuación. Para obtener servicio conforme a la garantía, localice al distribuidor de servicio autorizado más cercano en nuestro mapa de localización de distribuidores en BRIGGSandSTRATTON.COM. El comprador debe ponerse en contacto con el distribuidor de servicio autorizado y entregarle el producto para la inspección y prueba.

No existe ninguna otra garantía explícita. Las garantías implícitas, incluidas las de comerciabilidad y aptitud para una finalidad específica, están limitadas al período de garantía mencionado a continuación, en la medida que lo permita la ley. La responsabilidad por daños fortuitos o consecuentes queda excluida en la medida que dicha exclusión esté permitida por ley. Algunos estados o países no permiten limitaciones en cuanto a la duración de una garantía implícita, y algunos estados o países no permiten la exclusión o limitación de daños consecuentes o incidentales, en cuyo caso la limitación y la exclusión anteriores pueden no ser aplicables a usted. Esta garantía le otorga determinados derechos legales y es posible que tenga otros derechos que pueden variar de un país o estado a otro.**

PERÍODO DE GARANTÍA

es

Artículo	Uso Privado	Uso Comercial
Equipo	24 meses	3 meses
Motor*	24 meses	3 meses
Batería (si tuviera)	3 meses	Ninguno

***** Solo aplicable a los motores Briggs & Stratton. La cobertura de garantía de motores diferentes a los Briggs and Stratton la suministra el fabricante del motor. Los componentes relacionados con las emisiones se tratan en la Declaración de Garantía sobre las Emisiones.

****** En Australia – Nuestros productos vienen con garantías que no pueden excluirse bajo la Ley Australiana del Consumidor. Usted tiene derecho a una sustitución o a un reembolso por una avería importante y a compensación por cualquier otra pérdida o daño razonablemente previsibles. También tiene derecho a una reparación o sustitución de productos si estos no son de una calidad aceptable y la avería no constituye una avería seria. Para obtener servicio de garantía, localice al distribuidor de servicio autorizado más cercano en nuestro mapa de localización de distribuidores en BRIGGSandSTRATTON.COM, o llame al 1300 274 447, o envíe un correo electrónico a salesenquires@briggsandstratton.com.au, o escriba a Briggs & Stratton Australia Pty Ltd, 1 Moorebank Avenue, NSW, Australia, 2170.

El período de garantía comienza a partir de la fecha de compra por el primer cliente de venta minorista o comercial. "Uso privado" significa uso doméstico residencial personal por un consumidor minorista. "Uso comercial" significa todos los demás usos, como el uso para fines comerciales, de producción de ingresos o de alquiler. Una vez que el producto haya experimentado uso comercial, será considerado en adelante como producto de uso comercial para fines de esta garantía. Guarde su recibo de compra. Si no proporciona un comprobante de la fecha de compra inicial al solicitar el servicio de garantía, se tomará la fecha de fabricación del producto para determinar el período de garantía. No se requiere el registro de producto para obtener servicio de garantía en los productos de Briggs & Stratton.

Not for Reproduction

ACERCA DE SU GARANTÍA

El servicio de garantía solo está disponible a través de los distribuidores de servicio autorizados de Briggs & Stratton. Esta garantía solamente cubre defectos de material y mano de obra. No cubre daños causados por uso inadecuado o maltrato, mantenimiento o reparación no apropiada, desgaste normal o combustible caducado o no aprobado.

Uso inadecuado y maltrato – El uso adecuado, para el cual está diseñado este producto, se describe en el Manual del operador. Usar el producto de una manera no descrita en el Manual del operador o usar el producto después de ha sido dañado anulará su garantía. No se otorgará cobertura de garantía si se ha retirado el número de serie del producto o si éste ha sido alterado o modificado de cualquier manera, o si el producto tiene evidencia de maltrato, como daño por impacto o daño por corrosión por agua o química.

Mantenimiento o reparación no apropiada – Este producto debe recibir mantenimiento según los procedimientos y cronogramas provistos en el Manual del operador, y se le debe dar servicio o reparar utilizando partes Briggs & Stratton genuinas. El daño causado por falta de mantenimiento o por el uso de partes no originales no está cubierto por la garantía.

Desgaste normal – Como la mayoría de los dispositivos mecánicos, su unidad está sujeta a desgaste incluso cuando recibe mantenimiento apropiado. Esta garantía no cubre reparaciones cuando el uso normal ha agotado la vida útil de una pieza o del equipo. El mantenimiento y desgaste de piezas tales como filtros, correas, cuchillas de corte y zapatas de freno (excepto las zapatas de freno del motor) no están cubiertas por la garantía en lo referente al desgaste en sí mismo, a menos que la causa se deba a defectos de materiales o mano de obra.

Combustible descompuesto o no aprobado – Para funcionar correctamente, este producto requiere el uso de combustible fresco que cumpla con los criterios especificados en el Manual del Operario. Cualquier daño causado al motor o al equipo debido al uso de combustible descompuesto o no aprobado (como las mezclas de etanol E85 o E15) no estará cubierto por la garantía.

Otras exclusiones – Esta garantía no cubre los daños debidos a accidente, maltrato, modificaciones, alteraciones, mantenimiento inadecuado, congelación o deterioro químico. Los accesorios que no viniesen en el paquete original del producto también se excluyen. La garantía no cubre el uso de equipo como fuente de alimentación principal en lugar de una toma de corriente habitual o en equipo utilizado en aplicaciones de soporte vital. Esta garantía no incluye equipos o motores usados, reacondicionados, de segunda mano o de demostración. Esta garantía además excluye las fallas por casos fortuitos y otros casos de fuerza mayor que el fabricante no puede controlar.

80010169_ES Rev C

Sisukord

Ohutus- ja juhtimisalased tingmärgid 4
Seadme kirjeldus 5
Monteerimine 5
Osad ja juhtseadised 5
Kasutamine 5
Hooldamine 8
Ladustamine 9
Tõrgete kõrvaldamine. 10
Tehnilised andmed 10
Garantii 11

Ohutust ja juhtimist puudutavad tingmärgid

Ohutusest teavitav tingmärk näitab kehavigastuste ohtu. Ohutuse tingmärki võidakse kasutada ohuteguri tüübi kujutamiseks. **HOIATUS** tähistab ohutegurit, mille realiseerumisel *võib* tulemuseks olla surm või ränk kehavigastus. **ETTEVAATUST** tähistab ohutegurit, mille realiseerumisel *võib* tulemuseks olla tühine kuni mõõduka raskusastmega kehavigastus. ***TEATIS*** tähistab teavet, mis on oluline, kuid pole seotud ohuga.

et

Ohumärk

Kasutusjuhend

Mürgised aurud

Kuum pind

Kukkumine

Plahvatusoht

Mittejoodav vesi

Keemiline põletus

Tuleoht

Elektrilöök

Liikuvad osad

Lendavad objektid

Lendkeha

Tagasitõmbe oht

Vedeliku pritsimine

Kiire

Aeglane

Õhuklapp

Käitus

Kütus väljas

Ärge käivitage mootorit

Kontrollige õlitaset

Kütus sees

Väljas

Sees

Not for Reproduction

Pihustuspüstolit ei tohi suunata endale, teistele inimestele ega loomadele. Juga ei tohi suunata elektriseadmele, sh survepesurile endale ega selle lähedusse.

Seade ei ole mõeldud kasutamiseks inimestele (k.a lastele), kes on füüsilise või vaimse puudega või kellel ei ole vajalikke kogemusi ja teadmisi, v.a juhul kui nad on järelevalve all ning neid juhendatakse seadet ohutult kasutama ja selgitatakse kaasnevaid ohte.

HOIATUS

- Selle seadme puhul tohib kasutada üksnes selliseid puhastusaineid, mille on tarninud või mida on soovitanud tootja. Muude puhastusainete või kemikaalide kasutamine võib kahjustada seadme ohutust.
- Kõrgsurvejuga võib vale kasutamise korral olla ohtlik. Ärge suunake juga inimeste, voolu all olevate elektriseadmete ega pesuri enda suunas.
- Ärge kasutage seadet kaitseriietuseta isikute vahetus läheduses.
- Ärge suunake juga riiete ja jalatsite puhastamiseks enda ega kellegi teise suunas.
- Plahvatusoht – seadmega ei tohi pihustada tuleohtlikke vedelikke.
- Kõrgsurvepesureid ei tohi kasutada lapsed ega isikud, kellel puuduvad vastavad kogemused ja teadmised.
- Kõrgsurvevoolikud, liitmikud ja muhvid on seadme ohutuse tagamisel ülimalt tähtsad. Kasutage üksnes selliseid kõrgsurvevoolikuid, liitmikke ja muhve, mida seadme tootja on soovitanud.
- Masina ohutuse tagamiseks kasutage ainult tootjalt hangitud või tootja heaks kiidetud originaalvaruosi.
- Tagasivoolu sulgeseadmest läbi voolanud vett peetakse mittejoodavaks.
- Ärge kasutage seadet, kui selle seadme olulised osad, nagu ohutusseadised, kõrgsurvevoolikud, päästik vms, on kahjustatud.
- Kui süütevõti ja aku puuduvad, saab ühenduse katkestada muude samaväärsete meetmetega.
- Ärge kasutage sisepõlemismootoriga masinaid siseruumides, välja arvatud juhul, kui vastavad ametivõimud on ventilatsiooni hinnanud piisavaks.
- Veenduge, et õhu sisselaskeavade läheduses ei oleks heitgaase.
- Valede kütuste kasutamine võib olla ohtlik.

- Mootori lüliti peab olema asendis OFF (0) puhastamise või hooldamise ajal ja osade asendamisel.

Hoiatusmärgis Joonis 1

Seadmel on hoiatusmärgis, mis teavitab võimalikest ohutusega seotud ohuteguritest. Kui märgis kahjustub või muutub loetamatuks, asendage see, pöördudes uue hankimiseks kohaliku Briggs & Stratton edasimüüja poole.

Euroopa kontori kontaktteave

Kui teil on küsimusi Euroopa heitkoguste kohta, võtke ühendust meie Euroopa kontoriga aadressil:

Max-Born-Straße 2, 68519 Viernheim, Saksamaa

Seadme kirjeldus

Lugege käesolev kasutusjuhend tähelepanelikult läbi ja tutvuge survepesuriga. Tutvuge rakenduste, piirangute ja kaasnevate ohuteguritega. Hoidke käesolev orignaal kasutusjuhend edaspidiseks kasutamiseks alles.

Kvaliteetsesse eluhoonetes kasutatavasse süsteemi kuuluvad 25,4 cm (10-tollised) rattad, aksiaalnukkpump roostevabast terasest kolbidega, automaatne jahutussüsteem, pesuaine sifoonisüsteem, kiirühenduvad pihustusotsakud, kõrgendatud tugevusega 9,1 m (30 jala) pikkused voolikud jpm.

Oleme teinud enda poolt kõik selle tagamiseks, et teave käesolevas kasutusjuhendis oleks õige ja ajakohane. Siiski jätame endale õiguse toodet ja käesolevat dokumenti igal ajal etteteatamiseta muuta, kohandada ja muidu täiustada.

TEATIS Kui teil on küsimusi sihtotstarbe kohta, küsige edasimüüja käest või pöörduge kvalifitseeritud hoolduskeskusse. ÄRGE KUNAGI kasutage seadmeid, millel on purunenud või puuduvaid osi või mis on ilma kaitsekesta või -kateteta. ÄRGE eirake ühtegi masinal olevat ohutusseadet. ÄRGE muutke survepesurit mingil viisil. Seade on mõeldud kasutamiseks **AINULT** osadega, mis on kiidetud heaks tootja Briggs & Stratton toodetele.

Transportimine

Seadme vedamisel sõiduki või haagisega TÜHJENDAGE kütusepaak või keerake kütuse sulgekraan (kui see on paigaldatud) asendisse OFF (0) (VÄLJAS). ÄRGE kallutage mootorit või seadet asendisse, milles kütus võib välja voolata.

Monteerimine

Kinnitage käepide Joonis 2 3

1. Asetage käepide (**2, A**) tugedele ja joondage avad.
2. Sisestage kinnituspoldid (**2, B**) seadme väljast läbi avade, fikseerige poldid plastnupuga (**2, C**) ja pingutage need.
3. Kinnitage metallvarda klambrid (**3,A**) kandepoltide (**3,B**) paigaldamisega käepideme vasakusse serva (seadme esiosa ees). Kinnitage plastiknupud (**3,C**) ja pingutage.
4. Kinnitage kummikud (**3,D**) käepideme aukudesse.

TEATIS Paigaldamise hõlbustamiseks tuleb esmalt hõljuda kummist vagunäidikud seebivees.

Osad ja juhtseadised Joonis 4

A	Kõrgsurvevoolik	**L**	Õli väljalaskeava
B	Pihustusotsakud	**M**	Õlitäiteava
C	Õhufilter	**N**	Mootorilüliti
D	Pump	**P**	Tagasitõmbekäiviti/ käsistarter
E	Kõrgsurve-väljalaskeava	**R**	Kütuseventiil
F	Veesisend	**S**	Õhuklapi hoob
G	Hoiatusmärgis	**T**	Seguklapi hoob
H	Automaatne jahutussüsteem	**U**	Kütusepaak
J	Pesuaine sifoonitoru	**V**	Otsakupikendus kiirühendusega
K	Tunnussilt	**W**	Pihustuspüstol

Kasutamine

Soovitatavad õlid Joonis 5

Parima jõudluse tagamiseks on soovitatav kasutada Briggs & Strattoni garantiinõuetele vastavat sertifitseeritud õli. Muude kvaliteetsete õlide kasutamine on aktsepteeritud, kui need vastavad klassi SF, SG, SH, SJ nõuetele või ületavad neid. ÄRGE kasutage lisaaineid.

Mootoriõli vajaliku viskoossuse määravad välistemperatuurid. Kasutage tabelit, et valida oodatava välistemperatuuri vahemiku jaoks kõige sobivama viskoossusega õli.

* SAE 30 kasutamine temperatuuril alla 4 °C (40 °F) muudab käivitamise raskeks.

** Temperatuuril üle 27 °C (80 °F) võib 10W-30 õli kasutamine õlitarvet suurendada. Kontrollige mootori õlitaset sagedamini.

Mootoriõli kontrollimine/lisamine Joonis 4 6

Õlitaset tuleb kontrollida enne igat kasutuskorda või vähemalt pärast igat 8 töötundi. Säilitage õli tase.

1. Veenduge, et survepesur on horisontaalsel pinnal.
2. Puhastage õlitäiteava ümbritsev piirkond (**4,M**) ja eemaldage kork.
3. Õli kontrollida, et õliga täidetav ava oleks täisasendis (**6,A**).
4. Vajadusel valage aeglaselt õli õlimahuti avausse. Kontrollige õlitaset sageli, täitke ülelaadimise punktini.

TEATIS Paus, mis lubab õli asuda. Iga kord, kui õlitase on kontrollitud, pühkige mustriga. ÄRGE ületäitke.

5. Vahetage õlikork ja kinnitage see kindlalt.

TEATIS ÄRGE üritage mootorit ringi ajada ega käivitada enne, kui seda on hooldatud nõuetekohaselt soovitatud õliga. See võib põhjustada mootoririkke.

⚠ **ETTEVAATUST** Vältige naha pikaajalist või korduvat kokkupuudet kasutatud mootoriõliga. Kasutatud mootoriõli on osutunud teatud laboriloomadel nahavähki põhjustavaks. Kui see satub nahale, peske põhjalikult seebi ja veega.

HOIDKE LASTE KÄEULATUSEST VÄLJAS. ÄRGE REOSTAGE LOODUST. KASUTAGE RESSURSSE SÄÄSTLIKULT. VIIGE KASUTATUD ÕLI KOGUMISPUNKTI.

et

Not for Reproduction

Lisage kütust Joonis 7

Kütus peab vastama järgmistele nõuetele.

- Puhas värske pliivaba bensiin.
- Minimaalne oktaanarv 87 / 87 AKI (91 RON). Suurtel kõrgustel kasutamise kohta lugege jaotisest *Suured kõrgused*.
- Lubatud on kasutada kuni 10% etanooli sisaldavat bensiini.

TEATIS Heakskiitmata kütuste kasutamisel võib survepesur viga saada ja garantii kaotab kehtivuse. ÄRGE kasutage heakskiitmata bensiine nagu E15 ja E85. ÄRGE segage bensiini õliga ega modifitseerige mootorit alternatiivsete kütustega töötamiseks.

Selleks et kaitsta kütusesüsteemi tahkete fraktsioonidega ummistumise eest, segage kütuse lisamisel sellesse stabilisaatorit. Vaadake jaotist *Ladustamine*. Kõik kütused ei ole ühesugused. Kui kogete probleeme käivitamisel või talitluses, ostke kütust teiselt müüjalt või vahetage marki. Mootor on kohandatud töötamiseks bensiiniga. Selle mootori heitgaaside kontrollisüsteem on EM (Engine Modifications).

et

HOIATUS! Kütus ja selle aurud on äärmiselt kergsüttivad ja plahvatusohtlikud ning võivad põhjustada põletusi, tulekahju või plahvatuse, mille tulemuseks võib olla surm või rasked kehavigastused. Lülitage mootor välja ja laske sel enne kütusekorgi eemaldamist vähemalt 2 minutit jahtuda. Paagist ülerõhu väljalaskmiseks keerake kork aegamööda lahti. Täitke kütusepaak õues. ÄRGE täitke paaki üle. Jätke ruumi kütuse paisumiseks. Kütuse väljaloksumisel oodake, et see aurustuks enne, kui käivitate mootori. Hoidke kütus eemal sädemetest, lahtisest leegist, signaallambist, kuumusest ja teistest süüteallikatest. Veenduge regulaarselt, et kütusetorudes, paagis, korgi ja toruliitmike juures ei oleks pragusid ega lekkeid. Vajaduse korral asendage defektsed osad. ÄRGE süüdake sigaretti ega suitsetage.

1. Puhastage kütusetäitekorgi ümbrus, eemaldage kork.
2. Pange kütusepaak puhta, värske, PLIIVABA kütuse lisamiseks aeglaselt. Olge ettevaatlik, et see ei ületaks. Kütuse paisuvuse võimaldamiseks ärge täitke kütusepaagi kaela põhja kohal.
3. Paigaldage kütusepaagi kork ja enne mootori käivitamist laske mahavoolanud kütusel auruda.

Suured kõrgused

Kõrgustel üle 1524 m (5000 jalga) on nõutav bensiin oktaanarvuga vähemalt 85 / 85 AKI (89 RON). Heitmenormidele vastamiseks tuleb mootorit vastavalt kõrgusele seadistada. Reguleerimata kasutus põhjustab madalamat jõudlust, suuremat kütusekulu ja lubatust rohkem heiteid. Mootori seadistamiseks suurtel kõrgustel töötamiseks võtke ühendust Briggs & Strattoni volitatud edasimüüjaga. Mootori kasutamine kõrgustel alla 762 meetri (2500 jalga) suure kõrguse jaoks mõeldud varustusega ei ole soovitatav.

Survepesuri asukoht Joonis 8

Vingugaasi puudutav hoiatus

HOIATUS! Mootori heitgaasid sisaldavad süsinikmonooksiidi e vingugaasi, mis on mürgine ja võib tappa mõne minuti jooksul. Te EI NÄE seda, ei tunne selle lõhna ega maitset. Isegi kui te ei tunne heitgaaside lõhna, ei pruugi te olla kaitstud vingugaasi eest. Kasutage toodet AINULT välitingimustes, akendest, ustest ja õhutusavadest eemal, et vältida vingugaasi kogunemist ja siseruumidesse sattumist. Paigaldage patareitoitel töötavad vingugaasi alarmid või juhtmega vingugaasi alarmid koos varupatareiga kooskõlas tootja juhistega. Suitsualarmid ei suuda vingugaasi tuvastada. ÄRGE käitage seda toodet majades, garaažides, keldrites, madalates käikudes, kuurides või teistes osaliselt suletud ruumides isegi siis, kui kasutate ventilaatoreid või avate uksed ja aknad õhutamiseks. Vingugaas võib kiiresti nendesse ruumidesse koguneda ja seal mitmeid tunde püsida, isegi pärast masina väljalülitamist. Asetage toode ALATI allatuult ja suunake heitgaasid inimestest eemale. Kui te tunnete iiveldust, peapööritust või nõrkust selle toote kasutamisel, siis lülitage masin välja ja minge KOHE värske õhu kätte. Pöörduge arsti poole. Võimalik, et teil on vingugaasi mürgitus.

Tuleohutuse tagamiseks vajalik vaba ruum

HOIATUS! Jääkkuumus/-gaas võib süüdata kergsüttivaid materjale, tarindeid või kahjustada kütusepaaki, tekitades põlengu, mis võib lõppeda surma või raskete vigastustega. Hoidke survepesuri kõikidel külgedel, sh selle kohal, vaba ruumi 1,5 m (5 jala) ulatuses.

Ühendage voolik ja veevarustus pumbaga

Joonis 4

TEATIS Kontrollige kõrgsurvevoolikut sisselõigete, lekete ja kahjustuste suhtes.

1. Tõmmake kõrgsurvevooliku krae (**A**) tagasi, libistage pihustuspüstolile (**W**) ja vabastage krae. Sikutage voolikust, et veenduda, et see on fikseeritud.
2. Kinnitage vooliku teine ots pumba väljalaskeavale (**E**) ja pingutage.
3. Enne kastmisvooliku ühendamist veesisendiga kontrollige sisendsõela (**F**). Puhastage sõela, kui see sisaldab jäätmeid, või asendage kahjustuste korral. ÄRGE käivitage survepesurit, kui sisendsõel on kahjustunud.
4. Veenduge, et veeallikas suudab tagada veevarustuse voolumahuga üle 14,76 liitri (3,9 gallonit) minutis ja rõhuga 0,14–0,55 MPa (1,4–5,5 BAR või 20–80 PSI) kastmisvooliku survepesuripoolses otsas.
5. Laske jäätmete eemaldamiseks veel läbi kastmisvooliku voolata.

TEATIS Kasutage AINULT külma vett (alla 38 °C (100 °F)).

TEATIS Tagasilöögiklapi kasutamine pumba sisendil võib põhjustada pumba kahjustumist. Survepesuri sisendi ja tagasilöögiklapi vahel PEAB olema vähemalt 3 m (10 jalga) takistusteta kastmisvoolikut.

HOIATUS Tagasilöögiklapist läbi voolanud vett peetakse joogikõlbmatuks.

6. Ühendage kastmisvoolik (mitte üle 15 m (50 jalga)) veesisendiga ja pingutage liitmik.
7. Lülitage vesi sisse (ON), vajutage püstolil olevat punast nuppu ja pigistage päästikut süsteemi tühjendamiseks õhust. Kui päästik ei lukustu, asendage püstol.

Not for Reproduction

8. Paigaldage otsakupikendus (**V**) püstolile (**W**) ja pingutage see.
9. Tõmmake otsakupikenduse krae tagasi, sisestage pihustusotsak (**B**) ja vabastage. Sikutage pihustusotsakust, et veenduda, et see on kindlalt paigas.

Käivitage survepesur Joonis 4

TEATIS Pumpa EI TOHI käitada, kui veevarustus ei ole ühendatud ja vesi ei ole lahti keeratud.

1. Viige kütusehoob (**R**) asendisse ON (⛽) (SEES).
2. Keerake mootori lüliti (**N**) asendisse ON (I) (SEES).
3. Viige seguklapi juhthoob (**T**) asendisse FAST (🐇) (KIIRE), mida tähistab mootoril küüliku kujutis.
4. Viige õhuklapi hoob (**S**) asendisse CHOKE (|↖|) (KÜLMKÄIVITAMINE).

TEATIS Kui mootor on juba soe, peab õhuklapi hoob olema asendis RUN (|↑|) (KÄITAMINE).

HOIATUS! Käivitisse ja teistesse pöörlevatesse osadesse võib jääda kinni käsi, juukseid, riideid ning lisaseadmeid, põhjustades raskeid vigastusi. ÄRGE KUNAGI kasutage survepesurit kaitsekesta või -kateteta. ÄRGE kandke avaraid riideid, ehteid ega midagi, mis võib jääda kinni käivitisse või teistesse pöörlevatesse osadesse. Siduge pikad juuksed kinni ning võtke ära ehted.

TEATIS Enne survepesuri käivitamist veenduge, et kannate kaitseprille ja -riideid.

HOIATUS! Pihustus võib pritsida tagasi või lennutada esemeid, mis põhjustab raskeid vigastusi. Kasutamise või seadmete läheduses viibimise ajal kandke alati kaudse õhustusega (kemikaalipritsekindlaid) kaitseprille, millel on märgis vastavuse kohta standardile ANSI Z87.1. Kandke alati kaitseriietust, nt pikkade käistega särki, pikki pükse ja kinnise ninaga kingi.

5. Mootori käivitamisel haarake käivitustrossi käepidemest ja tõmmake aeglaselt, kuni tunnete veidi takistust. Seejärel tõmmake mootori käivitamiseks kiiresti.

HOIATUS! Käivitustrossi tagasipõrge (kiire tagasitõmbumine) tõmbab käelaba ja käsivart mootori poole kiiremini, kui jõuate sellest lahti lasta, mis võib põhjustada raskeid kehavigastusi: luumurde, verevalumeid või nikastusi. ÄRGE KUNAGI tõmmake käivitustrossi, alandamata esmalt pihustuspüstoli survet. Mootori käivitamisel tõmmake aeglaselt käivitustrossi, kuni tunnete vastupanu, seejärel tõmmake kiiresti, et vältida tagasilööki. Kõrgsurvepihustuse kasutamisel haarake kindlalt pihustuspüstolist mõlema käega, et hoida ära vigastused, kui pihustuspüstol põrkab tagasi.

6. Laske käivitustrossi käepide aeglaselt tagasi. ÄRGE laske köiel vastu käivitit „tagasi plõksata”.
7. Pärast iga käivituskatset, kui mootor ei käivitu, suunake pihustuspüstolit ohutus suunas, vajutage punast nuppu ja pigistage pihustuspüstoli päästikut rõhu ühtlustamiseks.
8. Kui mootor on käivitunud ja soojenemas, liigutage õhuklapi hoob aeglaselt asendisse RUN (|↑|) (KÄITAMINE). Kui mootor peaks seiskuma, nihutage õhuklapi hoob asendisse CHOKE (|↖|) (KÜLMKÄIVITUS), seejärel asendisse RUN (|↑|) (KÄITAMINE).

TEATIS Survepesuri käitamisel tuleb seguklapi hooba alati KIIRES asendis (🐇) hoida.

HOIATUS! Kõrgsurvel veejuga, mis seade tekitab, võib lõigata läbi naha ja nahaaluste kudede, põhjustades raskeid vigastusi ning võib-olla amputatsiooni. Kui esineb vedelikust põhjustatud sisselõige, pöörduge viivitamatult arsti poole. ÄRGE käsitage seda lihtsa sisselõikena. ÄRGE lubage LASTEL survepesurit kasutada. ÄRGE KUNAGI suunake pihustuspüstolit inimeste, loomade ega taimede pihta. ÄRGE fikseerige pihustuspüstolit avatud asendis. ÄRGE jätke töötava seadme pihustuspüstolit järelevalveta. Paigaldatud töökorras päästikulukuta või päästikukaitseta pihustuspüstolit EI TOHI kasutada. ÄRGE KUNAGI ühendage kõrgsurvevoolikut otsakupikendusega.

HOIATUS! Kokkupuude summutipiirkonnaga võib põhjustada põletusi, mis võivad lõppeda raskete vigastustega. ÄRGE puudutage kuumi osi ja VÄLTIGE kuumi heitgaase. Enne puudutamist laske seadmeil jahtuda.

HOIATUS! Kokkupuude vooluallikaga võib põhjustada elektrilööki või põletusi, mis võivad lõppeda surma või raskete vigastustega. ÄRGE KU NAGI pihustage vooluallika lähedal.

Pihustusotsakud Joonis 9

Pihustusotsakuid saab vahetada survepesuri töötamise ajal, kui pihustuspüstoli päästik on lukustatud.

Pihustusotsakute vahetamiseks:

1. Tõmmake kiirühendusel olevat kraed tagasi ja tõmmake praegune pihustusotsak maha. Hoidke spiraalnõelad käepidemega aukudes.
2. Valige soovitud pihustusotsak järgmiselt.
   - Õrnaks loputamiseks (madal rõhk ja suur voolumaht) valige valge 40° pihustusotsak (**A**).
   - Üldiseks loputamiseks (keskmise rõhu ja keskmise vooluga) valige roheline 25° (**B**) või kollane 15° pihusti ots (**C**).
   - Maksimaalseks loputamiseks (kõrge rõhk ja väike voolumaht) valige punane 0° pihustusotsak (**D**).
   - Pesuaine pinnale kandmiseks valige must pesuainega pihustusotsak (**E**).
3. Tõmmake kraed tagasi, sisestage uus pihustusotsak ja vabastage krae. Sikutage pihustusotsakust, et veenduda, et see on fikseeritud.

Kasutusalaseid näpunäiteid

- Tulemuslikumaks puhastuseks hoidke puhastusotsakut 20–61 cm (8–24 tolli) kaugusel puhastatavast pinnast.
- Kui pihustusotsak satub liiga lähedale, eriti kõrgsurve-pihustusotsakut kasutades, võite kahjustada puhastatavat pinda.
- REHVIDE PUHASTAMISEL EI TOHI otsakut viia rehvile lähemale kui 15 cm (6 tolli).

et

Not for Reproduction

Pesuaine pinnale kandmine Joonis 4

HOIATUS! Kemikaalid võivad tekitada põletusi, mis võivad põhjustada surma või raskeid vigastusi. ÄRGE kasutage survepesuriga söövitavat vedelikku. Kasutage AINULT pesuainet/seepi, mida võib kasutada survepesuris. Järgige tootja juhised.

Pesuaine pinnale kandmiseks toimige järgmiselt.

1. Viige pesuaine sifoontoru (**J**) pesuaine paaki.
2. Paigaldage must pesuaine pihustusotsak.

TEATIS Pesuainet ei ole võimalik kasutada kõrgsurve-pihustusotsakutega (valge, roheline, kollane või punane).

3. Kandke pesuainet kuivale pinnale alates pestava piirkonna alaosast ja liikuge üles, kasutades pikki, ühtlasi, kattuvaid tõmbeid.
4. Enne pesu ja loputust laske pesuainel vastavalt tootja juhistele mõjuda.

et

TEATIS Loputage pesuaine sifoonisüsteemi pärast iga kasutuskorda, paigutades toru puhta vee pange ja käivitades survepesuri musta pihustusotsakuga 1–2 minutiks.

Survepesuriga loputamine

Loputamiseks toimige järgmiselt:

1. Eemaldage must pesuaine pihustusotsak otsakupikenduse otsast.
2. Valige ja paigaldage kõrgsurve-pihustusotsak.

HOIATUS! Tagasilöök pihustuspüstolilt võib teid ümber paisata, põhjustades surma või raskeid vigastusi. Kasutage survepesurit püsival pinnal. Olge äärmiselt ettevaatlik, kui peate kasutama survepesurit redelilt, tellingutelt või muust sarnasest kohast. Kõrgsurvepihustuse kasutamisel haarake kindlalt pihustuspüstolist mõlema käega, et hoida ära vigastused, kui pihustuspüstol põrkab tagasi.

3. Suunake kõrgsurvejuga väikesele alale ning kontrollige pinda kahjustuste suhtes. Kui kahjustusi ei leidu, jätkake loputamist.
4. Alustage loputatava piirkonna ülaosast, liikudes alla samade kattuvate tõmmetega, mida kasutasite puhastamiseks.

Automaatne jahutussüsteem

Pumbas ringleva vee temperatuur võib ületada 51 °C (125 °F), kui survepesurit käitatakse 3–5 minutit, vajutamata püstoli päästikut. Automaatne jahutussüsteem rakendub ja **suunab sooja vee maapinnale.**

Survepesuri seiskamine

1. Vabastage pihustuspüstoli päästik ja laske mootoril kaks minutit vabakäigul käia.
2. Viige seguklapi hoob asendisse SLOW (🐢) (AEGLANE).
3. Keerake mootorilüliti asendisse OFF (0) (VÄLJAS).
4. Viige kütusehoob asendisse OFF (⊘) (VÄLJAS).
5. Alati pärast mootori seiskamist suunake pihustuspüstol KINDLASTI ohutus suunas, vajutage punast nuppu ja pigistage pihustuspüstoli päästikut, et surve vabastada.

HOIATUS! Isegi kui mootor on peatunud ja veevarustus lahutatud, tekib pihustuspüstolis kõrge veesurve, mis võib põhjustada raskeid vigastusi. Säilitage kõrgsurvevooliku pidev ühendus pumba ja pihustuspüstoliga, kui süsteem on surve all. ALATI suunake pihustuspüstolit ohutus suunas, vajutage punast nuppu ja pigistage pihustuspüstoli päästikut kõrge surve vabastamiseks iga kord, kui peatate mootori.

Pärast iga kasutamist

Vesi ei tohi pikaks ajaks seadmesse jääda. Pumba osadele võib koguneda sadestisi ja mineraale ning need võivad halvata pumba toimimise. Pärast iga kasutuskorda toimige järgmiselt.

1. Keerake vesi kinni ja laske mootoril jahtuda.
2. Lahutage voolik püstolist ja pumbal olevast väljalaskeavast. Laske veel voolikust, püstolist ja otsakupikendusest välja voolata.
3. Paigutage pihustusotsakud ja voolik käepidemele. Pange pihustuspüstol ja pihusti pikendus juhtmeformi.
4. Tühjendage pump kõikidest vedelikest, tõmmates käivitustrossi käepidet ligikaudu kuus korda.
5. Ladustage seadet puhtas kuivas kohas.

TEATIS Kui seadet ei ole kavas rohkem kui 30 päeva jooksul kasutada, vaadake jaotist *Ladustamine*.

HOIATUS! Kütus ja selle aurud on äärmiselt kergsüttivad ja plahvatusohtlikud ning võivad põhjustada põletusi, tulekahju või plahvatuse, mille tulemuseks võib olla surm või rasked kehavigastused. Kütuse või kütust sisaldavate seadmete hoiundamisel hoidke neid eemal ahjudest, pliitidest, veesoojenditest, riidekuivatitest ja muudest seadmetest, millel on pilootleek või muu süüteallikas, kuna need võivad süüdata kütuseaure.

Hooldus

Hooldusgraafik

Arvestage töötunde või kalendrit, olenevalt sellest, kumb tähtaeg jõuab kätte varem. Ebasoodsates tingimustes töötamisel on vaja sagedasemat hooldust.

Pärast esimest 5 töötundi
• Vahetage mootoriõli
Iga 8 töötunni järel või iga päev
• Puhastage prügist
• Kontrollige mootoriõli taset
Iga 25 töötunni järel või kord aastas
• Puhastage mootori õhufilter ja eelpuhast[1]
Iga 50 töötunni järel või kord aastas
• Vahetage mootoriõli
• Hooldage väljalaskesüsteemi
Kord aastas
• Asendage süüteküünal
• Asendage mootori õhufilter ja eelpuhasti
• Hooldage toitesüsteemi
• Hooldage jahutussüsteemi[1]

[1] Kui kasutate generaatorit räpases või tolmuses kohas, tuleb hooldada sagedamini.

Not for Reproduction

Üldised soovitused

Regulaarne hooldamine parandab survepesuri talitlust ja pikendab kasutusiga. Remontimiseks pöörduge Briggs & Strattoni volitatud hooldusesindusse. ÄRGE lubage lastel seadet järelevalveta puhastada ega hooldada.

Selle survepesuri garantii ei kata kasutajapoolset väärkasutust või hooletust Garantii kehtivuse tagamiseks peab kasutaja survepesurit hooldama käesolevas juhendis kirjeldatud viisil, järgides muu hulgas ladustamisnõudeid, mida on kirjeldatud jaotises *Ladustamine*.

⚠ **HOIATUS** Masina ohutuse tagamiseks kasutage ainult tootjalt hangitud või tootja heaks kiidetud originaalvaruosi. Kui teil on küsimusi survepesuri komponentide asendamise kohta, külastage meie veebisaiti aadressil **BRIGGSandSTRATTON.COM**.

ELi etapp V: CO2 väärtused

Briggs & Strattoni tüübi heakskiidetud mootorite CO2 väärtused leiate BriggsandStratton.comist, kirjutades süsinikdioksiidi otsinguribale.

Pesuaine sifoon-tagasilöögikuul

Aeg-ajalt võib tagasilöögikuul pesuaine sifoonisüsteemis jääda kinni hoiundamise, kuivanud seebi ja vees sisalduvate mineraalide tõttu. Tagasilöögikuuli saab vabastada järgmiselt.

1. Keerake vesi kinni.
2. Kui mootor on välja lülitatud ja süsteemi rõhk ühtlustatud, eemaldage pesuaine voolik pumba kidaliitmikult.
3. Kasutage tugevat nüri eset, läbimõõduga kuni 2 mm (7/64 tolli) ja pikkusega vähemalt 25,4 mm (1 tolli), nt kuuskantpesapeakruvi võtit. Sisestage see aeglaselt kidaliitmikku, kuni tajute takistust. See on tagasilöögikuuli takistus.
4. Lükake aeglaselt alla, kuni tunnete, kuidas kuul nihkub pisut, lükake max 3 mm (1/8 tolli). Kuuli vabastamiseks võib olla vajalik kerge surve.
5. Vajaduse korral korrake toiminguid 4 ja 5.
6. Pinguldage pesuaine sifoonvoolik uuesti kidaliitmikule.
7. Tõrke kordumise ärahoidmiseks töödelge enne ladustamist tootega PumpSaver jaotises *Pumba kaitsmine* kirjeldatud viisil.

Pihustusotsakute hooldamine Joonis 4

Puhastage pihustusotsakut ülemäärase pumbasurve korrigeerimiseks, mida põhjustab umbes pihustusotsak.

1. Keerake vesi kinni.
2. Eemaldage pihustusotsak otsakupikenduselt.
3. Eemaldage otsakut (**B**) ummistav või ahendav materjal peene nõelaga (kirjaklambriga).
4. Paigaldage pihustusotsak tagasi otsakupikendusele.

Rõngastihendite hooldamine Joonis 10

Määrde (petrool- või sünteetiline määre) kasutamine aitab paigutada rõngastihendid, tagades parema hermeetilisuse. Kandke rõngastihenditele määret enne kastmisvooliku ühendamist pumbaga ning enne (**A**), kõrgsurvevooliku (**B**), pihustuspüstoli (**C**) ja otsakupikenduse (**D**) paigaldamist.

Rõngastihendite hoolduskomplekti ostmiseks pöörduge Briggs & Stratton volitatud hooldusesindusse. Seadme rõngastihendite hooldamisel kasutage komplektile kaasa pandud juhiste lehte. ÄRGE KUNAGI parandage lekkivaid ühendusi mistahes hermeetikuga. Asendage rõngastihend või tihend.

Hooldusosad

Rõngastihendikomplekt hoolduseks 705002
Veesisendi sõel B2384GS
Mootoriõli pudel 100005E
PumpSaver. 6039

Ladustamine

Kui te ei kavatse survepesurit 30 päeva jooksul kasutada, peate mootori ja pumba ladustamiseks ette valmistama.

Pumba kaitsmine

Kaitsmaks pumpa kahjustuste eest, mida põhjustavad mineraalsadestised ja külmumine, kasutage külmakahjustuste ärahoidmiseks ning kolbide ja tihendite määrimiseks toodet PumpSaver.

TEATIS Seadet ei tohi jätta külmumispunktist madalamale temperatuurile; vastasel juhul saab pump viga ja seadet ei saa kasutada. Garantii ei kata külmumiskahjustusi.

Kütusesüsteemi kaitsmine

Kütus võib rikneda, kui seda hoiundatakse üle 30 päeva. Riknenud kütus põhjustab happe- ja vaigujääkide ladestumist küttesüsteemis või olulistel karburaatori osadel.

Kui vastavalt juhistele on kasutatud kütusestabilisaatorit, pole vaja bensiini mootorist välja lasta. Enne ladustamist laske mootoril 2 minutit töötada, et stabilisaator kütusesüsteemis ringlema pääseks.

Kui mootoris olevale bensiinile pole kütusestabilisaatorit lisatud, siis tuleb kütus sobivasse mahutisse valada. Laske mootoril töötada, kuni see kütuse lõppemisel seiskub. Värskuse tagamiseks on soovitatav hoiumahutis kasutada kütusestabilisaatorit.

Muud hoiundamisalased nõuanded

1. ÄRGE kasutage sügisel pesurisse jäänud kütust järgmisel kevadel, kui seadet ei ole töödeldud jaotises *Kütusesüsteemi kaitsmine kirjeldatud viisil.*
2. Katke seade sobiva kaitsekattega, mis ei pea kinni niiskust.

HOIATUS! Ladustamiskatted võivad tekitada põlengu, mis võib põhjustada surma või raskeid vigastusi. ÄRGE asetage ladustamiskatet kuuma survepesuri peale. Laske seadmetel piisavalt jahtuda enne katte paigutamist seadmele.

3. Ladustage seadet puhtas kuivas kohas.

et

Not for Reproduction

Tõrgete kõrvaldamine

Probleem	Põhjus	Lahendus
Pumbal võivad ilmneda järgmised probleemid: rõhk ei tõuse, rõhk kõigub, vibratsioon, rõhk langeb, vett tuleb vähe.	1. Paigaldatud on madalsurve pihustusotsak. 2. Veesisend on ummistunud. 3. Veevarustus on ebapiisav. 4. Sisselaskevoolik on käändunud või lekib. 5. Sisselaskevooliku sõel on ummistunud. 6. Veevarustuse temperatuur on üle 38 °C (100 °F). 7. Kõrgsurvevoolik on ummistunud või lekib. 8. Pihustuspüstol lekib. 9. Pihustusotsak on ummistunud.	1. Asendage kõrgsurve pihustusotsakuga. 2. Puhastage sisendit. 3. Tagage veevarustuse piisav voolumaht. 4. Tõmmake sisselaskevoolik sirgeks, kõrvaldage leke. 5. Kontrollige ja puhastage sisselaskevooliku sõela. 6. Looge ühendus jahedama veevarustusega. 7. Kõrvaldage väljalaskevooliku ummistused; lekete korral asendage voolik. 8. Asendage pihustuspüstol. 9. Puhastage pihustusotsakut.
Pesuaine ei segune pihustatava vedelikuga.	1. Pesuaine sifoontoru ots ei ole pesuaines. 2. Pesuaine sifoontoru on ummistunud või pragunenud. 3. Paigaldatud on kõrgsurve pihustusotsak. 4. Tagasilöögikuul on pesuaine sifoonsüsteemis kinni jäänud.	1. Sisestage pesuaine sifoontoru pesuainesse. 2. Puhastage või asendage pesuaine sifoontoru. 3. Paigaldage must pesuaine pihustusotsak. 4. Vabastage pesuaine sifoon-tagasilöögikuul.
Mootor töötab hästi koormuseta, kuid „ei vea välja” koormuse lisamisel.	Mootor töötab liiga aeglaselt.	Viige seguklapi hoob KIIRESSE asendisse ( ).
Mootor ei käivitu, seiskub töö ajal või käivitub ja töötab katkendlikult.	1. Mootorilüliti VÄLJAS-asendis (0). 2. Madal õlinivoo. 3. Kütus on otsas. 4. Süüteküünla juhe ei ole süüteküünlaga ühendatud. 5. Küünal on märg.	1. Seadke mootorilüliti SEES-asendisse (I). 2. Täitke karter nõutava nivooni. 3. Täitke kütusepaak. 4. Ühendage süüteküünla juhe. 5. Oodake viis minutit ja käivitage mootor uuesti.

Kõikide muude probleemide puhul pöörduge Briggs & Strattoni volitatud edasimüüja poole.

Not for Reproduction

Tehnilised andmed

Mudel		020740-00	020741-00
Lubatav surve	MPa/baar/naela ruuttolli kohta	23.4/234/3,400*	22.1/221/3,200*
Max vool	L/min / gal/min	11.0/2.9*	11.0/2.9*
Nimisurve ja -vool	MPa / baari / naela ruuttolli kohta l/min / gal/min juures	21.4/214/3,100 @ 8.7/2.3*	19.3/193/2,800 @ 8.3/2.2*
Max vee temperatuur	°C/°F	38/100	38/100
Töömaht	cc/kuuptolli	208/22.69	208/22.69
Süüteküünla sädevahemik	mm/tolli	0.76/0.030	0.76/0.030
Kütusepaagi maht	liitrit/kvarti.	2.8/3.0	2.8/3.0
Õlipaagi maht	liitrit/untsi	0.6/20	0.6/20
Helirõhk 3 m kaugusel	dBA	94§	94§

Võimsusklassid. Individuaalsete bensiinimootorite koguvõimsuse klass on tähistatud SAE (Society of Automotive Engineers) standardi J1940 (väikemootorite võimsuse ja pöördemomendi hindamise protseduur) ja määratud SAE standardi J1995 alusel. Pöördemomendiväärtused on tuletatud 2600 p/min juures nende mootorite puhul, mille sildil on „rpm”, ja 3060 p/min kõigi teiste puhul, väärtused hobujõududes on tuletatud 3600 p/min juures. Koguvõimsuse kõveraid saab vaadata aadressil www.BRIGGSandSTRATTON.COM. Tegelikku netovõimsust on mõõdetud koos väljalasketoru ja õhupuhastiga, brutovõimsust aga mõõdetakse ilma nende seadisteta. Mootori tegelik koguvõimsus on suurem kui netovõimsus ja sõltub muu hulgas keskkonnatingimustest ning mootorite individuaalsetest erinevustest. Arvestades laia tooteskaalat, milles mootoreid kasutatakse, ei pruugi bensiinimootor saavutada märgitud brutovõimsust konkreetses seadmes. See erinevus tuleneb mitmest tegurist, k.a mitmesugused mootori osad (õhupuhasti, väljalaskesüsteem, laadimine, jahutus, karburaator, kütusepump jne), kasutuspiirangud, keskkonnatingimused (temperatuur, niiskus, kõrgus) ning mootorite individuaalsed erinevused. Tootmis- ja mahupiirangute tõttu võib Briggs & Stratton asendada kõrgema nimivõimsusega mootori selle seeria mootoriga.

* Standardi EN 60335-2-79: 2012 järgi.

§ Heliväärtused on mõõdetud vastavalt Tasmaania keskkonnajuhtimise ja saastetõrje (muu müra) eeskirjadele.

BRIGGS & STRATTONI TOODETE GARANTIIEESKIRI

OSALINE GARANTII

Briggs & Stratton garanteerib allpool määratletud garantiiperioodi jooksul mis tahes osa, millel on materjali- või tootmisdefekt või mõlemad, tasuta paranduse või asenduse. Parandamiseks või asendamiseks saadetud garantiialuse toote transpordikulud tasub ostja. See garantii kehtib allpool nimetatud ajaperioodil ja tingimustel. Garantiiteeninduse leiate aadressil BRIGGSandSTRATTON.COM, kus on näidatud teie regiooni lähim volitatud hooldusfirma. Ostja peab võtma ühendust volitatud hooldusfirmaga ja võimaldama volitatud hooldusfirmale juurdepääsu toote kontrollimiseks ja testimiseks.

Käesolev garantii on ainus sõnaselge garantii. Kaudsed garantiid, kaasa arvatud need, mis puudutavad turustatavust ja konkreetseks otstarbeks sobivust, kehtivad allpool nimetatud garantiiperioodi jooksul või seadusega lubatud ulatuses. **Tootja ei vastuta juhuslike või kaudsete kahjude eest seadusega ettenähtud piirini.** Mõned riigid või osariigid ei luba piiranguid kaudse garantii kehtivusajale ja mõned riigid või osariigid ei luba juhuslike või kaudsete kahjude välistamist või piiramist, mistõttu eespool nimetatud piirang või välistamine ei pruugi teie jaoks kehtida. Käesolev garantii annab teile kindlad õigushüved ja teil võivad olla ka teised õigused, mis erinevad riigiti.**

GARANTIIPERIOOD

Element	Erakasutus	Kommertskasutus
Seade	24 kuud	3 kuud
Mootor*	24 kuud	3 kuud
Aku (kui on olemas)	3 kuud	Puudub

***** Kehtib ainult Briggs & Strattoni mootoritele. Mitte Briggs & Stratton mootorite garantiikatte annab vastava mootori tootja. Heitmetega seotud komponentidele kehtib heitmete garantii.

****** Austraalias – meie toodetel on garantiid, mida ei saa Austraalia tarbijaõiguse kohaselt välistada. Teil on õigus asendusele või raha tagasimaksule suure rikke korral ning kompensatsioonile mis tahes muude mõistlikult prognoositavate kadude või kahjude korral. Samuti on teil õigus toodete parandamisele või asendamisele, kui toodete kvaliteet ei vasta vastuvõetavale tasemele ja rike ei ole suur. Garantiiteenuse kasutamiseks otsige veebiaadressilt BRIGGSandSTRATTON.COM meie edasimüüjate kaardilt lähim volitatud hooldusfirma või helistage numbril 1300 274 447 või saatke e-kiri aadressil salesenquires@briggsandstratton.com.au või saatke kiri aadressil Briggs & Stratton Austraalia Pty Ltd, 1 Moorebank Avenue, NSW, Australia, 2170.

Garantiiperiood algab esimese jaetarbija või kommertskasutaja ostu sooritamise kuupäevast. „Erakasutus" tähendab isiklikku kodumajapidamises kasutamist jaetarbija poolt. „Kommertskasutus" tähendab kõiki teisi kasutusi, kaasa arvatud ärilisel, tulu tekitaval või rentimise eesmärgil kasutamist. Kui toodet on korra juba ärilisel eesmärgil kasutatud, siis peetakse seda selle garantii seisukohalt kommertskasutuseks.

Hoidke alles ostmist tõendav tšekk. Kui teil puudub esmast ostmiskuupäeva tõendav dokument, siis lähtutakse garantiiteenuse osutamisel garantiiperioodi pikkuse määramisel toote valmistamiskuupäevast. Briggs & Strattoni toodete garantiiteenuse saamiseks ei ole toote registreerimine vajalik.

TEIE GARANTIIST

Garantiihooldust teostavad ainult ettevõtte Briggs & Stratton volitatud hooldusfirmad. Käesolev garantii kehtib ainult materjali- ja tootmisdefektidele. See ei kata kahjusid, mis on põhjustatud toote ebaõigest kasutamisest või väärkasutusest, sobimatust hooldusest või remondist, normaalsest kulumisest või riknenud või mitte-heakskiidetud kütuse kasutamisest.

Mittesihtotstarbeline kasutamine ja väärkasutamine – toote sihtotstarbelist ja nõuetekohast kasutamist on selgitatud kasutusjuhendis. Garantii muutub kehtetuks, kui toodet kasutatakse kasutusjuhendis mittekirjeldatud viisil või pärast toote kahjustumist. Garantii ei kehti ka juhul, kui toote seerianumber on eemaldatud või kui toodet on mis tahes viisil muudetud või modifitseeritud või kui tootel esineb ilmseid väärkasutamise tunnuseid, nt löögikahjustused või veest / keemilistest ühenditest põhjustatud korrosioon.

Ebaõige hooldus või remont – seda toodet tuleb hooldada vastavalt kasutusjuhendis kirjeldatud protseduuridele ja ajakavadele, kasutades ehtsaid Briggs & Strattoni või nendega võrdväärseid varuosi. Garantii ei kata kahjusid, mis on tekkinud puuduliku hoolduse või mitte-originaalvaruosade kasutamise tõttu.

Normaalne kulumine – nagu kõik mehhaanilised seadmed, kulub ka see toode kasutamisel, isegi kui hooldamine viiakse läbi nõuetekohaselt. Käesolev garantii ei kata remonti juhul, kui normaalne kasutamine on kulutanud läbi kas osa või seadme. Garantii ei kata hooldatavaid ja kuluvaid osi, nt filtrid, lõiketerad ja piduriklotsid (välja arvatud mootori piduriklotsid), ainult kulumisnäitajate pärast, kui põhjus ei ole tingitud materjalide ja tootmise defektidest.

Riknenud või heakskiitmata kütus – laitmatuks tööks vajab see toode värsket kütust, mis vastab kasutusjuhendis määratletud nõuetele. Garantii ei kehti mootori või seadme kahjustustele, mida on põhjustanud riknenud kütuse või mitte-heakskiidetud kütuse (nt E15 või E85 etanoolisegud) kasutamine.

Muud erandid – see garantii ei hõlma kahjusid, mis on tekkinud õnnetusjuhtumi, kuritarvituse, modifikatsioonide, muudatuste, ebaõige hoolduse, jäätumise või keemiliste muutuste tõttu. Garantiist on välistatud ka abiseadmed või tarvikud, mis ei kuulunud toote originaalpakendisse. Garantii ei kehti seadmetele, mida kasutatakse üldvõrgu elektritoite asemel primaartoitega, ega seadmetele, mida kasutatakse elushoidmiseks ja esmaabiks. Käesolev garantii ei kehti seadmetele või mootoritele, mida on kasutatud, muudetud, võetud taaskasutusse või kasutatud näidistoodetena. Käesolev garantii välistab ka rikkeid, mis on tingitud vääramatu jõu sündmustest, mis on väljaspool tootja kontrolli.

80010169_ET Rev C

Not for reproduction

Sisällysluettelo

Turvallisuus- ja valvontasymbolit 4
Laitteiden kuvaus 5
Kokoaminen 5
Toiminnot ja hallintalaitteet 5
Käyttö 5
Huolto 8
Varastointi 9
Vianmääritys 10
Tekniset tiedot 10
Takuu 11

Turvallisuus-ja-valvonta symbolit

Varoitussymboli kertoo mahdollisesta loukkaantumisriskistä. Turvallisuusmerkkiä voidaan käyttää osoittamaan vaaran tyypin. **VAROITUS** merkitsee vaaraa, joka, jos sitä ei vältetä, *saattaa* johtaa kuolemaan tai vakavaan loukkaantumiseen. **HUOMIO** merkitsee vaaraa, joka, jos sitä ei vältetä, *saattaa* aiheuttaa lievän tai kohtalaisen vamman. ***HUOMAUTUS***-osoittaa tärkeitä, mutta ei vaaraan liittyviä tietoja.

fi

Varoituskolmio

Käyttöohje

Myrkyllisiä höyryjä

Kuuma pinta

Kaatuminen

Vauhdilla irtoavia osia

Ei juomakelpoista vettä

Lentäviä osia

Räjähdys

Polttoaineen ruiskutus

Kemiallisia palovammoja

Liikkuvia osia

Takapotku

Tuli

Sähköisku

Kiihdytin

Pysäytä

Kuristin

Ajaa

Hidasta

Polttoaineen syöttö päällä (On) Älä käynnistä moottoria

Polttoaineen syöttö pois päältä (Off)

Tarkista öljyn taso

Off (Pois)

On (Päällä)

Not for Reproduction

Älä koskaan suuntaa sumutin itseäsi, muita tai eläimiä. Älä suihkuta lähellä virtalähdettä tai itse laite.

Tätä konetta ei ole tarkoitettu sellaisten henkilöiden (mukaan lukien lapset) käyttöön, joiden fyysiset, henkiset tai aistitoimintoihin liittyvät kyvyt ovat heikentyneet, ellei heitä valvota ja neuvota turvallisessa käytössä ja koneeseen liittyvien vaarojen ymmärtämisessä.

VAROITUS

- Tämä laite on suunniteltu käytettäväksi yhdessä sen valmistajan toimittaman tai suositteleman puhdistusaineen kanssa. Muiden puhdistusaineiden tai kemikaalien käyttö voi heikentää laitteen turvallisuutta.
- Korkeapainesuihku voi olla vaarallinen väärin käytettynä. Suihkua ei saa kohdistaa ihmisiin, jännitteisiin sähkölaitteisiin tai itse koneeseen.
- Älä käytä laitetta sellaisten henkilöiden läheisyydessä, joilla ei ole päällään suojavaatetusta.
- Älä kohdista suihkua itseesi tai muihin ihmisiin vaatteiden tai jalkineiden puhdistamiseksi.
- Räjähdysvaara – älä suihkuta syttyviä nesteitä.
- Lapset ja epäpätevät henkilöt eivät saa käyttää korkeapainepesuria.
- Korkeapaineletkut, -liittimet ja -kytkennät ovat tärkeitä laitteen turvallisuuden kannalta. Käytä vain valmistajan suosittelemia letkuja, liittimiä ja kytkentöjä.
- Laitteen turvallisuuden takaamiseksi käytä vain valmistajalta saatavia alkuperäisiä varaosia tai varaosia, jotka valmistaja on hyväksynyt.
- Takaiskuventtiilien läpi kulkenut vesi ei ole juomakelpoista.
- Älä käytä laitetta, jos sen muut tärkeät osat, kuten turvalaitteet, korkeapaineletkut tai suihkutin, ovat vaurioituneet.
- Jos virta-avainta ja akkua ei ole, katkaisu voidaan saavuttaa vastaavanlaisten keinojen avulla.
- Älä käytä polttomoottorikäyttöisia koneita sisätiloissa, ellei riittävästä ilmanvaihdosta ole huolehdittu. Noudata kansallisia työvoimaviranomaisten säännöksiä.
- Varmista, että pakokaasupäästöt eivät ole ilmanottoaukkojen läheisyydessä.
- Vääränlaisia polttoaineita ei saa käyttää, koska ne voivat osoittautua vaarallisiksi.
- Moottorin kytkimen on oltava POIS PÄÄLTÄ (0) -asennossa puhdistuksen tai ylläpidon aikana sekä osia vaihdettaessa.

Varoitusmerkki Kuva 1

Varoitusmerkki on kiinni yksikössä varoittaakseen sinua mahdollisista turvallisuusvaaroista. Jos merkki vahingoittuu tai siitä ei saa enää selvää, vaihda se uuteen ottamalla yhteyttä paikalliseen Briggs & Stratton -jälleenmyyjään.

Euroopan pääkonttorin yhteystiedot

Jos sinulla on kysymyksiä eurooppalaisiin päästötasoihin liittyen, ota yhteyttä Euroopan pääkonttoriimme osoitteessa:

Max-Born-Straße 2, 68519 Viernheim, Saksa

Laitteiston kuvaus

Lue tämä käyttöopas huolellisesti ja tutustu painepesuriin. Tutustu sen käyttöön, rajoituksiin ja mahdollisiin vaaroihin. Säilytä nämä alkuperäiset ohjeet tulevaa käyttöä varten.

Tähän korkealaatuiseen asuinkäyttöön soveltuvaan järjestelmään kuuluu 25,4 cm:n (10”) pyörät, aksiaalinen nokkapumppu, jonka männät ovat ruostumatonta terästä, automaattinen jäähdytysjärjestelmä, pesuaineen juoksutusjärjestelmä, nopeasti kiinnittyvät Quick Connect -suutinten päät, raskaaseen käyttöön soveltuva 9,1 metrin letku, sekä muuta.

Kaikki voitava on tehty sen varmistamiseksi, että kaikki tiedot tässä käyttöoppaassa ovat oikeita ja ajan tasalla. Varaamme kuitenkin oikeuden muuttaa, muokata tai muutoin parantaa tuotetta ja tätä dokumenttia milloin tahansa ilman ennakkoilmoitusta.

HUOMIOI Jos sinulla on kysymyksiä käyttötarkoituksiin liittyen, kysy asiaa jälleenmyyjältä tai ota yhteyttä palvelukeskukseen. ÄLÄ KOSKAAN käytä yksikköä, jossa on rikkinäisiä tai puuttuvia osia, tai josta puuttuu suojakotelo tai kannet. ÄLÄ SIVUUTA mitään tämän laitteen turvatoimia. ÄLÄ MUUNTELE painepesuria millään tavalla. Tämä laite on suunniteltu käytettäväksi **VAIN** Briggs & Stratton -yrityksen hyväksymien osien kanssa.

Kuljettaminen

Kun kuljetat laitetta ajoneuvossa tai perävaunussa, TYHJENNÄ polttoainesäiliö tai käännä polttoaineen sulkuventtiili (jos se on varusteena) POIS (0) -asentoon. ÄLÄ KALLISTA moottoria tai laitetta, jolloin polttoaine pääsisi valumaan pois.

Kokoaminen

Kiinnitä kahva Kuva 2 3

1. Aseta kahva (**2, A**) tukien päälle ja kohdista reiät.
2. Työnnä lukkopultit (**2, B**) läpi laitteen ulkopuolella olevista rei'istä, kiinnitä ne muovinupeilla (**2, C**) ja kiristä.
3. Kiinnitä metalliset jousikiinnikkeet (**3,A**) asentamalla kantopultit (**3,B**) kahvan vasemman puolen reikiin (edessä oleva yksikkö). Kiinnitä muovinupit (**3,C**) ja kiristä.
4. Aseta kumiset läpivientisuojukset (**3,D**) kahvojen reikiin.

HUOMIOI Upota kumiset läpivientisuojukset asennuksen helpottamiseksi ensin saippuaveteen.

Ominaisuudet ja hallintalaitteet Kuva 4

A	Korkeapaineletku	**L**	Öljyn poisto
B	Suuttimen päät	**M**	Öljyn täyttö
C	Ilmansuodatin	**N**	Moottorin kytkin
D	Pumppu	**P**	Käsikäynnistin
E	Korkeapaineen ulostulo	**R**	Polttoaineventtiili
F	Veden sisääntulo	**S**	Rikastinvipu
G	Varoitusmerkki	**T**	Kaasuvipu
H	Automaattinen jäähdytysjärjestelmä	**U**	Polttoainesäiliö
J	Pesuaineen juoksutusletku	**V**	Suuttimen jatke Quick Connect -kiinnityksellä
K	Tunnistetarra	**W**	Suutin

Käyttö

Öljysuositukset Kuva 5

Suosittelemme käyttämään Briggs & Stratton -takuun sertifioimia öljyjä parhaan suorituskyvyn takaamiseksi. Muita korkealaatuisia puhdistavia öljyjä voidaan käyttää, jos ne luokitellaan ryhmiin SF, SG, SH, SJ tai korkeammalle. ÄLÄ KÄYTÄ mitään erityisiä lisäaineita.

Moottorille oikea öljyn viskositeetti määrittyy ulkolämpötilojen mukaan. Käytä kaavion valita paras viskositeetti ulkolämpötilan alue odotettavissa.

* Alle 4 ° C (40 ° F) käyttö SAE 30 johtaa kova alkaa.

** Yli 27 ° C (80 ° F) käyttö 10W30 saattaa lisätä öljynkulutusta. Tarkista öljyn taso useammin.

Moottoriöljyn tarkistus/lisääminen Kuva 4 6

Öljyn taso tulisi tarkistaa ennen jokaista käyttökertaa, tai vähintään aina kahdeksan tunnin käytön jälkeen. Pidä huolta, että öljyn taso pysyy oikeana.

1. Varmista, että painepesuri on tasaisella alustalla.
2. Puhdista alue öljyn täyttöaukon ympäriltä (**4,M**) ja avaa öljyntäyttöaukon korkki.
3. Tarkista, että öljy on ylivuotopisteen kohdalla (**6,A**) öljyn täyttöaukossa.
4. Tarvittaessa kaada öljyä hitaasti öljyä täyttöaukkoon. Tarkista öljytaso usein ja täytä ylivuotopisteeseen asti.

HUOMAUTUS Odota, että öljy asettuu. Pyyhi mittatikku puhtaaksi joka kerta, kun tarkistat öljyn tason. ÄLÄ ylitäytä.

5. Laita öljyn täyttöaukon korkki takaisin kiinni.

HUOMAUTUS ÄLÄ YRITÄ käynnistää moottoria, ennen kuin se on huollettu asianmukaisesti suositellulla öljyllä. Tämä voi johtaa moottorin vika.

⚠ ***HUOMIO*** Vältä pitkittynyttä tai toistuvaa moottoriöljyn kontaktia iholla. Käytetyn moottoriöljyn on osoitettu aiheuttavan ihosyöpää tietyissä laboratorioiden koe-eläimissä. Pese altistuneet alueet vedellä ja saippualla.

PITÄÄ POISSA LASTEN ULOTTUVILTA. ÄLÄ SAASTUTA. SÄÄSTÄÄ RESURSSEJA PALAUTA KÄYTETTY ÖLJY KERÄYSKESKUKSIIN.

Lisää polttoainetta Kuva 7

Polttoaineen tulee täyttää seuraavat vaatimukset:

- Puhdas, tuore, lyijytön bensiini.
- Vähintään 91 RON (87-oktaaninen / 87 AKI). Korkeammalla sijaitsevia alueita varten: katso kohta *Korkealla sijaitsevat alueet*.
- Enintään 10 % etanolia sisältävä bensiini hyväksytään polttoaineeksi.

HUOMIOI Hyväksymättömien polttoaineiden käyttö saattaa vahingoittaa painepesuria ja mitätöi takuun. ÄLÄ KÄYTÄ hyväksymätöntä bensiiniä, kuten E15- tai E85-bensiinejä. ÄLÄ SEKOITA bensiiniin öljyä, tai muuntele moottoria, jotta se toimisi muilla polttoaineilla.

Suojataksesi polttoainejärjestelmää hartsijäämien muodostumiselta, sekoita joukkoon polttoaineen stabilisaattoria, kun lisäät polttoainetta. Katso kohta *Varastointi*. Kaikki polttoaine ei ole samanlaista. Jos sinulla on ongelmia käynnistymisen tai suorituskyvyn kanssa polttoaineeseen liittyen, kokeile eri polttoainetoimittajaa tai vaihda merkkiä. Tämä moottori on sertifioitu toimimaan bensiinillä. Tämän moottorin päästöjenrajoitusjärjestelmä on EM (Engine Modifications = moottorin modifikaatiot).

Not for reproduction

VAROITUS! Polttoaine ja siitä aiheutuvat höyryt ovat erittäin helposti syttyviä ja räjähtäviä, joten ne voivat aiheuttaa palovammoja, tulipaloja, tai räjähdyksiä, jotka voivat johtaa kuolemaan tai vakaviin loukkaantumisiin. Käännä painepesurin moottori pois päältä ja anna sen jäähtyä vähintään 2 minuuttia ennen kuin irrotat polttoainesäiliön korkin. Löysää korkkia hitaasti paineen lievittämiseksi säiliössä. Täytä polttoainesäiliö ulkotiloissa. ÄLÄ TÄYTÄ säiliötä liikaa. Jätä tilaa polttoaineen laajenemiselle. Jos polttoainetta läikkyy yli, odota, kunnes se on haihtunut, ennen kuin käynnistät moottorin. Pidä polttoaine kaukana kipinöistä, avotulesta, merkkivaloista, kuumuudesta, ja muista syttymislähteistä. Tarkista polttoaineletkut, säiliö, korkki ja muut varusteet halkeamien ja vuotojen varalta. Korvaa osat uusilla tarvittaessa. ÄLÄ SYTYTÄ tupakkaa tai savuketta laitteen läheisyydessä.

1. Puhdista polttoainesäiliön korkin ympäristö, avaa korkki.
2. Lisää hitaasti puhdasta, uutta, LYIJYTÖNTÄ polttoainetta polttoainesäiliöön. Varo ylitäyttämistä. Älä täytä polttoainetta yli polttoainesäiliön syöttöputken pohjaa ylemmäksi, jotta polttoaineen laajeneminen on mahdollista.
3. Asenna säiliön korkki ja anna läikkynyt polttoaine haihtua ennen moottorin käynnistämistä.

Korkealla sijaitsevat alueet

Yli 1524 metrin korkeudessa sijaitsevilla alueilla on tarpeen käyttää vähintään 89 RON (85 oktaanin / 85 AKI) bensiiniä. Jotta vaadittavia päästörajoituksia voidaan noudattaa, on tarpeen tehdä muutoksia korkealla sijaitsevien alueiden vaatimusten mukaan. Toiminta ilman säätö aiheuttaa suorituskyvyn heikentyminen, polttoaineenkulutuksen kasvuna, ja lisäsi päästöjä. Katso valtuutettuun Briggs & Stratton jälleenmyyjään korkealla reglerdata. Moottorin käyttöä korkeiden alueiden sarjalla ei suositella alle 762 metrin korkeudessa.

Painepesurin sijainti Kuva 8

Hiilimonoksidi- eli häkämyrkytys

VAROITUS! Moottorin pakokaasut sisältävät hiilimonoksidia, myrkyllistä kaasua, joka voi tappaa minuuteissa. Sitä EI VOI haistaa, nähdä tai maistaa. Vaikka et haistaisikaan pakokaasuja, saatat silti olla altistunut hiilimonoksidille, eli häkäkaasulle. Käytä tätä laitetta AINOASTAAN ulkotiloissa kaukana ikkunoista, ovista ja tuuletusaukoista vähentääksesi sitä riskiä, että häkäkaasua pääsee kerääntymään ja mahdollisesti ajautumaan tiloihin, joissa on ihmisiä. Asenna paristoilla toimivia häkäkaasuhälyttimiä, tai kytke valmistajan ohjeiden mukaan pistokkeeseen häkäkaasuhälyttimiä, joissa on lisäparistot. Palohälyttimet eivät havaitse häkäkaasua. ÄLÄ KÄYTÄ tätä laitetta sisällä kodissasi, autotalleissa, kellareissa, matalissa tiloissa, vajoissa tai muissa osittain suljetuissa tiloissa, vaikka käyttäisit tuulettimia tai avaisit ovet ja ikkunat tilan tuulettamiseksi. Häkäkaasua voi kerääntyä nopeasti tällaisiin tiloihin, ja se saattaa viipyä huoneilmassa tuntikausia, vaikka laite olisi jo sammutettu. Aseta tämä laite AINA myötätuuleen, ja käännä se siten, että moottorin pakokaasut suuntautuvat pois tiloista, joissa on ihmisiä. Jos sinua alkaa oksettaa, huimata, tai tunnet olosi heikoksi laitetta käyttäessäsi, hakeudu raittiiseen ilmaan VÄLITTÖMÄSTI. Mene lääkäriin. Sinulla saattaa olla häkämyrkytys.

Turvavälit tulipalon varalta

VAROITUS! Pakokaasujen kuumuus/höyryt voivat sytyttää palavia aineita ja rakenteita, tai vahingoittaa polttoainesäiliötä aiheuttaen tulipalon ja johtaen kuolemaan tai vakavaan loukkaantumiseen. Pidä vähintään 1,5 m (5 ft.) vapaata tilaa painepesurin kaikilla sivuilla sekä sen yläpuolella.

Liitä letku ja vedensyöttö pumppuun Kuva 4

HUOMIOI Tarkasta korkeapaineletku viiltojen, vuotojen tai vaurioiden varalta.

1. Vedä taaksepäin korkepaineletkun laipassa (**A**), liu'uta suuttimen päälle (**W**) ja vapauta laippa. Vetäise letkua varmistaaksesi, että se on kunnolla kiinni.
2. Kiinnitä letkun toinen pää pumpun (**E**) veden saantiin ja kiristä.
3. Tarkista sisääntulon imusuodatin, ennen kuin kiinnität puutarhaletkun veden sisääntuloon (**F**). Puhdista suodatin, jos siinä on roskia, tai vaihda se, jos se on vahingoittunut. ÄLÄ KÄYTÄ painepesuria, jos sisääntulon suodatin on vahingoittunut.
4. Varmista, että veden lähde kykenee syöttämään vettä virtausnopeudella, joka on suurempi kuin 14,76 litraa (3,9 gallonaa) minuutissa ja 0,14-0,55 MPa (1,4-5,5 bar tai 20-80 psi) puutarhaletkun painepesurin lopussa.
5. Juoksuta vettä puutarhaletkun läpi puhdistaaksesi roskat pois.

HUOMIOI Käytä AINOASTAAN kylmää vettä (alle 38 °C).

HUOMIOI Takaiskuventtiilin käyttäminen pumpun syötössä saattaa aiheuttaa pumpun vaurioita. Takaiskuventtiilin ja painepesurin syötön välillä TÄYTYY olla vähintään 3 metriä rajoittamatonta puutarhaletkua.

VAROITUS Vesi, joka on virrannut takaiskuventtiilin läpi, on juomakelvotonta.

6. Liitä puutarhaletku (ei saa olla yli 15 metrin pituinen) veden sisääntuloon ja kiristä.
7. Käännä vesi ON-asentoon, paina suuttimesta punaista painiketta, ja paina liipaisimesta poistaaksesi ilman järjestelmästä. Vaihda suutin, jos liipaisin ei lukkiudu.
8. Kiinnitä suuttimen jatke (**V**) suuttimeen (**W**) ja kiristä.
9. Vedä taaksepäin suuttimen jatkeen laipassa, aseta suuttimen pää (**B**) ja vapauta. Vetäise suuttimen kärjestä varmistaaksesi, että se on hyvin paikallaan.

Käynnistä painepesuri Kuva 4

HUOMIOI ÄLÄ KÄYTÄ pumppua ilman, että veden saanti on liitetty ja kytketty päälle.

1. Siirrä polttoaineen vipu (**R**) ON ( ) -asentoon.
2. Kierrä moottorin kytkin (**N**) ON (I) -asentoon.
3. Siirrä kaasuvipu (**T**) FAST ( ) -asentoon, joka on merkitty koneeseen jäniksenä.
4. Siirrä rikastinvipu (**S**) CHOKE ( ) -asentoon.

HUOMAUTUS Lämpimän moottorin, varmista rikastinvipu on AJAA ( ) asentoon.

VAROITUS! Käynnistin ja muut pyörivät osat voivat sotkeentua käsiin, hiuksiin, vaatteisiin, tai muihin varusteisiin, ja voivat aiheuttaa vakavan loukkaantumisen. ÄLÄ KOSKAAN käytä painepesuria ilman suojakoteloa tai kansia. ÄLÄ PIDÄ löysiä vaatteita, koruja tai mitään, mikä voisi jäädä kiinni käynnistimeen tai muihin pyöriviin osiin. Laita pitkät hiukset kiinni ja ota korut pois.

Not for reproduction

HUOMAUTUS Ennen kuin käynnistät painepesurin, varmista, että sinulla on päällä suojalasit ja suojavaatetus.

VAROITUS! Suihkusta voi roiskua vettä taaksepäin tai se voi singota esineitä, jotka voivat aiheuttaa vakavan loukkaantumisen. Kun käytät tätä laitetta tai olet sen läheisyydessä, pidä aina välillisesti tuuletettuja (kemikaaliroiskeille tarkoitettuja) suojalaseja, joiden on merkitty noudattavan ANSI Z87.1 -standardia. Pidä aina suojavaatetusta, kuten pitkähihaista paitaa, pitkiä housuja ja varpaat peittäviä kenkiä.

5. Moottoria käynnistettäessä, tartu rekyylikahvasta ja vedä hitaasti kunnes tunnet vastusta. Vetäise sitten nopeasti käynnistääksesi moottorin.

VAROITUS Käynnistysnarun takapotku (nopea takaisinveto) vetää kättä ja käsivartta kohti moottoria nopeammin kuin pystyt päästämään irti narusta, joka voi aiheuttaa luunmurtumia, ruhjeita, tai venähdyksiä, jotka voivat johtaa vakavaan loukkaantumiseen. ÄLÄ KOSKAAN vedä käynnistysnarusta ilman, että vapautat paineen pois suutinosasta. Kun käynnistät moottoria, vedä narusta hitaasti, kunnes tunnet hieman vastusta ja kiskaise sitten nopeasti välttääksesi narun takaisinvetoa. Välttääksesi takapotkusta aiheutuvaa loukkaantumista, ota suuttimen päästä kiinni hyvin molemmin käsin, kun käytät korkeapainesuutinta.

6. Palauta rekyylikahva paikoilleen hitaasti. ÄLÄ ANNA narun ”napsahtaa” takaisin käynnistintä vasten.
7. Jokaisen käynnistysyrityksen jälkeen, kun moottori ei käynnisty, kohdista suuttimen liipaisin turvalliseen suuntaan, paina punaista painiketta ja purista suuttimen liipaisinta korkean paineen vapauttamiseksi.
8. Kun moottori käynnistyy, siirrä hitaasti rikastinvipu RUN- (|⚘|) asentoon, jolloin moottori lämpenee. Jos moottori kangertelee, siirrä rikastinvipu CHOKE-(|⚘|) asentoon, ja sitten RUN-(|⚘|)asentoon.

HUOMIOI Pidä kaasuvipu aina NOPEA (🐇) -asennossa, kun käytät painepesuria.

VAROITUS! Tämän laitteen tuottama korkeapaineella virtaava vesi voi leikata ihon ja sen alla olevien kudoskerrosten läpi, joka voi puolestaan johtaa vakavaan loukkaantumiseen tai mahdolliseen amputaatioon. Jos neste leikkaa ihoasi, soita välittömästi lääkärille. ÄLÄ HOIDA haavaa vain tavallisena viiltona. ÄLÄ ANNA LASTEN leikkiä tai käyttää painepesurilla. ÄLÄ KOSKAAN tähtää painepesurilla ihmisiä, eläimiä tai kasveja kohti. ÄLÄ JÄTÄ painepesuria auki olevaan tilaan. ÄLÄ JÄTÄ painepesuria valvomatta silloin, kun kone on päällä. ÄLÄ KOSKAAN käytä painepesuria, jossa ei ole liipaisinlukkoa tai liipaisinsuojaa, joka on paikallaan ja ehjä. ÄLÄ KOSKAAN kytke korkeapaineletkua suuttimen jatkeeseen.

VAROITUS! Äänenvaimentimen koskettaminen voi aiheuttaa palovammoja, jotka voivat johtaa vakavaan loukkaantumiseen. ÄLÄ KOSKETA kuumia osia, ja PYSY KAUKANA kuumista pakokaasuista. Anna laitteiden jäähtyä, ennen kuin kosketat niitä.

VAROITUS! Virtalähteen koskettaminen voi aiheuttaa sähköiskun tai palovammoja, jotka voivat johtaa kuolemaan tai vakavaan loukkaantumiseen. ÄLÄ KOSKAAN käytä painepesuria lähellä virtalähdettä.

Suuttimen päät Kuva 10

Suuttimen päitä voidaan vaihtaa silloin, kun painepesuri on päällä, kunhan suuttimen liipaisin on lukittu.

Suuttimen päiden vaihtaminen:

1. Vedä Quick Connect -letkunkiristintä taaksepäin ja vedä sitten käytössä ollut suuttimen pää irti. Säilytä ruiskukärjet kahvassa oleviin reikiin.
2. Valitse haluamasi suuttimen pää:
   - Hellävaraista huuhtelua varten (matalampi paine ja korkeampi virtaus) valitse valkoinen 40° suuttimen pää (**A**).
   - Yleistä huuhtelua varten (keskipaine ja keskivirtaus) valitse vihreä 25° (**B**) tai keltainen 15° ruiskukärki (**C**).
   - Tehokkainta huuhtelua varten (korkeampi paine ja matalampi virtaus) valitse punainen 0° suuttimen pää (**D**).
   - Levittääksesi pesuainetta valitse musta pesuaineelle tarkoitettu suuttimen pää (**E**).
3. Vedä letkunkiristintä taaksepäin, aseta uusi suuttimen pää paikalleen ja päästä irti letkunkiristimestä. Vetäise suuttimen päästä varmistaaksesi, että se on hyvin kiinni.

Käyttöohjeita

- Tehokkainta mahdollista puhdistusta varten pidä suuttimen päätä 20–61 cm:n päässä puhdistettavasta pinnasta.
- Jos pidät suuttimen päätä liian lähellä, varsinkin silloin kun käytät korkeapainesuutinta, saatat vahingoittaa puhdistettavaa pintaa.
- ÄLÄ mene 15 cm:iä lähemmäs, kun puhdistat ajoneuvon renkaita.

Pesuaineen levittäminen Kuva 4

VAROITUS Kemikaalit voivat aiheuttaa palovammoja, jotka voivat johtaa kuolemaan tai vakavaan loukkaantumiseen. ÄLÄ KÄYTÄ syövyttäviä nesteitä painepesurilla pestäessä. Käytä AINOASTAAN pesuaineita/saippuoita, joita on turvallista käyttää painepesurin kanssa. Noudata valmistajien ohjeita.

Noudata näitä vaiheita pesuaineen levittämisessä:

1. Aseta pesuaineen juoksutusletku (**J**) pesuainesäiliöön.
2. Laita musta pesuaineelle tarkoitettu suuttimen pää paikalleen.

HUOMIOI Pesuainetta ei voi levittää korkeapainesuuttimen päillä (valkoinen, vihreä, keltainen tai punainen).

3. Levitä pesuainetta kuivalle pinnalle, aloittaen pestävän alueen alemmasta osasta ja työskennellen ylöspäin käyttäen pitkiä, tasaisia, päällekkäisiä vetoja.
4. Anna pesuaineen vaikuttaa pesuainevalmistajan ohjeiden mukaan, ennen kuin peset ja huuhdot sen pois.

HUOMIOI Huuhtele pesuaineen juoksutusjärjestelmä jokaisen käyttökerran jälkeen asettamalla letku ämpäriin, jossa on puhdasta vettä, ja käytä sitten painepesuria 1–2 minuutin ajan siten, että siihen on kiinnitetty musta suuttimen pää.

Not for Reproduction

Painepesurin huuhtelu

Huuhtelua varten:

1. Irrota musta pesuaineelle tarkoitettu suuttimen pää suuttimen jatkeesta.
2. Valitse ja asenna korkeapainesuuttimen pää.

VAROITUS! Suuttimen pään aiheuttama takapotku voi aiheuttaa kaatumisen, joka voi johtaa kuolemaan tai vakavaan loukkaantumiseen. Käytä painepesuria vain vakaalla alustalla. Ole äärimmäisen varovainen, jos joudut käyttämään painepesuria tikkailla, rakennustelineellä tai muussa vastaavassa paikassa. Välttääksesi takapotkusta aiheutuvaa loukkaantumista, ota suuttimen päästä kiinni hyvin molemmin käsin, kun käytät korkeapainesuutinta.

3. Kohdista korkeapainesuihku pienelle alueelle, ja tarkista alueen pinnan vauriot. Jos vaurioita ei ole, jatka huuhtelua.
4. Aloita huuhdeltavan alueen yläosasta, jatkaen alaspäin samoilla päällekkäisillä vedoilla, joita käytit pestessäsi..

fi

Automaattinen jäähdytysjärjestelmä (Lämmön vapautus)

Pumpussa kiertävän veden lämpötila voi nousta yli 51 celsiusasteen, jos painepesuri on päällä 3–5 minuuttia ilman, että suuttimen liipaisinta painetaan. Järjestelmä kytkeytyy jäähdytyspumppuun **vapauttamalla lämmintä vettä maahan.**

Painepesurin pysäyttäminen

1. Vapauta suuttimen liipaisin ja anna moottorin käydä vapaalla kahden minuutin ajan.
2. Siirrä kaasutin HIDAS (🐢) -asentoon.
3. Kierrä moottorin katkaisin OFF (0) -asentoon.
4. Siirrä polttoaineen vipu OFF (⊘) -asentoon.
5. Kohdista AINA suuttimen liipaisin turvalliseen suuntaan, paina punaista painiketta ja purista suuttimen liipaisinta korkean paineen vapauttamiseksi joka kerta kun pysäytät moottorin.

VAROITUS! Suutinosaan jää korkea vedenpaine, jopa silloin, kun moottori on pysäytetty ja vesi on kytketty pois päältä, joka voi johtaa vakavaan loukkaantumiseen. Pidä korkeapaineletku kytkettynä pumppuun ja suutinosaan silloin, kun järjestelmä on paineistettu. Osoita painepesurin suutin AINA turvalliseen suuntaan, paina punaista painiketta ja paina suuttimen liipaisimesta vapauttaaksesi korkeapaineen, jokainen kerta kun pysäytät moottorin.

Jokaisen käyttökerran jälkeen

Veden ei tulisi jäädä sisälle yksikköön pitkiksi ajoiksi. Saostumia tai mineraaleja saattaa kertyä pumpun osiin ja pysäyttää pumpun toiminnan. Seuraa näitä toimenpiteitä jokaisen käyttökerran jälkeen:

1. Käännä veden tulo pois päältä ja anna moottorin jäähtyä.
2. Irrota letku suuttimesta ja syöttö pumpusta. Valuta vesi pois letkusta, suuttimesta, ja suuttimen jatkeesta.
3. Aseta ruiskukärjet ja letku kahvaan. Aseta ruiskupistooli ja suutinjatke lankapidikkeeseen.
4. Tyhjennä pumppu kaikista nesteistä vetämällä rekyylikahvasta noin kuusi kertaa.
5. Säilytä yksikkö puhtaassa, kuivassa tilassa.

HUOMIOI Jos varastoit laitetta yli 30 päivää, katso kohta *Varastointi*.

VAROITUS! Polttoaine ja siitä aiheutuvat höyryt ovat erittäin helposti syttyviä ja räjähtäviä, joten ne voivat aiheuttaa palovammoja, tulipaloja, tai räjähdyksiä, jotka voivat johtaa kuolemaan tai vakaviin loukkaantumisiin. Kun varastoit polttoainetta tai laitteita, joissa on polttoainetta säiliössä, säilytä niitä kaukana lämmityskattiloista, uuneista, vedenlämmittimistä, kuivausrummuista, tai muista laitteista, joissa on merkkivalo tai muita sytytyslähteitä, koska ne voivat sytyttää polttoaineista aiheutuvat höyryt.

Huolto

Huoltoaikataulu

Seuraa tunti- tai kalenterin välein, kumpi tulee ensin. Tiivimpää huoltoa tarvitaan silloin, kun laitetta käytetään epäsuotuisissa olosuhteissa.

Ensimmäiset 5 tuntia
• Vaihda moottoriöljy
Aina 8 tunnin käytön jälkeen tai päivittäin
• Puhdista jätteet
• Tarkasta moottorin öljytaso
Aina 25 tunnin käytön jälkeen tai vuosittain
• Moottorin ilmanpuhdistimen ja esipuhdistimen puhdistus[1]
Aina 50 tunnin käytön jälkeen tai vuosittain
• Vaihda moottoriöljy
• Pakokaasujärjestelmän huolto
Vuosittain
• Vaihda sytytystulppa
• Vaihda moottorin ilmanpuhdistin ja esisuodatin
• Polttoainejärjestelmän huolto
• Jäähdytysjärjestelmän huolto[1]

[1] Palvelu useammin alle likaisia tai pölyisissä olosuhteissa.

Not for Reproduction

Yleiset suositukset

Säännöllinen huolto parantaa suorituskykyä ja pidentää painepesurin käyttöikää. Ota yhteyttä mihin tahansa Briggs & Strattonin valtuuttamaan huoltopisteeseen huoltoa varten. ÄLÄ ANNA lasten puhdasta tai ylläpitää ilman valvontaa.

Painepesurin takuu ei kata yksiköitä, joita laitteen käyttäjä on käyttänyt väärin tai laiminlyönyt. Saadakseen täyden arvon takuulleen, laitteen käyttäjän tulee ylläpitää painepesuria tässä käyttöoppaassa annettujen ohjeiden mukaisesti. Tämä koskee myös oikeaa varastointia siten kuin se on eritelty kohdassa *Varastointi*.

⚠ **VAROITUS** Varmista koneen turvallisuus, käytä ainoastaan alkuperäisiä varaosia valmistajan tai valmistajan hyväksymiä. Jos sinulla herää kysyttävää painepesurin osien korvaamisesta, käy verkkosivuillamme osoitteessa **BRIGGSandSTRATTON.COM**.

EU:n vaihe V: CO2 arvot

Briggs & Stratton -tyyppisten hyväksyttyjen moottoreiden CO2-arvot löytyvät BriggsandStratton.com sivustolta kirjoittamalla hakupalkkiin CO2.

Pesuaineen juoksutuksen palloventtiili

Pesuaineen juoksutusjärjestelmän palloventtiili voi välillä jäädä jumiin varastoinnista, kuivuneesta saippuasta tai veden mineraaleista johtuen. Palloventtiilin voi vapauttaa seuraavat toimenpiteet suorittamalla:

1. Käännä veden saanti pois päältä.
2. Kun moottori on pois päältä ja järjestelmästä on vapautettu paine, irrota pesuaineen juoksutusletku pumpun kiinnityskohdasta.
3. Käyttäen tiivistä, tylppää esinettä, joka on ympärysmitaltaan 2 mm tai vähemmän, ja vähintään 25,4 mm pitkä, kuten esimerkiksi kuusiokoloavain, työnnä esine hitaasti kiinnityskohtaan, kunnes tunnet hieman vastusta. Tämä tuntuva vastus on palloventtiili.
4. Työnnä hitaasti, kunnes tunnet pallon liikkuvan hieman. Älä työnnä yli 3 mm matkaa. Pallon vapauttaminen saattaa vaatia hieman painamista.
5. Toista vaiheet 4 ja 5 tarvittaessa.
6. Asenna pesuaineen juoksutusletku uudestaan kiinnityskohtaan.
7. Käsittele pumpun säästäjällä, kuten kuvattu kohdassa *Pumpun suojaaminen varastoinnin aikana*, jotta samaa ongelmaa ei tule vastaan uudestaan.

Suuttimen pään huolto Kuva 4

Puhdista suuttimen pää korjataksesi liiallisen pumpun paineen, joka aiheutuu tukkiutuneesta suuttimen päästä:

1. Käännä veden saanti pois päältä.
2. Irrota suuttimen pää suuttimen jatkeesta.
3. Käytä pientä paperiliitintä, jonka avulla voit poistaa kaikki ulkoiset materiaalit, jotka voivat tukkia tai estää suuttimen pään (**B**).
4. Asenna suuttimen pää takaisin suuttimen jatkeeseen.

O-renkaan huolto Kuva 10

Voiteluaineiden (öljyn tai synteettisen rasvan) käyttö helpottaa o-renkaiden paikalleen laittamista, jonka ansiosta ne takaavat paremman tiivistyksen. Levitä voiteluainetta o-renkaille ennen kuin kokoat ja liität puutarhaletkun pumppuun (**A**), korkeapaineletkun, (**B**) suutinosan, (**C**) ja suuttimen jatkeen (**D**).

Osta O-renkaiden huoltosarja ottamalla yhteyttä Briggs & Stratton valtuuttamaan jälleenmyyjään. Tutustu sarjan mukana tulevaan oppaaseen huoltaaksesi yksikkösi o-renkaat. ÄLÄ KOS KAAN korjaa vuotavia liitoksia minkäänlaisella tiivistysaineella. Vaihda o-rengas tai tiiviste.

Huoltovaraosat

O-renkaiden huoltosarja 705002
Veden sisääntulon suodatin B2384GS
Moottoriöljypullo 100005E
Pumpun säästäjä 6039

Varastointi

Jos et aio käyttää painepesuria yli 30 päivään, sinun täytyy valmistella moottori ja pumppu varastointia varten.

Pumpun suojaaminen

Suojataksesi pumppua mineraalijäämien tai jäätymisen aiheuttamilta vahingoilta, käytä pumpun säästäjää estääksesi jäätymisestä aiheutuvia vahinkoja ja voidellaksesi männät ja tiivisteet.

HUOMIOI Jos yksikköä ei suojella pakkaselta, pumppu vaurioituu ja laitteesta tulee käyttökelvoton. Takuu ei kata jäätymisen aiheuttamia vahinkoja.

Polttoainejärjestelmän suojaaminen

Polttoaine voi väljähtyä säilytettynä yli 30 päivää. Vanhentunut polttoaine aiheuttaa happamien ja kumisten jäämien muodostumista polttoainejärjestelmään tai tärkeisiin kaasuttimen osiin.

Bensiiniä ei tarvitse valuttaa pois moottorista, jos polttoaineen stabilisaattoria lisätään ohjeiden mukaisesti. Anna moottorin käydä 2 minuutin ajan, jotta stabilisaattori levittyy kaikkialle polttoainejärjestelmään ennen varastointia.

Jos moottorissa olevaa bensiiniä ei ole käsitelty polttoaineen stabilisaattorilla, se pitää valuttaa pois siihen soveltuvaan astiaan. Anna moottorin käydä, kunnes se pysähtyy polttoaineen loppumisen takia. On suositeltavaa käyttää polttoaineen stabilisaattoria varastointiastiassa, jotta bensiini pysyy tuoreena.

Muu säilytys vinkkejä

1. ÄLÄ VARASTOI polttoainetta yhdestä vuodenajasta seuraavaan, ellei sitä ole käsitelty, kuten on kuvattu kohdassa *Polttoainejärjestelmän suojaaminen.*
2. Peitä laite sopivalla suojapeitteellä, joka ei kerää kosteutta.

VAROITUS Varastointisuojat voivat aiheuttaa tulipalon, joka voi johtaa kuolemaan tai vakavaan loukkaantumiseen. ÄLÄ ASETA varastointisuojaa kuuman painepesurin päälle. Anna laitteen jäähtyä riittävän kauan, ennen kuin asetat suojan sen päälle.

3. Säilytä laitetta puhtaassa, kuivassa tilassa.

Not for Reproduction

Vianmääritys

Ongelma	Syy	Korjaustapa
Pumpussa on seuraavia ongelmia: ei pysty muodostamaan painetta, epävakaa paine, kalina, painehäviö, alhainen vesimäärä.	1. Matalan paineen suuttimen pää asennettu. 2. Riittämätön veden saanti. 3. Sisääntuloletku on mutkalla tai vuotaa. 4. Tukkiutunut sisääntuloletkun suodatin. 5. Käytetyn veden lämpötila on yli 38°C. 6. Korkeapaineletku on tukossa tai vuotaa. 7. Suutin vuotaa. 8. Suuttimen pää on tukossa.	1. Vaihda tilalle korkeapainesuuttimen pää. 2. Varmista riittävä veden virtaus. 3. Suorista sisääntuloletku, paikkaa vuoto. 4. Tarkista ja puhdista sisääntuloletkun suodatin. 5. Varmista viileämmän veden saanti. 6. Poista tukokset ulostuloletkusta. Vaihda letku, jos se vuotaa. 7. Vaihda suutin. 8. Puhdista suuttimen pää.
Pesuaine ei sekoitu vesisuihkuun.	1. Pesuaineen juoksutusletku ei ole veden alla. 2. Pesuaineen juoksutusletku on tukossa tai haljennut. 3. Korkeapainesuuttimen pää on asennettu. 4. Palloventtiili jumissa pesuaineen juoksutusjärjestelmässä.	1. Laita pesuaineen juoksutusletku pesuaineen joukkoon. 2. Puhdista tai vaihda pesuaineen juoksutusletku. 3. Vaihda tilalle musta suuttimen pää. 4. Vapauta pesuaineen juoksutusjärjestelmän palloventtiili.
Moottori toimii hyvin ilman kuormitusta (no-load), mutta hidastuu, kun kuormitusta lisätään.	Moottorin nopeus on liian hidas.	Siirrä kaasuvipu FAST( )-asentoon.
Moottori ei käynnisty; sammuu käytön aikana, tai käynnistyy ja käy epätasaisesti.	1. Moottorin kytkin on POIS (0) -asennossa. 2. Matala öljyn taso. 3. Polttoaine lopussa. 4. Sytytystulpan johto ei ole kiinni sytytystulpassa. 5. Tulvii.	1. Aseta moottorin kytkin PÄÄLLÄ (I) -asentoon. 2. Täytä kampikammio sopivalle tasolle. 3. Täytä polttoainesäiliö. 4. Yhdistä johto sytytystulppaan. 5. Odota 5 minuuttia ja kampea moottoria uudelleen.

Ota kaikissa muissa ongelmatilanteissa yhteyttä Briggs & Strattonin valtuuttamaan jälleenmyyjään.

Not for Reproduction

Tekniset tiedot

Model		020740-00	020741-00
Sallittu paine	MPa/BAR/PSI	23.4/234/3,400*	22.1/221/3,200*
Enimmäisvirtaus	LPM/GPM	11.0/2.9*	11.0/2.9*
Nimellispaine ja -virtaus	MPa/BAR/PSI @ LPM/GPM	21.4/214/3,100 @ 8.7/2.3*	19.3/193/2,800 @ 8.3/2.2*
Vedensyötön enimmäislämpötila	°C/°F	38/100	38/100
Iskutilavuus	cc/cu. in.	208/22.69	208/22.69
Sytytystulpan kärkiväli	mm/in.	0.76/0.030	0.76/0.030
Polttoainetankki	litraa/Qt.	2.8/3.0	2.8/3.0
Öljytilavuus	litraa/Ounces	0.6/20	0.6/20
Äänenpaine 3 m:ssä	dBA	94§	94§

Tehomääritykset Bruttoteholuokitus yksittäisille bensiinimoottorimalleille on merkitty SAE-koodin (Society of Automotive Engineers) prosessin J1940 Small Engine Power & Torque Rating Procedure mukaan, ja se on mitoitettu SAE J1995:n mukaisesti. Vääntömomentin arvot on mitattu 2600 RPM:n arvolla niille moottoreille, joilla ”rpm” lukee merkissä, ja 3060 RPM:n arvolla kaikille muille; hevosvoimat on laskettu 3600 RPM:n arvolla. Bruttotehokäyrät ovat nähtävissä osoitteessa www.BRIGGSandSTRATTON.COM. Nettotehoarvot mitataan siten, että pakoputki ja ilmanpuhdistin ovat asennettuina, kun taas bruttotehoarvot kerätään ilman näitä lisäosia. Todellinen moottorin bruttoteho on korkeampi kuin moottorin nettoteho, ja siihen vaikuttaa muun muassa ympäristön käyttöolosuhteet ja moottorien yksilöllinen vaihtelu. Johtuen niiden tuotteiden laajasta valikoimasta, joihin moottoreita sijoitetaan, bensiinimoottori ei välttämättä pysty kehittämään arvioitua bruttotehoa, kun sitä käytetään jossain tietyssä sähkövoimalaitteessa. Tämä ero johtuu monista eri tekijöistä, mukaan lukien, mutta ei rajoittuen; moottorin osien erilaisuudesta (ilmanpuhdistin, pakoputki, lataus, jäähdytys, kaasutin, polttoainepumppu, jne.), käyttörajoituksista, ympäristön käyttöolosuhteista (lämpötila, kosteus, korkeus) ja moottorien yksilöllisestä vaihtelusta. Valmistus- ja kapasiteettirajoituksista johtuen Briggs & Stratton saattaa korvata tämän moottorin moottorilla, jolla on korkeampi arvioitu teho.

* Noudattaa standardia EN 60335-2-79: 2012.

§ Mitatut meluarvot ovat Tasmanian ympäristöhallinnon ja saastumisen valvonnan (sekalainen melu) säädösten mukaisia.

BRIGGS & STRATTONIN TAKUUKÄYTÄNTÖ

RAJOITETTU TAKUU

Briggs & Stratton takaa, että alapuolella määritellyn takuuajan aikana, se korjaa tai korvaa maksutta kaikki osat, jotka ovat joko materiaalin tai valmistuksen tai molempien osalta viallisia. Tämän takuun alaiseen korjaukseen tai vaihtoon tuodun tuotteen kuljetuskuluista vastaa tuotteen ostaja. Tämä takuu on voimassa alapuolella mainittujen ajanjaksojen ja ehtojen mukaisesti. Etsi takuuhuoltoa varten lähin valtuutettu huoltopiste jälleenmyyjäkarttamme avulla osoitteessa BRIGGSandSTRATTON.COM. Ostajan pitää ottaa yhteyttä valtuutettuun huoltopisteeseen, ja sen jälkeen luovuttaa tuote valtuutetulle huoltopisteelle tarkastusta ja testausta varten.

Muita takuita ei ole. Oletetut takuut, myös jälleenmyyntiarvoa ja tiettyyn käyttötarkoitukseen sopivuutta koskevat takuut, on rajattu alla mainittuun takuujaksoon tai lain sallimiin rajoihin. **Vastuu satunnaisista tai välillisistä vahingoista ei kuulu takuun piiriin siltä osin kuin vastuun poissulkeminen on lain mukaan sallittua.** Jotkin osavaltiot tai maat eivät salli rajoituksia sen suhteen, kuinka pitkään epäsuora takuu kestää, ja jotkin osavaltiot tai maat eivät salli satunnaisten tai välillisten vahinkojen poissulkemista tai rajoittamista, joten yläpuolella mainittu rajoitus ja poissulkeminen ei välttämättä koske sinua. Tämä takuu antaa sinulle tiettyjä laillisia oikeuksia, mutta sinulla voi lisäksi olla muita oikeuksia, jotka vaihtelevat valtiosta toiseen.**

TAKUUAIKA

Kohde	Kuluttajakäyttö	Kaupallinen käyttö
Laitteet	24 kuukautta	3 kuukautta
Moottori*	24 kuukautta	3 kuukautta
Akku (jos varusteena)	3 kuukautta	Ei takuuta

***** Koskee vain Briggs & Strattonin moottoreita. Takuun niille moottoreille, jotka eivät ole Briggs & Stratton valmistamia, tarjoaa kyseisten moottoreiden valmistaja. Päästötakuulausuma (Emissions Warranty Statement) kattaa päästöihin liittyvät osat.

****** Australiassa – Tuotteisiimme liittyy takuu, jota ei Australian kuluttajansuojalain mukaisesti voida sulkea pois. Sinulla on oikeus korvaavaan tuotteeseen tai hyvitykseen, jos tuotteessa on merkittävä vika, ja korvaukseen muista kohtuudella ennakoitavista menetyksistä tai vahingoista. Sinulla on myös oikeus siihen, että tuotteet korjataan tai korvataan, jos ne eivät saavuta hyväksyttävää laatutasoa, ja niissä olevaa vikaa ei voida laskea merkittäväksi viaksi. Etsi takuuhuoltoa varten lähin valtuutettu huoltopiste jälleenmyyjäkartaltamme osoitteesta BRIGGSandSTRATTON.COM, tai soittamalla numeroon 1300 274 447, tai laittamalla sähköpostia tai kirjoittamalla osoitteeseen salesenquires@briggsandstratton.com.au, Briggs & Stratton Australia Pty Ltd, 1 Moorebank Avenue, NSW, Australia, 2170.

Takuuaika alkaa sinä päivänä, kun ensimmäinen kuluttaja-asiakas tai kaupallinen asiakas ostaa laitteen vähittäismyymälästä. Kuluttajakäytöllä tarkoitetaan vähittäisasiakkaan henkilökohtaista kotitalouskäyttöä. Kaupallisella käytöllä tarkoitetaan kaikkea muuta käyttöä, kuten käyttöä kaupalliseen toimintaan, tulonhankintaan tai vuokraukseen. Jos tuote on kerrankin ollut kaupallisessa käytössä, sen katsotaan olevan kaupallisessa käytössä koko takuuajan siitä alkaen. Säästä ostokuitti todisteena ostoksesta. Jos et tarjoa todistetta alkuperäisestä ostopäivästä sillä hetkellä, kun pyydät takuuhuoltoa, tuotteen valmistuspäivää käytetään määrittämään takuuaika. Takuuhuollon saaminen ei edellytä Briggs & Strattonin tuotteiden rekisteröintiä.

LISÄTIETOA TAKUUSTA

Takuuhuoltoa on saatavilla ainoastaan Briggs & Stratton in valtuuttamissa huoltopisteissä. Tämä takuu kattaa ainoastaan viat materiaaleissa ja valmistuksessa. Se ei kata vahinkoja, jotka johtuvat virheellisestä käytöstä tai väärinkäytöstä, virheellisestä huollosta tai korjauksesta, tavallisesta kulumisesta, tai väljähtäneen tai hyväksymättömän polttoaineen käytöstä.

Virheellinen käyttö tai väärinkäyttö – Tämän tuotteen oikea käyttötarkoitus on kuvattu käyttöoppaassa. Tämä takuu ei kata tuotteen käyttämistä tavalla, jota ei ole kuvattu käyttöoppaassa, tai tuotteen käyttämistä sen jälkeen, kun se on vahingoittunut. Takuu ei myöskään kata tuotteita, joista on poistettu sarjanumero, tai tuotteita, joita on muokattu tai muunneltu millään tavoin, tai jos tuotteessa on todisteita väärinkäytöstä, kuten iskuvaurioita tai veden/kemikaalien aiheuttamia syöpymisvaurioita.

Virheellinen huolto tai korjaus – Tätä tuotetta tulee huoltaa käyttöoppaassa mainittujen toimenpiteiden ja aikataulujen mukaan. Huollossa ja korjauksessa on käytettävä aitoja Briggs & Strattonin varaosia tai muita vastaavia. Takuu ei kata vahinkoja, jotka aiheutuvat huollon puutteesta tai ei-alkuperäisten osien käytöstä.

Normaali kuluminen – Useimpien mekaanisten laitteiden tavoin hankkimasi kone kuluu, vaikka sitä huolletaankin asianmukaisesti. Tämä takuu ei kata korjauksia silloin, kun normaali käyttö on kuluttanut jonkin osan tai välineen loppuun. Huolto- ja kuluvat osat, kuten suodattimet, hihnat, terät, jarrupalat (paitsi moottorin jarrupalat) eivät kuulu takuun piiriin, jos kyse on pelkästään niiden kulumisesta, ellei kuluminen johdu virheistä materiaalissa tai valmistuksessa.

Väljähtänyt tai hyväksymätön polttoaine – Toimiakseen oikein tämä tuote tarvitsee tuoretta polttoainetta, joka vastaa käyttöoppaassa määritettyjä kriteereitä. Takuu ei kata moottori- tai välinevahinkoja, jotka johtuvat väljähtäneen tai hyväksymättömän polttoaineen (kuten E15 ja E85 etanolisekoitusten) käytöstä.

Muut poikkeukset – Tämä takuu poissulkee myös vahingot, jotka johtuvat onnettomuuksista, väärinkäytöstä, muutoksista, muunnelmista, virheellisestä huollosta, jäätymisestä tai kemiallisesta heikentymisestä. Lisäosat tai -varusteet, jotka eivät tulleet alun perin tuotteen mukana, eivät myöskään kuulu takuun piiriin. Takuu ei kata mitään välineitä, joita käytetään päävirtalähteinä verkkovirran sijaan, tai välineitä, joita käytetään elintoimintoja ylläpitäviin toimintoihin. Tämän takuun piiriin eivät kuulu käytetyt, kunnostetut, eteenpäin myydyt, tai esittelyissä käytetyt välineet tai moottorit. Tämä takuu poissulkee myös viat, jotka johtuvat luonnonilmiöistä tai muista force majeure -tapahtumista, joihin valmistaja ei voi vaikuttaa.

80010169_FI Rev C

Not for Resale

Table des matières

Symboles de sécurité et contrôle 4
Description de l'équipement 5
Assemblage 5
Fonctions et commandes. 5
Fonctionnement 5
Entretien 8
Stockage 9
Dépannage 10
Spécifications 10
Garantie. 11

Symboles de sécurité et contrôle

Le symbole d'alerte de sécurité indique un danger potentiel de blessures corporelles. Les symboles de sécurité peuvent être utilisés pour représenter le type de danger. **AVERTISSEMENT** indique un danger qui, s'il n'est pas écarté, *pourrait* provoquer de graves blessures, voire la mort. **ATTENTION** indique un danger qui, s'il n'est pas écarté, *pourrait* provoquer des blessures mineures ou modérées. ***AVIS*** indique les informations considérées comme importantes mais non relatives aux dangers.

fr

Symbole d'alerte de sécurité

Mode d'emploi

Fumées toxiques

Surface chaude

Chute

Incendie

Eau non potable

Brûlure chimique

Explosion

Choc électrique

Pièces mobiles

Objets volants

Projectile

Recul

Injection de fluide

Fast (Rapide)

Slow (Lent)

Choke (Starter)

Run (Marche)

Vérification du niveau d'huile

Ne démarrez pas le moteur

Fermeture de l'essence

Ouverture de l'essence

Off (Arrêt)

On (Marche)

Not for Reproduction

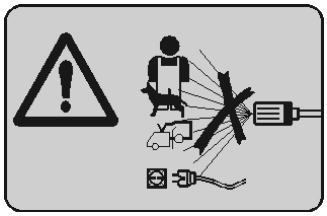

Älä koskaan suuntaa sumutin itseäsi, muita tai eläimiä. Älä suihkuta lähellä virtalähdettä tai itse laite. Tätä konetta ei ole tarkoitettu sellaisten henkilöiden (mukaan lukien lapset) käyttöön, joiden fyysiset, henkiset tai aistitoimintoihin liittyvät kyvyt ovat heikentyneet, ellei heitä valvota ja neuvota turvallisessa käytössä ja koneeseen liittyvien vaarojen ymmärtämisessä.

AVERTISSEMENT!

- Cet appareil a été conçu pour être utilisé avec l'agent de nettoyage fourni ou préconisé par le fabricant. L'utilisation d'autres agents de nettoyage ou produits chimiques peut nuire à la sécurité de l'appareil.
- Les jets haute pression peuvent être dangereux en cas d'utilisation anormale. Le jet ne doit pas être dirigé vers des personnes, des appareils électriques sous tension ou l'appareil lui-même.
- N'utilisez pas l'appareil à proximité des personnes à moins qu'elles ne portent des vêtements de protection.
- Ne dirigez pas le jet vers vous ou d'autres personnes pour nettoyer les vêtements ou les chaussures.
- Risque d'explosion – Ne pulvérisez pas sur des liquides inflammables.
- Les nettoyeurs haute pression ne doivent pas être utilisés par les enfants ou par un personnel non qualifié.
- Les tuyaux, les raccords et les coupleurs haute pression sont importants du point de vue de la sécurité de l'appareil. Utilisez uniquement des tuyaux, des raccords et des coupleurs préconisés par le fabricant.
- Pour assurer la sécurité de l'appareil, utilisez uniquement des pièces de rechange d'origine ou approuvées par le fabricant.
- L'eau qui a coulé à travers un clapet antiretour est considérée comme non potable.
- N'utilisez pas l'appareil si d'autres pièces importantes (par exemple : les dispositif de sécurité, les tuyaux haute pression, le pistolet à gâchette) sont endommagés.
- En cas d'absence de clé de contact et de batterie, l'arrêt peut se faire par un moyen équivalent.
- N'utilisez pas les appareils équipés de moteurs à combustion à l'intérieur, à moins qu'une ventilation adéquate soit déterminée par l'inspection du travail.
- Assurez-vous qu'aucune émission de gaz d'échappement ne se produise à proximité de l'admission d'air.
- Les carburants non adéquats ne doivent pas être utilisés car ils peuvent être dangereux.
- Le commutateur du moteur devrait être à la position « OFF » (0) au cours du nettoyage ou de l'entretien et lorsque vous remplacez les pièces.

Étiquette d'avertissement Figure 1

Une étiquette d'avertissement est fournie sur votre appareil pour vous informer des dangers potentiels pour la sécurité. Si l'étiquette est endommagée ou illisible, remplacez-la en contactant votre revendeur Briggs & Stratton local pour en obtenir une nouvelle.

Coordonnées de contact du bureau européen

Pour toute question concernant les émissions européennes, veuillez contacter notre bureau européen situé à l'adresse:

Max-Born-Straße 2, 68519 Viernheim, Allemagne

Description de l'équipement

Lisez ce manuel soigneusement et familiarisez-vous avec le nettoyeur haute pression. Prenez connaissance de ses applications, ses limitations et tous les dangers que cela implique. Gardez ce mode d'emploi pour futures références.

Ce système résidentiel de haute qualité dispose de roues de 25,4 cm (10 pouces), d'une pompe à came axiale avec des pistons en acier inoxydable, d'un système de refroidissement automatique, d'un système d'aspiration de détergent, de buses de pulvérisation à connexion rapide, d'un tuyau robuste de 9,1 m (30 pieds), et plus encore.

Chaque effort a été fait pour s'assurer que les informations dans ce manuel sont exactes et à jour. Cependant, nous nous réservons le droit de modifier, d'altérer ou d'améliorer le produit et ce document à tout moment et sans préavis.

AVIS Pour toutes questions sur l'usage prévu, veuillez demander au vendeur ou contactez le centre de réparations qualifié. NE JAMAIS utiliser des unités avec des pièces cassées ou manquantes, ou sans boîtiers ou couvercles protecteurs. NE PAS dériver un dispositif de sécurité sur cette machine. NE JAMAIS modifier le nettoyeur haute pression en aucune façon. Cet équipement est désigné pour être utilisé avec les pièces détachées de Briggs & Stratton **SEULEMENT**.

Transport

Lors du transport de l'équipement avec un véhicule ou une remorque, VIDEZ le réservoir d'essence ou fermez le robinet d'essence, si équipé. N'INCLINEZ PAS le moteur ou l'équipement en angle, l'essence pourrait se renverser.

Assemblage

Attachez les poignées Figure 2 3

1. Placez la poignée (**2, A**) sur les supports et alignez les trous.
2. Insérez les boulons de carrossier (**2, B**) par les trous depuis l'extérieur de l'unité, fixez avec un embout en plastique (**2, C**) et resserrez.
3. Fixez les pinces à ressort métalliques (**3, A**) en installant les boulons de carrosserie (**3, B**) dans les trous du côté gauche de la poignée (face à l'avant de l'unité). Fixez les boutons en plastique (**3, C**) et serrez.
4. Insérer les passe-fils en caoutchouc (**3, D**) dans les trous de la poignée.

AVIS Pour faciliter l'installation, trempez d'abord les œillets en caoutchouc dans de l'eau savonneuse.

Fonctions et commandes Figure 4

A	Tuyau à haute pression	**L**	Vidange d'huile
B	Buses de pulvérisation	**M**	Remplissage d'huile
C	Filtre à air	**N**	Commutateur du moteur
D	Pompe	**P**	Lanceur à rappel automatique
E	Sortie haute pression	**R**	Vanne de carburant
F	Arrivée d'eau	**S**	Levier du starter
G	Étiquette d'avertissement	**T**	Levier d'accélération
H	Système de refroidissement automatique	**U**	Réservoir de carburant
J	Tube d'aspiration du détergent	**V**	Extension de la buse avec connexion rapide
K	Étiquette d'identification	**W**	Pistolet de pulvérisation

Fonctionnement

Recommandations sur les huiles Figure 5

Nous recommandons l'utilisation des huiles certifiées garanties de Briggs & Stratton pour des performances optimales. D'autres huiles détergentes sont acceptables si elles sont classées pour le service SF, SG, SH, SJ ou supérieur. NE PAS utiliser d'additifs spéciaux.

Les températures extérieures déterminent la viscosité appropriée de l'huile pour le moteur. Utiliser le tableau pour sélectionner la meilleure viscosité qui correspond à la gamme de température extérieure attendue.

* À une température inférieure à 4 °C (40 °F), l'emploi de SAE 30 rendra difficile la mise en marche du moteur.

** Au-dessus de 27 °C (80 °F) l'utilisation de 10W30 peut causer une augmentation de consommation d'huile. Vérifiez le niveau d'huile plus fréquemment.

Vérifier/ajouter de l'huile moteur Figure 4 6

Le niveau d'huile doit être vérifié avant chaque utilisation ou au moins toutes les 8 heures de fonctionnement. Conservez le niveau d'huile.

1. Assurez-vous que le nettoyeur haute pression est sur une surface plane.
2. Nettoyez la zone autour du remplissage de l'huile (**4,M**) et retirez le capuchon de remplissage d'huile.
3. Vérifier que l'huile est au point de débordement (**6,A**) à l'ouverture de remplissage d'huile.
4. Si nécessaire, verser lentement de l'huile dans l'orifice de remplissage d'huile. Contrôler fréquemment le niveau d'huile, remplir jusqu'au point de débordement.

AVIS Pauser pour permettre à l'huile de s'installer. Essuyer la jauge à chaque fois que le niveau d'huile est vérifié. NE PAS trop remplir.

5. Replacez et serrez le capuchon de remplissage d'huile.

AVIS NE TENTEZ PAS de lancer ou de démarrer le moteur avant qu'il ait été rempli avec l'huile recommandée. Ceci pourrait entraîner une panne de moteur.

⚠ **ATTENTION** Évitez de prolonger ou de répéter le contact prolongé ou répété de l'huile moteur usagée avec la peau. Certains animaux de laboratoire ont contracté un cancer de la peau au contact d'une huile moteur usagée. Lavez les surfaces exposées avec de l'eau et du savon.

Not for Reproduction

GARDEZ HORS DE LA PORTÉE DES ENFANTS. NE POLLUEZ PAS. CONSERVEZ LES RESSOURCES. RETOURNEZ L'HUILE USAGÉE AUX CENTRES DE COLLECTE.

Ajoutez du carburant Figure 7

Le carburant doit répondre à ces exigences :

- Essence sans plomb, propre et fraîche.
- Au minimum 91 RON (87 octanes/87 AKI). Pour une utilisation à plus haute altitude, voir *Haute altitude* .
- De l'essence contenant jusqu'à 10 % d'éthanol (carburol) est acceptable.

AVIS Utiliser de l'essence non approuvée peut endommager le générateur et annuler la garantie NE PAS utiliser d'essence non agréée comme E15 et E85. NE MÉLANGEZ PAS l'huile dans l'essence et ne modifiez pas le moteur pour qu'il fonctionne avec des essences alternatives.

Protégez le système contre la formation de gomme de carburant, mélangez un stabilisateur de carburant au carburant que vous ajoutez. Voir *Stockage*. Tous les carburants ne sont pas similaires. Si vous rencontrez des problèmes de démarrage ou de performance après l'utilisation d'essence, changez de fournisseur d'essence ou changez de marque. Ce moteur est certifié pour fonctionner avec de l'essence. Le système de contrôle des émissions de ce moteur est EM (Modifications de moteur).

AVERTISSEMENT! Le carburant et ses vapeurs sont extrêmement inflammables et explosifs ; ils peuvent donc causer des brûlures, un incendie ou une explosion, entraînant des blessures graves, voire mortelles. Arrêtez le moteur du nettoyeur haute pression et laissez-le refroidir au moins 2 minutes avant d'ouvrir le bouchon du réservoir de carburant. Desserrez lentement le bouchon pour libérer la pression dans le réservoir. Remplissez le réservoir de carburant en plein air. NE REMPLISSEZ PAS trop le réservoir. Laissez de l'espace pour l'expansion du carburant. En cas de déversement de carburant, attendez qu'il s'évapore avant de démarrer le moteur. Veiller à tenir l'essence à l'écart des étincelles, des flammes nues, des veilleuses, de la chaleur et de toute autre source d'allumage. Vérifiez les durites d'essence, le capuchon et les joints fréquemment pour visualiser des craquelures ou des fuites. Remplacez si nécessaire. NE PAS allumer des cigarettes ni fumer.

1. Nettoyez la zone autour du capuchon de remplissage de carburant, retirez le capuchon.
2. Ajouter lentement du carburant propre, frais et NON PLOMB au réservoir de carburant. Veillez à ne pas trop remplir. Pour permettre l'expansion du carburant, ne pas remplir au-dessus du fond du goulot du réservoir de carburant.
3. Remettez en place le capuchon de remplissage de carburant et laissez s'évaporer le carburant éventuellement déversé, avant de démarrer le moteur.

Haute altitude

À des altitudes de plus de 1524 m (5 000 pieds), une essence de 89 RON (85 octane / 85 AKI) minimum est acceptable. Pour que les émissions restent conformes, un réglage pour altitude élevée est requis. Tout fonctionnement sans ce réglage entraînera des performances diminuées, une consommation de carburant accrue, et une augmentation des émissions. Voir un revendeur Briggs & Stratton agréé pour obtenir des informations sur le réglage à haute altitude. L'utilisation du moteur à des altitudes inférieures à 762 m (2500 pieds) avec le kit à haute altitude n'est pas recommandée.

Emplacement du nettoyeur haute pression Figure 8

Intoxication au monoxyde de carbone

AVERTISSEMENT ! Les gaz d'échappement du moteur contiennent du monoxyde de carbone, un gaz toxique qui pourrait vous tuer en l'espace de quelques minutes. Vous NE POUVEZ PAS le sentir, le voir ou le gouter. Même si vous ne sentez pas de gaz d'échappement, vous pouvez toujours être exposé à des gaz de monoxyde de carbone. Utilisez cet appareil UNIQUEMENT à l'extérieur loin des fenêtres, des portes et des ouvertures de ventilation pour réduire le risque que le monoxyde de carbone ne s'accumule et soit potentiellement attiré vers les espaces occupés. Installez des détecteurs de monoxyde de carbone à piles ou brancher des détecteurs de monoxyde de carbone avec une batterie de secours en suivant les instructions du fabricant. Les détecteurs de fumée ne peuvent pas détecter le monoxyde de carbone. NE FAITES PAS FONCTIONNER ce produit à l'intérieur des maisons, des garages, des sous-sols, ou de vides sanitaires, ou de remise de jardin ou autres espaces confinés même en utilisant des ventilateurs ou en ouvrant des portes et des fenêtres pour la ventilation. Le monoxyde de carbone peut s'accumuler rapidement dans ces espaces et peut persister pendant des heures, même après l'arrêt de l'appareil. TOUJOURS disposer cet appareil sous le vent et orienter l'échappement du moteur à l'opposé des espaces occupés par des personnes. Si vous commencez à vous sentir malade, pris de vertiges ou faible quand vous utilisez cette machine, coupez le moteur et allez respirer à l'air frais. Consultez un médecin. Il se peut que vous soyez victime d'une intoxication de monoxyde de carbone.

Prévention d'incendie

AVERTISSEMENT! Les émissions de chaleur/de gaz pourraient enflammer les produits combustibles et les structures, ou endommager le réservoir de carburant en provoquant un incendie, et entraîner la mort ou des blessures graves. Maintenez un espace minimal de 1,5 m (5 pieds) de chaque côté du nettoyeur haute pression, y compris en hauteur.

Raccordez le tuyau et l'alimentation d'eau à la pompe Figure 4

AVIS Inspectez si le tuyau à haute pression comporte des entailles, des fuites ou des dommages.

1. Tirez vers l'arrière le collier du tuyau à haute pression (**A**), faites-le glisser dans le pistolet vaporisateur (**W**) et relâchez le collier. Faites bouger le tuyau pour vous assurer qu'il est bien mis.
2. Fixez l'autre extrémité du tuyau à la sortie (**E**) de la pompe et serrez.
3. Inspectez le filtre d'arrivée avant de brancher le tuyau d'arrosage à l'arrivée d'eau (**F**). Nettoyez le filtre s'il y a des débris ou remplacez-le s'il est endommagé. NE FAITES PAS fonctionner le nettoyeur haute pression si le filtre d'arrivée est endommagé.
4. Assurez-vous que la source d'eau est capable de fournir de l'eau à un débit supérieur à 14,76 litres (3,9 gallons) par minute et 0,14-0,55 MPa (1,4-5,5 bars ou 20-80 PSI) au nettoyeur à haute pression.
5. Faites couler l'eau à travers le tuyau d'arrosage pour enlever les débris.

AVIS Utilisez SEULEMENT de l'eau froide (température inférieure à 38°C (100°F)).

AVIS L'utilisation d'un dispositif anti-refoulement à l'entrée de la pompe pourrait l'endommager. Il doit y avoir au moins 3 m (10 pi.) de tuyau plat entre l'entrée du nettoyeur haute pression et le clapet anti-retour.

Non-for Reproduction

AVERTISSEMENT L'eau qui a coulé par un dispositif anti-refoulement est considérée comme non-potable.

6. Branchez le tuyau d'arrosage (ne pas excéder 15 m (50 pieds) à l'arrivée d'eau, et serrez.
7. Tournez l'eau, appuyez sur le bouton rouge sur le pistolet et pressez la gâchette pour purger l'air du système. Remplacez le pistolet si la gâchette ne se verrouille pas.
8. Attachez une extension de buse (**V**) au pistolet (**W**) et serrez.
9. Tirez sur le collier de l'extension de buse, insérez la buse du pulvérisateur (**B**) et relâchez. Tirez sur la buse du pulvérisateur pour vous assurer qu'il est bien fixé.

Démarrez le nettoyeur haute pression Figure 4

AVIS NE FAITES PAS fonctionner la pompe sans que l'alimentation d'eau soit branchée et ouverte.

1. Mettez le robinet d'essence (**R**) en position ON (MARCHE)( ).
2. Tournez le commutateur du moteur (**N**) en position ON (MARCHE)(I).
3. Mettez le levier d'accélération (**T**) en position FAST (RAPIDE)( ), indiquée sur le moteur par le dessin d'un lapin.
4. Mettez le levier du starter (**S**) en position CHOKE (STARTER)( ).

AVIS Pour un moteur tiède, assurez-vous que le levier du starter est sur la position RUN (MARCHE).( )

AVERTISSEMENT! Le démarreur ou les autres parties pourraient s'emmêler dans les mains, les cheveux, les vêtements ou les accessoires en provoquant des blessures graves. NE FAITES JAMAIS fonctionner le nettoyeur haute pression sans le boitier ou les couvercles de protection. NE PORTEZ PAS de vêtements amples, de bijoux ou quelque chose qui pourrait se coincer dans le démarreur ou dans les autres pièces rotatives. Attachez les cheveux longs et ôtez les bijoux.

AVIS Avant de démarrer le nettoyeur haute pression, assurez-vous d'avoir mis des lunettes et des vêtements de protection.

AVERTISSEMENT! La pulvérisation peut éclabousser ou projeter des objets pouvant provoquer des blessures graves. Portez toujours des lunettes de protection (contre les éclaboussures de produits chimiques) conforme à la norme AS/NZS 1337 (ANSI Z87.1) lors de l'utilisation ou à proximité de cet équipement. Portez toujours des vêtements de protection comme une chemise à manches longues, un pantalon long et des chaussures fermées.

5. Pour lancer le moteur, saisissez la poignée du lanceur et tirez doucement jusqu'à ce que vous sentiez une résistance. Puis tirez rapidement pour démarrer le moteur.

AVERTISSEMENT ! Le recul de la corde de démarreur (rétractation rapide) a pour effet de tirer la main et le bras en direction du moteur plus rapidement qu'il n'est possible de la lâcher, ce qui pourrait provoquer des fêlures et des fractures osseuses, des contusions ou des entorses entraînant de blessures graves. NE TIREZ JAMAIS la corde du démarreur sans d'abord réduire la pression du pistolet. Lors du démarrage du moteur, tirez lentement sur la corde jusqu'à sentir une résistance, puis tirez rapidement pour éviter tout recul. Saisissez fermement le pistolet à deux mains lors de l'utilisation de la pulvérisation à haute pression pour éviter les blessures lors du recul du pistolet.

6. Relâchez lentement la poignée du lanceur. NE LAISSEZ PAS la corde revenir en arrière rapidement contre le démarreur.
7. Après chaque tentative de démarrage, si le moteur n'arrive pas à démarrer, pointez le pistolet dans une direction sûre, appuyez sur le bouton rouge et pressez la gâchette pour libérer la haute pression.
8. Lorsque la machine démarre, ramenez lentement le levier du starter en position RUN (MARCHE) ( ) pendant que le moteur chauffe. Si le moteur ne démarre pas, mettez le levier du starter en position CHOKE (STARTER) ( ) puis en position RUN (MARCHE) ( ).

AVIS Maintenez toujours le levier d'accélération en position FAST (RAPIDE) ( ) quand vous utilisez le nettoyeur haute pression.

AVERTISSEMENT! Le débit d'eau à haute pression produit par cet équipement peut percer la peau et les tissus sous-cutanés, entraînant des blessures graves et même une amputation. S'il vous arrive d'être coupé par un jet d'eau, appelez votre médecin. NE VOUS SOIGNEZ PAS comme pour une simple coupure. NE LAISSEZ PAS les enfants nettoyer ou même réparer un nettoyeur haute pression sans la surveillance d'un adulte. NE POINTEZ JAMAIS le pistolet pulvérisateur vers des personnes, des animaux, ou des plantes. NE SÉCURISEZ JAMAIS le pistolet pulvérisateur en position ouverte. NE LAISSEZ JAMAIS un pistolet pulvérisateur sans surveillance pendant que la machine fonctionne. N'UTILISEZ JAMAIS utiliser un pistolet qui ne dispose pas d'un blocage de la détente ou d'un pontet en place et en bon état de marche. NE CONNECTEZ JAMAIS le tuyau à haute pression à l'extension de buse.

AVERTISSEMENT! Le contact avec la zone du silencieux peut causer des brûlures entraînant des blessures graves. NE JAMAIS TOUCHER les parties chaudes et ÉVITEZ les gaz d'échappement chauds. Laissez l'équipement refroidir avant de le toucher.

AVERTISSEMENT! Toucher une source d'alimentation électrique peut causer des chocs électriques ou des brûlures en entrainant la mort ou des blessures graves. NE JAMAIS PULVÉRISER près d'une source d'alimentation électrique.

Buses de pulvérisation Figure 9

Les buses de pulvérisation peuvent être modifiées pendant que le nettoyeur haute pression fonctionne une fois que la gâchette du pistolet est verrouillée.

Pour changer les buses de pulvérisation :

1. Tirez le collier sur branchement rapide et retirez la buse de pulvérisation. Conserver les buses dans les trous prévus sur la poignée.
2. Sélectionnez la buse de pulvérisation désirée:
   - Pour un rinçage délicat (pression plus basse et débit plus élevé), sélectionnez la buse de pulvérisation blanche 40° (**A**).
   - Pour un rinçage général (pression moyenne et débit moyen), sélectionnez le vert 25 ° (**B**) ou le jaune 15 ° (**C**).
   - Pour un rinçage maximal (pression plus élevée et débit plus bas), sélectionnez la buse de pulvérisation rouge 0° (**D**).
   - Pour mettre du détergent, sélectionnez la buse de pulvérisation noire pour détergent (**E**).
3. Tirez sur le collier, insérez la nouvelle buse de pulvérisation et relâchez le collier. Faites bouger la buse de pulvérisation pour vous assurez qu'elle est bien mise.

Conseils d'utilisation

- Pour un nettoyage plus efficace, maintenez la buse de pulvérisation de 20 à 61 cm (8 to 24 pouces) de la surface de nettoyage.
- Si la buse de pulvérisation est trop près, particulièrement en utilisant une buse de pulvérisation haute pression, vous pouvez endommager la surface à nettoyer.
- NE VOUS approchez pas de plus de 15 cm (6 pouces) lorsque vous nettoyez les pneus.

Not for reproduction

Application d'un détergent Figure 4

AVERTISSEMENT! Les produits chimiques pourraient causer des brûlures entraînant la mort ou des blessures graves. N'UTILISEZ PAS de liquide abrasif avec le nettoyeur haute pression. Utilisez SEULEMENT des détergents/savons qui sont sans danger pour le nettoyeur haute pression. Suivez les instructions du fabricant.

Pour appliquer le détergent, suivre ces étapes:

1. Placez le tube de siphonnement de détergent (**J**) dans le conteneur à détergent.
2. Installez la buse de pulvérisation du détergent.

AVIS Il est impossible d'appliquer du détergent avec des buses de pulvérisation haute pression (blanc, vert, jaune ou rouge).

3. Appliquez le détergent sur une surface sèche, en commençant par le bas de la zone à être lavée vers le haut, en utilisant de longs coups qui se chevauchent.
4. Laissez le détergent « tremper » selon les instructions du fabricant avant le lavage et le rinçage.

AVIS Rincez le système de siphonnement de détergent après chaque utilisation en plaçant un tube dans un seau d'eau propre, puis actionnez le nettoyeur haute pression avec la buse de pulvérisation noire pendant 1-2 minutes.

fr

Rinçage du nettoyeur haute pression

Pour rincer:

1. Enlevez la buse de pulvérisation noire de l'extension de buse.
2. Choisissez et installez la buse de pulvérisation haute pression.

AVERTISSEMENT! Le recul du pistolet de pulvérisation pourrait vous faire tomber entraînant la mort ou des blessures graves. Faites fonctionner le nettoyeur haute pression sur une surface stable. Soyez extrêmement prudent si vous devez utiliser le nettoyeur haute pression sur une échelle, un échafaudage ou tout autre endroit similaire. Saisissez fermement le pistolet à deux mains lors de l'utilisation de la pulvérisation à haute pression pour éviter les blessures lors du recul du pistolet.

3. Appliquez use pulvérisation à haute pression sur une petite surface et vérifiez la surface pour des dommages. Si aucun dommage n'est constaté, continuez le rinçage.
4. Commencez par le haut de la zone à rincer, en descendant avec les mêmes mouvements qui se chevauchent que vous avez utilisé pour nettoyer.

Système de refroidissement automatique (de décharge thermique)

L'eau qui circule dans la pompe peut atteindre des températures supérieures à 51 °C (125 ° F) si vous utilisez le nettoyeur haute pression pendant 35 minutes sans appuyer sur la gâchette du pistolet. Le système s'engage pour refroidir la pompe en **déchargeant de l'eau tiède sur le sol.**

Arrêt du nettoyeur haute pression

1. Relâchez la gâchette du pistolet de pulvérisation et laissez le moteur au ralenti pendant deux minutes.
2. Mettez l'accélérateur en position SLOW (LENTE) ( ).
3. Tournez le commutateur du moteur en position OFF (ARRÊT) (0).
4. Mettez le robinet de carburant en position OFF (ARRÊT) ( ).
5. Pointez TOUJOURS le pistolet dans une direction sûre, appuyez sur le bouton rouge et pressez la gâchette pour libérer la haute pression chaque fois que vous arrêtez le moteur.

AVERTISSEMENT! Le pistolet de pulvérisation emmagasine de l'eau à haute pression, même lorsque le moteur est à l'arrêt et l'eau est déconnectée, ce qui pourrait entraîner des blessures graves. Gardez le tuyau à haute pression connecté à la pompe et au pistolet pendant que le système est sous pression. Dirigez TOUJOURS le pistolet vers un endroit sûr, appuyez sur le bouton rouge et tenez fermement le pistolet de pulvérisation pour libérer la haute pression, à chaque fois que vous arrêtez le moteur.

Après chaque utilisation

L'eau ne devrait pas restée dans l'unité pour une longue période. Des sédiments ou des minéraux pourrait se déposer sur les pièces de la pompe et figer son fonctionnement. Suivre ces procédures après chaque utilisation:

1. Fermez l'arrivée d'eau et laissez le moteur refroidir.
2. Débranchez le tuyau du pistolet et de la sortie pompe. Purger l'eau du tuyau, du pistolet et de la buse d'extension.
3. Placer les buses et le tuyau sur la poignée. Placer le pistolet pulvérisateur et l'extension de la buse sous forme de fil.
4. Videz la pompe de tous les liquides en tirant sur la détente de la poignée 6 fois au moins.
5. Rangez l'appareil dans un endroit propre et sec.

AVIS Si l'appareil est stockée pour plus de 30 jours, voir *Stockage*.

AVERTISSEMENT! Le carburant et ses vapeurs sont extrêmement inflammables et explosifs ; ils peuvent donc causer des brûlures, un incendie ou une explosion, entraînant des blessures graves, voire mortelles. Lors du stockage de carburant ou de l'équipement avec du carburant dans le réservoir, rangez l'appareil loin des chaudières, cuisinières, chauffe-eau, sèche-linge, ou tout autre appareil comportant une veilleuse ou une autre source d'allumage, car ils pourraient enflammer les vapeurs de carburant.

Entretien

Calendrier d'entretien

Suivez les heures de fonctionnement ou les dates de révision calendaires, selon la première éventualité. Un entretien plus fréquent est nécessaire si l'appareil est utilisé dans des conditions difficiles.

5 premières heures
• Changer l'huile du moteur
Chaque 8 heures ou chaque jour
• Nettoyer les débris
• Vérifier le niveau d'huile du moteur
Toutes les 25 heures ou une fois par an
• Nettoyer le filtre à air et le dépoussiéreur du moteur[1]
Toutes les 50 heures ou une fois par an
• Changer l'huile moteur
• Faire l'entretien du système d'échappement
Une fois par an
• Changer la bougie d'allumage
• Remplacer le filtre à air et le dépoussiéreur du moteur
• Faire l'entretien du système de carburant
• Faire l'entretien du système de refroidissement[1]

[1] L'entretien est nécessaire si utilisé dans des conditions de saleté et de poussière.

Not for Reproduction

Recommandations générales

Un entretien régulier améliorera la performance et prolongera la vie du nettoyeur haute pression. Voir n'importe quel revendeur agréé de Briggs & Stratton pour le service. NE LAISSEZ PAS les enfants nettoyer ou même réparer un nettoyeur haute pression sans la surveillance d'un adulte.

La garantie du nettoyeur haute pression ne couvre pas les articles qui ont été victimes de sévices ou de négligence de la part de l'utilisateur. Pour obtenir la pleine valeur de la garantie, l'utilisateur doit entretenir le nettoyeur haute pression comme indiqué dans ce manuel, avec un stockage approprié tel que détaillé dans *Stockage*.

⚠ **AVERTISSEMENT** Pour assurer la sécurité de l'appareil, utilisez uniquement des pièces de rechange d'origine ou approuvées par le fabricant. Si vous avez des questions au sujet du remplacement des pièces de votre nettoyeur haute pression, veuillez visitez notre site web à **BRIGGSandSTRATTON.COM**.

Phase V de l'UE: Valeurs de CO2

Les valeurs de CO2 des moteurs homologués par Briggs & Stratton peuvent être trouvées à BriggsandStratton.com en tapant CO2 dans la barre de recherche.

Bille de contrôle d'aspiration de détergent

De temps à autre la bille de contrôle du système de siphonnement de détergent peut se coincer an raison soit du stockage, du savon en poudre ou des minéraux dans l'eau. La bille de contrôle peut être libérée en procédant comme suit .

1. Fermez l'alimentation d'eau.
2. Avec le moteur arrêté et le système libérée de la pression , retirez le tuyau d'aspiration du détergent du raccord cannelé de la pompe.
3. Utilisez un objet dure et contondant de 2 mm (7/64") ou plus petit d'une longueur d'au moins 25,4 mm (1"), comme une clé Allen, lentement insérez l'objet dans le joint cannelé jusqu'à ce que vous sentiez une résistance. Cette résistance est la bille de contrôle.
4. Poussez doucement jusqu'à ce que vous vous sentez que la bille se déplace légèrement, ne poussez pas plus de 3 mm (1/8 "). Une petite pression peut être nécessaire pour libérer la bille.
5. Répétez les étapes 4 et 5 si nécessaire.
6. Remettez le tuyau d'aspiration du détergent dans le joint cannelé.
7. Traitez avec du PumpSaver comme décrit dans *Protection de la pompe* pendant le stockage afin d'éviter que le problème ne se répète.

Entretien de la buse de pulvérisation Figure 4

Nettoyez la buse de pulvérisation pour corriger la pression excessive de la pompe causée par une buse de pulvérisation bouchée:

1. Fermez l'alimentation d'eau.
2. Enlevez la buse de pulvérisation de l'extension de buse.
3. Utilisez une trombone pour libérer tous les matériaux étrangers qui bouchent la buse de pulvérisation (**B**).
4. Remettez la buse de pulvérisation dans l'extension de buse.

Entretien du joint torique Figure 10

L'utilisation d'un lubrifiant (graisse de pétrole ou synthétique) aide la mise en place du joint torique assurant une étanchéité améliorée. Appliquez le lubrifiant au joint torique avant d'assembler le tuyau d'arrosage sur la pompe (**A**), au tuyau à haute pression (**B**), au pistolet pulvérisateur (**C**), et à l'extension de la buse (**D**).

Achetez un kit d'entretien de joint torique en contactant le revendeur agrée de Briggs & Stratton. Reportez-vous à la feuille d'instructions fournie dans le kit de service du joint toriques de votre unité. NE JAMAIS réparer les fuites de connexion avec des joints de n'importe quel type. Remplacez le joint torique ou le joint.

Pièces d'entretien

Kit d'entretien joint torique 705002
Filtre d'entrée d'eau B2384GS
Bouteille d'huile moteur 100005E
PumpSaver 6039

Stockage

Si vous ne prévoyez pas d'utiliser le nettoyeur haute pression pendant plus de 30 jours, vous devez préparer le moteur et la pompe pour le stockage.

Protéger la pompe

Pour protéger la pompe contre les dommages causés par des dépôts minéraux ou de congélation, utiliser PumpSaver pour éviter les dommages causés le gel et lubrifier les pistons et les joints.

AVIS Ne pas protéger l'appareil contre le gel pourrait endommager la pompe et rendre l'appareil inutilisable. Les dommages dus par le gel ne sont pas couverts par la garantie.

Protection du système de carburant

Le carburant peut s'éventer quand il est stocké plus de 30 jours. De l'essence éventée provoque des dépôts d'acide et de gomme dans le circuit de carburant ou sur les principales pièces du carburateur.

Il n'est pas nécessaire de vidanger l'essence du moteur si un stabilisateur d'essence est ajouté selon les instructions. Faire tourner le moteur pendant 2 minutes pour faire circuler le stabilisateur dans le système de carburant avant de le ranger.

Si l'essence dans le moteur n'a pas été traitée avec un stabilisateur d'essence, elle doit être vidangée dans un récipient approuvé. Faites tourner le moteur jusqu'à épuisement d'essence. L'utilisation d'un stabilisateur d'essence dans le réservoir de stockage est recommandée pour maintenir la fraîcheur.

Autres conseils de stockage

1. NE STOCKEZ PAS l'essence d'une saison à une autre sans qu'elle soit traitée comme décrit dans *Protection du système de carburant.*
2. Couvrez l'appareil avec une couverture de protection adéquate qui ne retient pas l'humidité.

AVERTISSEMENT! Les couvertures de stockage peuvent provoquer un incendie pouvant entraîner la mort ou des blessures graves. NE PLACEZ PAS DE couvercle de stockage au-dessus du nettoyeur haute pression. Laissez l'équipement refroidir pour un certain temps avant de remettre le couvercle sur l'équipement.

3. Rangez l'appareil dans un endroit propre et sec.

Not for Reproduction

Pannes

Problèmes	Causes	Solutions
La pompe rencontre les problèmes suivants : échec de production de pression, pression irrégulière, claquement, perte de pression, faible volume d'eau.	1. L'arrivée d'eau est bloquée. 2. Alimentation d'eau inappropriée. 3. Alimentation d'eau inappropriée. 4. La sortie d'eau est entortillée ou a une fuite. 5. Le filtre du tuyau d'arrivée est bouché. 6. L'alimentation d'eau est au-dessus de 38°C (100°F). 7. Le tuyau à haute pression est obstrué ou fuit. 8. Le pistolet pulvérisateur fuit. 9. La buse de pulvérisation est obstruée.	1. Remplacez par une buse de pulvérisation haute pression. 2. Nettoyez l'arrivée d'eau. 3. Fournissez un débit d'eau adéquat. 4. Redressez le tuyau d'arrivée d'eau réparez la fuite. 5. Vérifiez et nettoyez le filtre du tuyau d'arrivée d'eau. 6. Fournir de l'eau fraîche. 7. Nettoyez le blocage dans le tuyau d'arrivée, remplacez le en cas de fuites. 8. Remplacez le pistolet de pulvérisation. 9. Nettoyez la buse de pulvérisation.
Le détergent ne se mélange pas avec le pulvérisateur.	1. Le tube de siphonnement de détergent n'est pas submergé. 2. Le tube de siphonnement de détergent est bouché ou fissuré. 3. Buse de pulvérisation haute pression installée. 4. Vérifiez la bille de contrôle dans le système de siphonnement du détergent.	1. Placez le tube de siphonnement de détergent dans le détergent. 2. Nettoyez ou remplacez le tube de siphonnement de détergent 3. Remplacez avec la buse de pulvérisation noire. 4. Libérez la bille de contrôle d'aspiration du détergent.
Le moteur tourne bien sans charge mais « tousse » lorsque la charge est ajoutée.	La vitesse du moteur est trop lente.	Mettre le contrôle de l'accélérateur sur la position FAST( ).
Le moteur ne démarre pas ; ou s'arrête pendant le fonctionnement ou démarre et ne fonctionne pas bien.	1. Commutateur du moteur en position OFF (0). 2. Niveau d'huile bas 3. Plus d'essence. 4. Le fil de la bougie n'est pas connecté à la bougie. 5. Inondé.	1. Réglez le commutateur du moteur en position ON (I). 2. Remplir le carter au bon niveau. 3. Remplissez le réservoir de carburant. 4. Connectez le fil à la bougie. 5. Attendez 5 minutes et relancez le moteur.

Pour toute autre question, contactez un revendeur agréé de Briggs & Stratton.

Spécifications

Modèle		020740-00	020741-00
Pression admissible	MPa/bar/PSI	23.4/234/3,400*	22.1/221/3,200*
Débit max.	Litre(s)/gallon(s) par minute	11.0/2.9*	11.0/2.9*
Pression et débit nominaux	MPa/bar/PSI à litre(s)/ gallon(s) par minute	21.4/214/3,100 @ 8.7/2.3*	19.3/193/2,800 @ 8.3/2.2*
Température maximale d'arrivée d'eau	°C/°F	38/100	38/100
Déplacement	cc/cu. in.	208/22.69	208/22.69
Écartement des bougies	mm/in.	0.76/0.030	0.76/0.030
Capacité essence	Litres/Qt.	2.8/3.0	2.8/3.0
Capacité huile	Litres/Onces	0.6/20	0.6/20
Pression sonore @ 3 m	dBA	94§	94§

Caractéristiques de puissance : La puissance brute pour les différents modèles de moteurs à essence est étiquetée conformément à la norme SAE (Society of Automotive Engineers) Code J1940 Puissance pour petit moteur et procédures de la valeur nominale du couple, et est classée conformément à la norme SAE J1995. Les valeurs de couple sont tirées à 2 600 Tr/Min pour ces moteurs « Tr/min » mentionné sur l'étiquette et 3 060 Tr/min pour tous les autres; Les valeurs de puissance sont dérivées à 3 600 Tr/min. Les courbes de puissance peuvent être vues à www.BRIGGSandSTRATTON.COM. Les valeurs de puissances nettes sont prises avec un système d'échappement et de filtre à air installés alors que les valeurs de puissance brute sont recueillies sans ces attachements. La puissance brute du moteur actuel sera plus élevée que la puissance nette du moteur et sera affectée par, entre autres, les conditions de fonctionnement et les variations de moteur à moteur. Compte tenu de la vaste gamme de produits sur lesquels nos moteurs sont placés, le moteur à essence ne peut pas développer la puissance nominale brute lorsqu'il est utilisé dans une pièce d'équipement de puissance donnée. Cette différence est due à une variété de facteurs, y compris, mais sans s'y limiter, à la variété de composants du moteur (filtre à air, échappement, admission, refroidissement, carburateur, pompe à essence, etc.), les limites d'application, les conditions ambiantes d'utilisation (température, humidité , altitude) et variations de moteur à moteur. En raison des limites de fabrication et de capacité, Briggs & Stratton peut substituer un moteur de puissance nominale supérieure pour ce moteur.

* Conformément à la norme EN 60335-2-79: 2012.

§ Les valeurs du bruit mesurées selon les Réglementations de la gestion environnementale et contrôle de la pollution (Bruits variés) de Tasmanie.

Not for Reproduction

POLICE DE GARANTIE BRIGGS & STRATTON

GARANTIE LIMITÉE

Briggs & Stratton garantit que, pendant la période de garantie spécifiée ci-dessous, il réparera ou remplacera, sans frais, toute pièce défectueuse dans le matériel ou à la fabrication. Les frais de transport des produits soumis à la réparation ou au remplacement sous cette garantie seront à la charge de l'acheteur. Cette garantie est en vigueur pour et est soumise aux délais et aux conditions prévues ci-dessous. Pour le service de garantie, cherchez un revendeur autorisé le plus proche dans notre carte de points de vente à BRIGGSandSTRATTON.COM. L'acheteur doit contacter le revendeur agréé, puis rendre le produit disponible chez le revendeur agréé pour une inspection et des essais.

Il n'y a pas de garantie expresse. Les garanties implicites, y compris celles de qualité marchande et d'adaptation à un emploi particulier, sont limitées à la période mentionnée ci-après ou conformément à ce qui est prévu par la loi. **La responsabilité pour les dommages directs ou indirects est exclue dans la mesure où l'exclusion est permise par la loi.** Certains états ou pays ne permettent pas de limitations sur la durée d'une garantie implicite et certains pays ou états n'autorisent pas l'exclusion ou la limitation des dommages fortuits ou consécutifs, les limitations et les exclusions ci-dessus peuvent ne pas s'appliquer à vous. La présente garantie vous offre des droits juridiques spécifiques et il se peut que vous ayez d'autres droits qui varient d'une juridiction à une autre, ou de pays à pays.**

PÉRIODE DE GARANTIE

Article	Usage privé	Usage commercial
Équipement	24 mois	3 mois
Moteur*	24 mois	3 mois
Batterie (si équipé)	3 mois	Aucune

***** S'applique seulement aux moteurs de Briggs & Stratton. La garantie des moteurs non-Briggs & Stratton est fournie par ce fabricant de moteur. Les composants relatifs aux émissions sont couverts par la Déclaration des émissions de garantie.

****** En Australie — Nos produits sont livrés avec des garanties qui ne peuvent pas être exclues sous l'Australian Consumer Law. Vous avez droit à un remplacement ou à un remboursement pour une panne importante et à une compensation pour toute autre perte ou dommage raisonnablement prévisible. Vous avez aussi le droit à la réparation ou au remplacement des produits si les marchandises ne parviennent pas à être de qualité acceptable et que la panne n'est pas importante. Pour le service de garantie, cherchez le réparateur agréé le plus proche dans notre carte de points de vente à BRIGGSandSTRATTON.COM, ou en appelant le 1300 274 447, ou par courriel ou en écrivant à salesenquires@briggsandstratton.com.au, Briggs & Stratton Australia Pty Ltd, Moorebank Avenue, NSW, Australie 2170.

La période de garantie commence à la date d'achat par le premier acheteur au détail ou commercial. « Usage privé » signifie utilisation personnelle dans une résidence domestique par un acheteur particulier. « Usage commercial » couvre toutes les autres utilisations, y compris à des fins commerciales, générant des revenus ou à des fins de location. Une fois qu'un produit a été utilisé à des fins commerciales, il sera par la suite considéré comme un produit d'utilisation commerciale aux fins de la présente garantie.

Enregistrez votre preuve d'achat. Si vous ne fournissez pas une preuve de la date d'achat initial au service de garantie lorsqu'elle est demandée, la date de fabrication du produit sera utilisée pour déterminer la période de garantie. L'enregistrement du produit n'est pas nécessaire pour obtenir un service de garantie de Briggs & Stratton produits.

A PROPOS DE LA GARANTIE

Le service de garantie est disponible uniquement par les réparateurs agréés de Briggs & Stratton. Cette garantie couvre seulement les défauts de matériaux ou de fabrication. Elle ne couvre pas les dommages causés par une utilisation inappropriée ou un emploi abusif, un entretien ou des réparations inappropriées, l'usure normale, ou par de l'essence éventée ou non approuvée.

Mauvaise utilisation et abus – Une bonne utilisation, telle que prévue, du produit est décrite dans le manuel de l'utilisateur. Utiliser le produit d'une manière qui n'est pas décrite dans le manuel de l'utilisateur ou l'utiliser après qu'il soit endommagé, ne sera pas couvert par cette garantie. Vous ne pouvez pas prévaloir de la garantie si le numéro de série du produit a été retiré, si le produit a été modifié, d'une manière quelconque ou s'il présente des preuves d'utilisation abusives, telles que des marques de coups, ou de corrosion par l'eau ou par des produits chimiques.

Mauvais entretien ou réparation – Ce produit doit être entretenu conformément aux procédures et aux intervalles indiqués dans le manuel de l'opérateur, l'entretien et les réparations doivent être effectués avec des pièces d'origine ou équivalentes de Briggs & Stratton. Les dommages qui sont causés par un manque d'entretien ou par l'utilisation de pièces non d'origine ne sont pas couverts par la garantie.

Usure normale – Comme la plupart des appareils mécaniques, malgré un bon entretien, le vôtre est sujet à une usure. Cette garantie ne couvre pas les réparations des pièces ou d'équipements usés par un usage normal. Les pièces d'entretien et d'usure tels que les filtres, courroies, lames tranchantes, et plaquettes de frein (à l'exception des plaquettes de frein moteur) ne sont pas couverts par la garantie due à l'usure caractéristique seule, à moins que la cause est due à des défauts de matériaux ou de fabrication.

Carburant éventé ou non autorisé – Afin de fonctionner correctement, ce produit exige du carburant frais qui se conforme aux critères spécifiés dans le manuel de l'opérateur. Les dommages au moteur ou à l'équipement causés par du carburant vicié ou par l'utilisation de carburant non autorisé (comme E15 ou des mélanges d'éthanol E85) ne sont pas couverts par la garantie.

Autres Exclusions – Cette garantie exclut les dommages dus à un accident, à un abus, à des modifications, des altérations, à un mauvais entretien, au gel ou à la détérioration chimique. Les pièces ou accessoires qui ne sont pas d'origine fournis avec le produit sont également exclus. Il n'y a aucune garantie sur l'équipement utilisé pour l'alimentation primaire à la place de l'alimentation secteur ou sur l'équipement utilisé dans les applications de support de vie. Cette garantie ne comprend pas l'équipement ou les moteurs usagés, remis à neuf, d'occasion, ou de l'équipement ou les moteurs de démonstration. Cette garantie exclut également les défaillances dues à des catastrophes naturelles et autres événements de force majeure indépendantes de la volonté du fabricant.

80010169_FR Rev C

Not for Reproduction

Sadržaj

Simboli sigurnosti i upravljanja 4
Opis uređaja 5
Montaža. 5
Značajke i rukovanje. 5
Rad uređaja. 5
Održavanje 8
Skladištenje. 9
Uklanjanje problema. 10
Specifikacije 10
Jamstvo 11

Sigurnosni simboli i upravljanje

Simbol sigurnosnog upozorenja ukazuje na potencijalni rizik od osobnih ozljeda. Vrsta opasnosti može se predstaviti sigurnosnim simbolom. **UPOZORENJE** označava opasnost koja, ako se ne izbjegne, *može* rezultirati smrću ili teškom ozljedom. **OPREZ** označava opasnost koja, ako se ne izbjegne, *može* rezultirati manjom ili srednje teškom ozljedom. ***NAPOMENA*** se odnosi na važnu informaciju koja nije povezana s opasnošću.

Znak sigurnosnoga upozorenja

Priručnik s uputama

Električni udar

Vruća površina

Vruća površina

Vatra

Nepitka voda

Kemijska opeklina

Explosion

Kuglični

Pokretni dijelovi

Leteći predmeti

Projektil

Povratni udarac

Injektiranje tekućine

Brzo

Sporo

Prigušivač

Rad

Gorivo ugašeno

Ne pokrećite motor

Provjerite razinu ulja

Gorivo upaljeno

Isključeno

Uklj.

Not for Reproduction

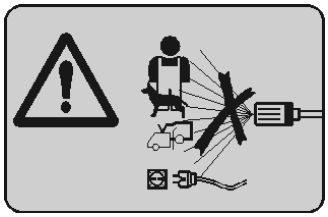

Soha ne irányítsa a szórópisztolyt saját maga, más emberek, vagy állatok felé. Soha ne permetezzen vizet áramforrások, illetve a berendezés közelébe.

A készülék nem alkalmas (beleértve gyermekek) csökkent testi-, érzékszervi-, vagy mentális képességű emberek vagy gyermekek, illetve a megfelelő tapasztalattal és tudással nem rendelkező személyek általi használatra.

UPOZORENJE

- Ovaj uređaj osmišljen je za uporabu sa sredstvom za čišćenje koje isporučuje ili preporučuje proizvođač. Uporaba drugih sredstava za čišćenje ili kemikalija može štetno djelovati na sigurno rukovanje uređajem.
- Visokotlačni mlazovi mogu biti opasni ako se nepravilno upotrebljavaju. Mlaz se ne smije usmjeravati prema osobama, električnoj opremi pod naponom ili samom uređaju.
- Ne upotrebljavajte uređaj u blizini osoba osim ako one ne nose zaštitnu odjeću.
- Ne usmjeravajte mlaz prema sebi ili drugima kako biste očistili odjeću ili obuću.
- Rizik od eksplozije – ne prskajte zapaljive tekućine.
- Visokotlačne perače ne smiju upotrebljavati djeca ili neobučeno osoblje.
- Visokotlačna crijeva, priključci i spojnice važni su za sigurno rukovanje uređajem. Upotrebljavajte samo crijeva, priključke i spojnice koje je preporučio proizvođač.
- Kako bi se uređajem moglo sigurno rukovati, koristite samo originalne zamjenske dijelove koje je proizveo ili odobrio proizvođač uređaja.
- Voda koja protječe kroz zapornike povratnoga toka ne smije se piti.
- Ne upotrebljavajte uređaj ili važni dijelovi uređaja oštećeni, npr. zaštitni uređaji, visokotlačna crijeva, pištolj s otponcem.
- Ako ne postoji gumb za pokretanje ili baterija, prekidanje se može obaviti samo odgovarajućim sredstvima.
- Ne upotrebljavajte motore s unutarnjim izgaranjem, osim ako nacionalna nadležna tijela ne utvrde postojanje odgovarajuće ventilacije.
- Pripazite da se ispuštanje plinova ne obavlja u blizini otvora za dovod zraka.
- Prekidač motora mora biti u položaju OFF (0) tijekom čišćenja ili održavanja i prilikom zamjene dijelova.

Oznaka upozorenja Slika 1

Oznaka upozorenja nalazi se na vašem uređaju kako bi vas se informiralo o potencijalnim sigurnosnim rizicima. Ako se oznaka upozorenja ošteti ili postane nečitljiva, obratite se svom lokalnom Briggs & Stratton servisu kako biste dobili novu oznaku.

Kontaktni podaci europskog ureda

Za pitanja vezana uz emisije ispušnih plinova u Europi, kontaktirajte naš europski ured na adresi:

Max-Born-Straße 2, 68519 Viernheim, Njemačka

Opis opreme

Pažljivo pročitajte priručnik i upoznajte se s tlačnim peračem. Upoznajte se s njegovom primjenom, ograničenjima i svim opasnostima kod uporabe. Spremite ove orginalne upute radi buduće uporabe.

Ovaj visokokvalitetni stambeni sustav ima točkove od 25,4 cm (10”), trostruku pumpu s klipovima od nehrđajućeg čelika, automatski sustav za rashlađivanje, sustav za odvođenje deterdženta, vrške prskalice sa brzim spajanjem, otporno crijevo od 9,1 m (30’), i to nije sve.

Uloženi su svi napori kako bi se osiguralo da su informacije u ovom priručniku točne i aktualne. Međutim, mi zadržavamo pravo na vršenje izmjena, modifikacija ili drugih unaprjeđenja proizvoda i ovoga dokumenta u svako vrijeme i bez prethodnog obavještenja.

NAPOMENA Ako imate pitanja o uporabi uređaja, upitajte zastupnika ili se obratite stručnom servisnom centru. NIKAD nemojte rukovati jedinicama sa pokvarenim ili nedostajućim dijelovima, ili bez zaštitnog kućišta ili pokrova. NEMOJTE izbjegavati bilo koji sigurnosni uređaji na ovom stroju. NEMOJTE ni na koji način vršiti izmjene na perilici pod tlakom. Ovaj je uređaj dizajniran **SAMO** za uporabu s ovlaštenim dijelovima Briggs & Stratton Power proizvoda.

Prijevoz

Pri prijevozu opreme vozilom ili prikolicom, ISPRAZNITE spremnik goriva ili okrenite zaporni ventil za gorivo, ako je ugrađen, na položaj isključivanja OFF (0). NEMOJTE naginjati motor ili uređaj pod kutom pod kojim se gorivo može izliti.

Montaža

Ručka za pričvršćivanje Slika 2 3

1. Stavite ručku (**2, A**) na podlogu I poravnajte rupe.
2. Umetnite vijke za spremnik (**2, B**) kroz rupe u uređaju, pričvrstite plastičnim držačem (**2, C**) i zategnite.
3. Pričvrstite metalne opruge (**3,A**) postavljanjem vijaka za transport (**3,B**) kroz rupe na lijevoj strani ručke (okrenute prema prednjoj strani uređaja). Pričvrstite plastične gumbe (**3,C**) i zategnite.
4. Umetnite gumene uvodnice (**3,D**) u rupe ručke.

NAPOMENA Za jednostavnu instalaciju najprije umočite gumene uvodnice u sapunu.

Značajke i rukovanje Slika 4

A	Crijevo za visoki tlak	**L**	Ispuštanje ulja
B	Vršci prskalice	**M**	Otvor za ulijevanje ulja
C	Zračni filtar	**N**	Sklopka motora
D	Pumpa	**P**	Povratni starter
E	Izlaz za visoki tlak	**R**	Gorivni ventil
F	Ulaz za vodu	**S**	Poluga prigušivača
G	Oznaka upozorenja	**T**	Ručica regulatora
H	Automatski sustav za rashlađivanje	**U**	Spremnik za gorivo
J	Cijev za odvod deterdženta	**V**	Produžetak štrcaljke sa sustavom za brzo priključivanje
K	Identifikacijska etiketa	**W**	Pištolj prskalice

Rad uređaja

Preporuka za uporabu ulja Slika 5

Za postizanje najboljeg radnog učinka preporučujemo uporabu jamstveno potvrđenih ulja tvrtke Briggs & Stratton. Drugi visoko kvalitetni deterdženti za čišćenje prihvatljivi su, ako su klasificirani za usluge SF, SG, SH, SJ ili više. NEMOJTE koristiti specijalne aditive.

Vanjska temperatura određuje odgovarajuću viskoznost ulja za motor. Pomoću tablice izaberite najbolji viskozitet za očekivani raspon vanjske temperature.

* Ispod 4°C (40°F) upotreba SAE 30 dovest će do teškog pokretanja.

** Iznad 27 °C (80 °F) upotreba ulja 10W30 može dovesti do povišene potrošnje ulja. Često provjeravajte razinu ulja.

Provjera/dodavanje motornog ulja Slika 4 6

Razinu ulja trebalo bi provjeravati prije svake uporabe ili najmanje na svakih 8 sati rada. Održavajte razinu ulja

1. Postavite tlačni perač na ravnu podlogu.
2. Očistite zonu za punjenje ulja (**4,M**) i uklonite čep za punjenje ulja.
3. Provjerite je li ulje na mjestu prelijeva (**6,A**) na otvoru za ulje.
4. Ako je potrebno, polako ulijte ulje u otvor za ulijevanje ulja. Često provjeravajte razinu ulja, napunite do točke prelijevanja.

NAPOMENA Pauzirajte kako biste omogućili da se ulje smiri. Obrišite mjernu šipku svaki put kad se provjerava razina ulja. NE nadopunjavati.

5. Vratite čep na otvor za nalijevanje ulja i zategnite ga.

NAPOMENA NEMOJTE pokušavati uključiti ili pokrenuti motor prije prije nego što se ispravno ulili preporučeno ulje. To bi moglo dovesti do kvara motora.

⚠ **OPREZ** Izbjegavajte dulji ili opetovani dodir kožom s rabljenim motornim uljem. Dokazano je da rabljeno motorno ulje prouzročava rak kože kod određenih laboratorijskih životinja. Temeljito operite izložene zone sapunom i vodom.

DRŽITE VAN DOSEGA DJECE. NE ZAGAĐUJTE OKOLIŠ. ČUVAJTE IZVORE. VRATITE RABLJENO ULJE U CENTRE ZA PRIKUPLJANJE.

Kako dodati gorivo Slika 7

Gorivo mora zadovoljiti sljedeće uvjete:

- Čist, svjež bezolovni benzin.
- Minimalno 91 RON (87 oktana/87 AKI). Za uporabu na visokoj nadmorskoj visini, pogledaj *Visoka nadmorska visina*.
- Prihvatljiv je benzin koji ima do 10% etanola (gasohol).

NAPOMENA Uporaba neodobrenih goriva može oštetiti tlačni perač i učiniti jamstvo nevažećim. NEMOJTE koristiti neodobrena goriva poput E15 i E85. NEMOJTE miješati ulje i benzin ili mijenjati motor kako bi radio radi na alternativna goriva. Radi zaštite sustava goriva od stvaranja gume, u gorivo pri ulijevanju pomiješajte stabilizator. Pogledajte *Skladištenje*. Nisu sva goriva jednaka. Ako budete mali poteškoća pri pokretanju ili u radu, promijenite dobavljača goriva ili marku goriva. Ovaj motor je certificiran za rad s benzinom. Sustav nadzora emisije za ovaj motor je EM (promjene na motoru).

Not for Reproduction

UPOZORENJE! Gorivo i njegova isparenja krajnje su zapaljivi i eksplozivni, što može prouzročiti opekline, požar ili eksploziju, te i smrt ili ozbiljnu ozljedu. Ugasite motor perilice pod tlakom i pustite da se ohladi bar 2 minute prije uklanjanja čepa goriva. Polagano odvrćite čep kako biste smanjili pritisak u spremniku. Spremnik goriva punite na otvorenom. NEMOJTE prepuniti spremnik. Ostavite dovoljno prostora zbog širenja goriva. Ako se gorivo prolije, pričekajte dok ne ishlapi prije pokretanja motora. Držite benzin dalje od iskrenja, otvorenog plamena, inicijalizacijskih plamičaka, vrućine i drugih izvora zapaljenja. Provjeravajte češće vodove goriva, spremnik, poklopac i spojeve radi napuknuća ili curenja. Ako je potrebno, zamijenite. NEMOJTE paliti cigarete ili pušiti u blizini.

1. Očistite područje oko čepa otvora za ulijevanje goriva, skinite čep.
2. Polagano dodajte čisto, svježe, BEZOLOVNO gorivo u spremnik za gorivo. Budite oprezni da ne prepunite. Da biste dopustili ekspanziju goriva, nemojte se puniti iznad dna vrata spremnika za gorivo.
3. Postavite čep za gorivo i pustite eventualno isteklo gorivo da ispari prije pokretanja motora.

Visoka nadmorska visina

Na nadmorskim visinama iznad 1524 metra (5.000 stopa), prihvatljiv je benzin od najmanje 89 RON (85 oktana/85 AKI). Da bi se zadržala sukladnost sustava kontrole ispuštanja, potrebno je izvršiti podešavanja za veliku nadmorsku visinu. Informacije o podešavanjima za veće nadmorske visine potražite kod ovlaštenog zastupnika tvrtke Briggs & Stratton. Podatke o podešavanju za veliku nadmorsku visinu potražite kod ovlaštenog Briggs & Stratton zastupnika. Rad motora na visinama ispod 762 metra (2500 stopa) primjenom kompleta za visoke nadmorske visine se ne preporučuje.

Položaj tlačnog perača Slika 8

Trovanje ugljičnim monoksidom

UPOZORENJE! Ispušni plinovi motora sadrže ugljični-monoksid, otrovni plin koji vas može ubiti u roku od nekoliko minuta. NE SMIJETE ga udisati, gledati niti kušati. Čak i ako niste osjetili miris ispušnih gasova, ipak postoji mogućnost da ste izloženi plinu ugljičnom monoksidu. Koristite ovaj proizvod SAMO vani, daleko od prozora, vrata i otvora kako bi smanjili rizik od potencijalnog nakupljanja ugljičnog monoksida u unutrašnjosti prostorija. Postavite alarme na baterije za ugljični dioksid ili uključite alarme za ugljični dioksid sa rezervnim baterijama sukladno su uputama proizvođača. Protupožarni alarm ne može detektirati ugljični monoksid. NEMOJTE pokretati ovaj proizvod u kućama, garažama, podrumima, otvorima, šupama ili drugim djelomično zatvorenim prostorima, čak i ako koristite ventilatore ili imate otvorena vrata i prozore radi ventilacije. Ugljični monoksid se može brzo nagomilati u ovim prostorima i zadržati satima, čak i nakon što je ovaj proizvod je isključen. UVIJEK postavljajte ovaj proizvod niz vjetar i usmjerite ispušne plinove dalje od unutarnjih prostorija. Ako počnete osjećati mučninu, vrtoglavicu ili slabost za vrijeme uporabe ovog proizvoda, ODMAH IZAĐITE na svjež zrak. Posjetite liječnika. Možda ste se otrovali ugljičnim monoksidom.

Prazan prostor za izbjegavanje rizika od požara

UPOZORENJE! Ispušna vrelina/gasovi mogu prouzročiti vatru na zapaljivim predmetima, objektima ili oštetiti spremnik za gorivo, te izazvati požar, a time i smrt ili ozbiljne ozljede. Držite najmanje 1,5 m (5 stopa) otvorenoga prostora na svim stranama perilice pod tlakom, uključujući i iznad nje.

Spojite crijevo i dovod vode na pumpu Slika 4

NAPOMENA Provjerite ima li porezotina, rupa ili oštećenja na visokotlačnom crijevu.

1. Povucite prsten na crijevu za visoki tlak (**A**), navucite ga na pištolj prskalice (**W**) i otpustite prsten. Povucite crijevo da provjerite je li dobro učvršćeno.
2. Priključite drugi kraj crijeva na otvor (**E**) pumpe i zategnite.
3. Provjerite pokazivač ulaznog filtra prije spajanja vrtnog crijeva na dovod vode (**F**). Očistite zaslon ako na njemu ima prašine ili ga zamijenite ako je oštećen. NEMOJTE puštati perilicu pod tlakom u rad ako je ulazni zaslon oštećen.
4. Osigurajte se da je izvor vode dostatan kao opskrba vodom za protok veći od 14,76 litara (3,9 galona) po minuti, a najmanje 0,14-0,55 MPa (1,4-5,5 BAR ili 20-80 PSI) na kraju vrtnog crijeva na tlačnom peraču.
5. Pustite vodu kroz vrtno crijevo kako biste uklonili ostatke nečistoća.

NAPOMENA Koristite SAMO hladnu vodu (manje od 38°C (100°F)).

NAPOMENA Uporaba uređaja za sprečavanje povratnog toka na ulazu u pumpu može prouzročiti oštećenje pumpe. MORATE imati najmanje 3 m (10 stopa) slobodnog vrtnog crijeva između ulaznog otvora perača i uređaja za sprečavanje povratnog toka.

UPOZORENJE Voda koja protiće kroz uređaj za sprečavanje povratnog toka smatra se nepitkom.

6. Spojite crijevo za polijevanje (ne premašuje 15 m (50 stopa)) na dovod vode i zategnite.
7. UKLJUČITE vodu, pritisnite crveni gumb na pištolju, i stisnuti okidač za čišćenje sustava zraka. Ako se otponac ne uklapa, zamijenite pištolj.
8. Pričvrstite produžetak štrcaljke (**V**) na pištolj (**W**) i zategnite.
9. Povucite prsten na produžetku štrcaljke, ubacite vršak prskalice i otpustite (**B**). Povucite vršak prskalice kako biste se osigurali da je dobro učvršćen.

Pokrenite tlačni perač Slika 4

NAPOMENA NEMOJTE koristiti pumpu bez priključenog dovoda vode i ako nije uključena.

1. Pokrenite polugu za gorivo (**R**) u položaj uključivanja (ON) ( ).
2. Okrenite sklopku motora (**N**) u položaj uključivanja ON (I).
3. Pokrenite polugu za kontrolu regulatora (**T**) u položaj FAST (BRZO) ( ), prikazan na motoru kao zec.
4. Pokrenite polugu prigušivača (**S**) u položaj CHOKE (PRIGUŠIVAČ) ( ).

NAPOMENA Kod toplog motora, pobrinite se da poluga čoka bude u položaju RUN (RAD) ( ).

Not for reproduction

UPOZORENJE! Starter i drugi rotacijski dijelovi mogu zahvatiti ruke, kosu, odjeću ili pribor, što može dovesti do ozbiljne ozljede. NIKADA nemojte rukovati peračem bez zaštitne odjeće ili pokrivala. NEMOJTE nosite široku odjeću, nakit ili bilo što što bi se moglo uhvatiti u starter ili druge rotirajuće dijelove. Vežite dugačku kosu i skinite nakit.

NAPOMENA Prije pokretanja perača, stavite sigurnosne naočale i zaštitnu odjeću.

UPOZORENJE! Prskalica bi mogla da vas poprska unatrag ili da raspršiti predmete, što može dovesti do ozbiljne ozljede. Uvijek nosite neizravne ventilirane (za kemijsko prskanje) zaštitne naočale označene u skladu s ANSI Z87.1 pri uporabi ili u blizini ovog uređaja. Uvijek nosite zaštitnu odjeću poput majice dugih rukava, dugih hlača i dobro zavezanih cipela.

5. Kod pokretanja motora, primite okretnu ručicu i povucite polako sve dok ne osjetite otpor. Onda brzo povucite i tako pokrenite motor.

UPOZORENJE! Povratni udarac kabela startera (ubrzano povlačenje) povući će ruku prema motoru brže nego što vi možete otpustiti, što može dovesti do loma kostiju, frakture, modrica ili istenuća, tj. do ozbiljnih ozljeda. NEMOJTE nikad povlačiti startno uže bez prethodnog puštanja pritiska u mlaznom pištolju. Kada pokrećete motor, polako povucite uže polako dok ne osjetite otpor, a zatim povucite brzo kako biste izbjegli povratni trzaj. Čvrsto stegnite pištolj prskalice objema rukama kad rabite prskanje pod visokim tlakom kako biste izbjegli ozljede kod povratnog udara pištolja prskalice.

6. Polako vratite okretnu ručicu. NEMOJTE dopustiti da konop “udari” o starter.
7. Nakon svakog neuspjelog pokušaja paljenja motora, usmjerite pištolj u sigurnom smjeru, pritisnite crveni gumb i stisnuti okidač za oslobađanje visokog tlaka
8. Kad se motor pokrene, polako povucite polugu prigušivača u položaj RUN (RAD) (|♦|), dok se motor zagrijava. Ako motor prestane raditi, povucite polugu prigušivača u položaj CHOKE (PRIGUŠIVAČ) (|◥|), a zatim u položaj RUN (RAD) (|♦|).

NAPOMENA Uvijek držite ručicu gasa u položaju FAST dok radite s tlačnim peračem.

UPOZORENJE! Vodena struja pod visokim tlakom koju ovaj uređaj proizvodi može probiti kroz kožu i potkožna tkiva, što može dovesti do ozbiljne ozljede i moguće amputacije. Ako se porežete tekućinom, odmah nazovite liječnika. NEMOJTE je tretirati kao običnu posjekotinu. NEMOJTE dozvoljavati DJECI da se igraju ili rukuju perilicom pod tlakom. NEMOJTE usmjeravati mlazni pištolj na ljude, životinje ili biljke. NEMOJTE ostavljati mlazni pištolj otključanim. NEMOJTE ostavljati mlazni pištolj bez nadzora dok uređaj radi. NIKADA nemojte koristiti mlazni pištolj koji nema okidač za zaključavanje ili sigurnosni okidač na mjestu i u ispravnom stanju. NIKAD nemojte povezivati crijevo pod visokim tlakom za produžetak štrcaljke.

UPOZORENJE! Zona dodira s prigušnikom može dovesti do opeklina uz ozbiljne ozljede. NEMOJTE dodirivati vrele dijelove i IZBJEGAVAJTE vrele ispušne gasove. Prije dodirivanja uređaja, pustite ga da se ohladi.

UPOZORENJE! Dodir s izvorom struje može dovesti do električnog udara ili opeklina, uz smrt ili ozbiljne ozljede. NIKAD nemojte prskati u blizini izvora struje.

Vrhovi mlaznica Slika 10

Vršci prskalice mogu se mijenjati dok perilica pod tlakom radi ukoliko je otponac pištolja blokiran.

Kako mijenjati vrhove mlaznica:

1. Povucite unatrag brzu spojnicu i isključite trenutnu mlaznicu. Spremite savjete za prskanje u rupe na ručki.
2. Odaberite željeni vrh mlaznice:
   - Za nježno ispiranje (niži pritisak i veći protok), odaberite bijeli vrh mlaznice (40°) (**A**).
   - Za općeniti ispiranje (srednji tlak i srednji protok) odaberite zelenu boju od 25° (**B**) ili žuto 15° (**C**).
   - Za maksimalno ispiranje (veći pritisak i manji protok), odaberite crveni vrh mlaznice (0°) (**D**).
   - Za uporabu deterdženta, odaberite crni vrh mlaznice (**E**).
3. Povucite unatrag spojnicu, stavite novu vrh mlaznice i oslobodite spojnicu. Zategnite vrh mlaznice kako biste je osigurali.

Savjeti za uporabu

- Za učinkovito čišćenje, držite vrh mlaznice na udaljenosti od 20 do 61 cm (8 to 24 inča) od površine za čišćenje.
- Ako približite vrh mlaznice preblizu, mogli biste oštetiti površinu koju čistite.
- Nemojte se približiti više od 15 cm (6 inča) kod čišćenja guma.

Uporaba deterdženta Slika 4

UPOZORENJE! Kemijski agensi mogu prouzročiti opekline uz smrt ili ozbiljne ozljede. NEMOJTE rabiti kaustičnu tečnost s perilicom pod tlakom. Rabite SAMO deterdžente/sapune sigurne za perilicu pod tlakom. Slijedite upute proizvođača.

Pratite sljedeće korake za uporabu deterdženta:

1. Stavite sifonsku cijev za deterdžent (**J**) u posudu s deterdžentom.
2. Postavite crnu mlaznice za uporabu s deterdžentom.

NAPOMENA Deterdžent se ne može koristiti s visokotlačnim mlaznicama (bijeli, zeleni, žuti ili crveni).

3. Nanesite deterdžent na suhu površinu, počevši od donjeg dijela područja koje se pere i perite prema gore dugim i ravnomjernim pokretima.
4. Pustite da se površina “namoči” u deterdžentu prema uputama proizvođača deterdženta.

NOTICE Isperite sifonski sustav za deterdžente nakon svake uporabe postavljanjem cijevi u posudu čiste vode, a zatim pokrenite tlačni perač s crnom mlaznicom na 1-2 minute.

Not for Reproduction

Ispiranje tlačnog perača

Za ispiranje:

1. Uklonite crnu mlaznicu (za primjenu s deterdžentom) iz produžetka mlaznice.
2. Odaberite i instalirajte visokotlačnu mlaznicu.

UPOZORENJE! Povratni udar od pištolja prskalice može dovesti do vašeg pada, te i do smrti i ozbiljne ozljede. Radite s perilicom pod tlakom sa stabilne površine. Budite vrlo oprezni ako morate koristiti perač na ljestvama, skeli, ili bilo koje drugom sličnom mjestu. Čvrsto stegnite pištolj prskalice objema rukama kad rabite prskanje pod visokim tlakom kako biste izbjegli ozljede kod povratnog udara pištolja prskalice.

3. Primjenjujte prskalicu za visoki tlak na malu zonu i provjeravajte da na površini nema oštećenja. Ako ne pronađete nikakva oštećenja, nastavite s ispiranjem.
4. Počnite ispirati na vrhu prostora prema dolje s istim potezima kao kod čišćenja.

Automatski sustav hlađenja (toplinsko oslobađanje u slučaju pregrijavanja)

Voda u pumpi može dostići temperaturu iznad 51° C (125° F), ako perač radi 3-5 minuta, bez pritiskanja okidača pištolja. Sustav hladi pumpu **ispuštanjem tople vode na zemlju.**

hr

Isključivanje tlačnog perača

1. Pustite okidač mlaznog pištolja i ostavite motor u mirovanju na dvije minute.
2. Gas pomaknite u položaj SLOW (POLAKO) ( ).
3. Okrenite sklopku motora u položaj isključivanja OFF (0).
4. Pomaknite polugu za gorivo položaj uključivanja (ON) ( ).
5. UVIJEK usmjerite mlazni pištolj u sigurnom smjeru, pritisnite crveni gumb i stisnuti okidač pištolja za oslobađanje visokog tlaka, svaki put kada se zaustavi motor.

UPOZORENJE! Pištolj prskalice se začepi pod tlakom vode, čak i ako je motor zaustavljen i voda nije priključena, što može dovesti do ozbiljne ozljede. Držite crijevo za visoki tlak povezano na pumpu i pištolj prskalice dok je sustav pod tlakom. UVIJEK uperite pištolj prskalice u sigurnom pravcu, pritisnite crveno dugme i stisnite otponac pištolja prskalice kako biste otpustili visoki tlak, svaki put kad zaustavite motor.

Nakon svake uporabe

Voda ne smije ostati u uređaju dugo vremena. Naslage ili minerali mogu se nataložiti na dijelove pumpe i zaustaviti rad pumpe. Slijedite ove postupke nakon svake uporabe:

1. Zatvoriti dovod vode i pustite da se motor ohladi.
2. Odvojite crijevo od pištolja i otvora na pumpi. Izbacite vodu iz crijeva, pištolja i produžetka štrcaljke.
3. Stavite savijere i crijevo na ručku. Postavite pištolj za raspršivanje i nastavak mlaznice u obliku žice.
4. Ispraznite svu tekućinu iz pumpe povlačenjem okretne ručice šest puta.
5. Spremite uređaj na čisto i suho mjesto.

NAPOMENA Ako ga skladištite na više od 30 dana, pogledajte *Skladištenje*.

UPOZORENJE! Gorivo i njegova isparenja krajnje su zapaljivi i eksplozivni, što može prouzročiti opekline, požar ili eksploziju, te i smrt ili ozbiljnu ozljedu. Kad držite gorivo ili uređaj s gorivom u spremniku, držite ga podalje od peći, pećnica, grijača za vodu, sušilica za odjeću i drugih uređaja koji imaju testno svjetlo ili druge izvore zapaljenja, jer bi oni mogli zapaliti gorivna isparenja.

Održavanje

Raspored održavanja

Pridržavajte se intervala sati rada motora ili protoka vremena, što se prvo ispuni. Rad u nepovoljnim uvjetima zahtijeva češće servisiranje.

Prvih 5 sati
• Promijenite motorno ulje
Svakih 8 sati ili svakodnevno
• Očistite prašinu
• Provjerite razinu ulja u motoru
Svakih 25 sati ili godišnje
• Očistite filtar zraka motora i pročistač[1]
Svakih 50 sati ili godišnje
• Promijenite motorno ulje
• Servisirajte ispušni sustav
Godišnje
• Zamijenite svjećice
• Zamijenite filtar zraka motora i pročistač
• Servisirajte sustav goriva
• Servisirajte rashladni sustav[1]

[1] Servisiranje je češće u prljavim ili prašnjavim uvjetima.

Not for reproduction

Opće preporuke

Redovito održavanje će poboljšati učinkovitost i produžiti vijek trajanja perača. Potražite bilo koji Briggs & Stratton ovlašteni servis. NEMOJTE dozvoljavati djeci da vrše čišćenje ili održavanje bez nadzora.

Jamstvo perilice pod tlakom ne obuhvaća stavke koje su podložne zloupotrebi ili nemaru rukovatelja. Korisnik mora održavati perač kako je opisano u ovom priručniku, uključujući ispravno skladištenje kao što je detaljno opisano u *Skladištenje*.

⚠ **UPOZORENJE** Kako biste osigurali sigurnost stroja, koristite samo originalne rezervne dijelove od proizvođača ili koje je odobrio proizvođač. Ukoliko imate pitanja o zamjenskim dijelovima za svoj perač, molimo posjetite našu web stranicu na **BRIGGSandSTRATTON.COM**.

EU Faza V: Vrijednosti CO2

Vrijednosti CO2 motora odobrenih tipom Briggs & Stratton mogu se naći na BriggsandStratton.com upisujući CO2 u tražilicu.

Kontrolna loptica za sifonski sustav za deterdžente

Povremeno provjerite kontrolnu lopticu u sifonskom sustavu za deterdžente koja može nastati zbog skladištenja, ostataka sasušenog sapuna ili minerala iz vode. Kontrolna loptica može se ukloniti na sljedeći način:

1. Isključite dovod vode.
2. Kada je motor ugašen i tlak ispušten iz sustava, uklonite crijevo za deterdžent s nazubljenog navoja pumpe.
3. Polagano umetnite čvrsti, tupi predmet promjera od 2 mm (7/64 ") ili manji, dužine barem 25,4 mm (1"), poput Allenovog ključa, u nazubljeni navoj dok ne osjetite otpor. Taj otpor je loptica za zaustavljanje.
4. Polako ju potisnite dolje dok ne osjetite da se loptica lakše kreće, ali ne potiskujte više od 3mm (1/8”). Možda ćete trebati lagano pritisnuti kako biste oslobodili lopticu.
5. Ako je potrebno, ponovite korake 4 i 5.
6. Ponovno postavite cijev za deterdžent na nazubljeni navoj.
7. Tretirajte s PumpSaver kao što je opisano u *Zaštita pumpe* za vrijeme skladištenja kako biste spriječili ponovno začepljenje.

Održavanje vrhova mlaznica Slika 4

Očistite vršak prskalice kako biste korigirali prekomjerni tlak na pumpi uzrokovan zapušenim vrškom prskalice:

1. Zatvorite dovod vode.
2. Uklonite vrh mlaznice s kraja produžetka mlaznice.
3. Malom spajalicom za papir izbacite svaki strani materijal koji zapušava ili blokira vršak prskalice (**B**).
4. Ponovno instalirajte vrh mlaznice na produžetak mlaznice.

Održavanje o-prstena Slika 10

Upotrebom podmazivača (benzina ili sintetičkog maziva) doprinosi se usađivanju o-prstenova i boljoj zabrtvljenosti. Nanesite lubrikant na o-prstena prije montaže vrtnog crijeva na pumpu (**A**), visokotlačno crijevo (**B**), mlazni pištolj (**C**) i produžetak mlaznice (**D**).

Kupite Komplet za održavanje o-prstena obraćanjem ovlaštenom serviseru i prodavaču Briggs & Stratton. Obratite se na list s instrukcijama dat u kompletu u cilju servisiranja o-prstena svoje jedinice. NIKADA nemojte popravljati spojeve koji cure s bilo kojim sredstvom za brtvljenje. Zamijenite o-prsten ili spoj.

Rezervni dijelovi

Komplet za održavanje o-prstena 705002
Pokazivač ulaznog filtra B2384GS
Boca za motorno ulje 100005E
PumpSaver 6039

Održavanje

Ako ne namjeravate koristiti perač za više od 30 dana, morate pripremiti motor i pumpa za pohranu.

Zaštita pumpe

Kako biste zaštitili pumpu od oštećenja uzrokovanih mineralnim naslagama ili smrzavanjem, koristite PumpSaver za sprječavanje štete nastale smrzavanjem i za podmazivanje klipova i spojeva.

NAPOMENA Ako ne zaštite uređaj od niskih temperatura, oštetit ćete pumpu i učiniti uređaj neupotrebljivim. Jamstvo ne pokriva oštećenja uzrokovana smrzavanjem.

Zaštita sustava goriva

Gorivo može postati ustajalo ako je skladišteno dulje od 30 dana. Ustajalo gorivo uzrokuje naslage kiseline i gume u sustavu za gorivo ili na neophodnim dijelovima rasplinjača.

Nema potrebe za ispuštanje benzina iz motora ako je dodan stabilizator goriva prema uputama. Pokrenite motor na 2 minute kako bi stabilizator prošao cijelom sustavom goriva prije skladištenja.

Ako benzina u motoru nije tretiran stabilizatorom goriva, mora se isprazniti u odobrenu posudu. Ostavite motor da radi dok se potroši gorivo. Preporučuje se uporaba stabilizatora goriva u posudi za skladištenje radi očuvanja svježine.

Drugi savjeti za skladištenje

1. NEMOJTE skladištiti gorivo iz jedne sezone u drugu, osim ako nije tretirano prema uputama u *Zaštita sustava goriva.*
2. Pokrijte uređaj s odgovarajućim zaštitnim pokrivalom koje ne zadržava vlagu.

UPOZORENJE! Pokrivači za skladištenje mogu prouzročiti požar, uz smrt ili ozbiljne ozljede. NEMOJTE stavljati pokrivalo za skladištenje preko vrućeg perača. Pustite uređaj da se dovoljno ohladi prije nego što preko njega stavite pokrivač.

3. Skladištite uređaj na čistom i suhom mjestu.

Not for Reproduction

Uklanjanje problema

Problem	Uzrok	Popravak
Pumpa ima sljedeće probleme: ne uspijeva proizvesti pritisak, nestalan pritisak, zveket, gubitak tlaka, niski volumen vode.	1. Instaliran je vrh mlaznice s niskim pritiskom. 2. Blokiran je otvor vode. 3. Nedovoljna opskrba vodom. 4. Dovodna cijev je zavijena ili curi. 5. Začepljen je pokazivač ulaznog filtra. 6. Dovod vode je viši od 38°C (100°F). 7. Visokotlačno crijevo je začepljeno ili curi. 8. Mlazni pištolj curi. 9. Vrh mlaznice je blokirana.	1. Zamijenite vrh mlaznice s vrhom visokotlačne mlaznice. 2. Očistite dovod. 3. Osigurajte dovoljan dotok vode. 4. Ispravite ulazno crijevo i zatvorite otvore na kojima curi. 5. Provjerite i očistite pokazivač ulaznog filtra 6. Osigurajte hladniju vodu. 7. Uklonite začepljenja u izlaznom crijevu i zamijenite crijevo ako curi. 8. Zamijenite mlazni pištolj. 9. Očistite vrh mlaznice.
Deterdžent se ne može pomiješati s mlazom.	1. Sifonska cijev za deterdžent nije potopljena u deterdžentu. 2. Sifonska cijev za deterdžent začepljena je ili napuknuta. 3. Instaliran je visokotlačna mlaznica. 4. Kontrolna loptica je začepila sifonski sustav za deterdžente.	1. Umetnite sifonsku cijev za deterdžent u deterdžent. 2. Očistite ili zamijenite sifonsku cijev za deterdžent. 3. Zamijenite vrh mlaznice u crni vrh mlaznice. 4. Oslobodite lopticu za zaustavljanje kod odvoda deterdženta.
Motor radi dobro bez opterećenja, ali "se guši" kada je dodano opterećenje.	Premala brzina motora.	Prebacite ručicu gasa u položaj FAST( ).
Motor se ne može pokrenuti; gasi se tijekom rada ili se teško pokreće i radi.	1. Motor je postavljen u položaj isključivanja OFF (0). 2. Niska razina ulja. 3. Nema goriva. 4. Žica za svjećice nije spojena sa svjećicom. 5. Motor je poplavljen.	1. Postavite motor u položaj uključivanja ON (I). 2. Napunite kućište motora do odgovarajuće razine. 3. Napunite spremnik motora. 4. Priključite električni vod svjećice. 5. Pričekajte 5 minuta i ponovno okrenite motor.

Za sve druge probleme, kontaktirajte Briggs & Stratton ovlaštenog zastupnika

Not for Reproduction

Specifikacije

Model		020740-00	020741-00
Dozvoljeni tlak	MPa/bara/psi	23.4/234/3,400*	22.1/221/3,200*
Najveći protok	lpm/gpm	11.0/2.9*	11.0/2.9*
Nazivni tlak i protok	MPa/bara/psi @ lpm/gpm	21.4/214/3,100 @ 8.7/2.3*	19.3/193/2,800 @ 8.3/2.2*
Najviša dopuštena temperatura vode	°C/°F	38/100	38/100
Volumen	cc/cu. in.	208/22.69	208/22.69
Priključak za mlazni pištolj	mm/inča	0.76/0.030	0.76/0.030
Kapacitet goriva	litara/Qt.	2.8/3.0	2.8/3.0
Kapacitet ulja	litara/Onces	0.6/20	0.6/20
Zvučni tlak @ 3 m	dBA	94§	94§

Nazivna snaga motora: Bruto snaga pojedinih modela benzinskih motora navedena je u skladu sa SAE (Društvo inženjera), broj J1940 - Postupak određivanja snage i zakretnog momenta na malim motorima, te je dobivena u skladu sa SAE J1995. Vrijednosti zakretnog momenta dobivene su pri brzini vrtnje od 2600 RPM (okretaja u minuti) za one motore s oznakom "RPM" na naljepnici i 3060 RPM za sve ostale; vrijednosti konjskih snaga dobivene su pri 3600 RPM. Krivulje bruto snage mogu se vidjeti na web stranici www.BRIGGSandSTRATTON.COM. Vrijednosti neto snage uzete su s instaliranim uređajem za ispuštanje plinova, dok su vrijednosti bruto snage prikupljene bez tog dodatka. Stvarna bruto snaga motora bit će veća od neto snage motora i na nju utječu, između ostalog, radni uvjeti okoline i različitosti od motora do motora. S obzirom na široku lepezu strojeva u kojima su ugrađeni motori, benzinski motor neće razviti nazivnu bruto snagu kad se koristi na određenom radnom stroju. Ova razlika je zbog raznih čimbenika, uključujući, ali ne ograničavajući se na različite komponente motora (pročišćivač zraka, ispušni plinovi, punjenje, hlađenje, rasplinjač, pumpa za gorivo, itd), ograničenja primjene, radni uvjeti okoline (temperatura, vlažnost, visina) i različitost od motora do motora. Zbog ograničenje u proizvodnji i kapacitetu, Briggs & Stratton može zamijeniti motor visoke nazivne snage za ovaj motor.

* Sukladno normi EN 60335-2-79: 2012.

§ Izmjerene zvučne vrijednosti u skladu su s tasmanijskim Pravilnicima upravljanja zaštitom okolišem i kontrolom onečišćenja (razna buka).

JAMSTVENA POLICA ZA BRIGGS & STRATTON

OGRANIČENO JAMSTVO

Kompanija Briggs & Stratton jamči da će, tijekom jamstvenog razdoblja navedenog u nastavku, besplatno popraviti ili zamijeniti bilo koje dijelove s greškom u materijalu/izradi ili oboje. Troškove prijevoza proizvoda dijelova poslanih na popravak ili zamjenu pod ovim jamstvom mora snositi sam kupac. Ovo jamstvo vrijedi unutar dolje navedenog vremenskog razdoblja i pod dolje navedenim uvjetima. Za popravak u jamstvenom roku, kontaktirajte najbližeg ovlaštenog servisera na karti za lociranje servisera na web stranici BRIGGSandSTRATTON.COM. Kupac mora kontaktirati ovlaštenog servisera, i potom dostaviti proizvod ovlaštenom servisu na inspekciju i testiranje.

Ne postoje druga izričita jamstva. Podrazumijevana jamstva, uključujući ona o dopuštenosti prodaje i odgovaranju za posebnu namjenu, ograničena su na razdoblja jamstva navedena u nastavku, ili ako to dopušta zakon. **Odgovornost za slučajne štete ili štete koje proizilaze iz toga isključena je ako to dopušta zakon.** U nekim državama ili zemljama nije dopušteno ograničenje trajanja podrazumijevanog jamstva, a u nekim državama ili zemljama nije dopušteno isključenje ili ograničenje od slučajne štete ili štete koja iz tog proizilazi, stoga se prethodna ograničenja i izuzeća možda ne odnose na vas. Ovo jamstvo vam daje specifična zakonska prava i možete također imati druga prava koja se razlikuju od države do države ili od zemlje do zemlje.**

JAMSTVENO RAZDOBLJE

Proizvod	Privatna uporaba	Komercijalna uporaba
Oprema	24 mjeseca	3 mjeseca
Motor*	24 mjeseca	3 mjeseca
Baterija (ukoliko se nalazi u opremi)	3 mjeseca	Niti jedna

***** Primjenjuje se samo na Briggs & Stratton motore. Jamstvo na motorima koje ne proizvodi Briggs & Stratton osigurava taj proizvođač motora. Komponente u svezi s emisijama pokrivene su Jamstvom o emisijama.

****** U Australiji - Naši proizvodi dolaze s jamstvima koja se ne može isključiti prema australskom Zakonu o potrošačima. Imate pravo na zamjenu ili povrat novca za veliki kvar i na naknadu za bilo kakve razumno predvidive gubitke ili štetu. Također imate pravo na popravak i zamjenu proizvoda ako proizvodi nemaju zadovoljavajuću kvalitetu i ako kvar ne rezultira još većim kvarom. Za popravka u jamstvenom roku, kontaktirajte najbliži ovlašteni servis na našoj karti za lociranje servisera na web stranici BRIGGSandSTRATTON.COM, ili nazovite broj 1300 274 447, ili pošaljite e-mail ili pismo na salesenquires@briggsandstratton.com.au, Briggs & Stratton Australia Pty Ltd, 1 Moorebank Avenue, NSW, Australia, 2170.

Jamstveno razdoblje počinje danom kupovine prvog korisnika ili komercijalnog korisnika. "Privatna uporaba" odnosi se na osobnu kućnu uporabu prvog korisnika. "Komercijalna uporaba" odnosi se na ostale namjene, uključujući i uporabu za komercijalnu proizvodnju, ostvarivanje zarade ili u svrhe iznajmljivanja. Jednom kad je proizvod korišten u komercijalne svrhe, smatrat će se proizvodom za komercijalnu uporabu u ovom jamstvu.

Čuvajte vaš račun kao dokaz o kupovini. Ako prilikom traženja usluge popravka u jamstvenom roku ne predočite dokaz o datumu prve kupovine, upotrijebit će se datum proizvodnje proizvoda za određivanje jamstvenog razdoblja. Registracija proizvoda nije potrebna za dobivanje jamstvenog servisa Briggs & Stratton proizvoda.

O VAŠEM JAMSTVU

Jamstveni servis je dostupan samo u Briggs & Stratton ovlaštenom servisu. Ovo jamstvo pokriva samo nedostatke na materijalu ili u izradi. Ona ne pokriva štetu uzrokovanu nepravilnom uporabom ili zlouporabom, nepravilnim održavanjem ili popravkom, uobičajenom uporabom ili trošenjem, ili zbog ustajalog ili neodobrenog goriva.

Nepravilna uporaba i zlouporaba - Pravilna, namjenska uporaba ovog proizvoda opisano je u Korisničkom priručniku. Uporaba proizvoda na način koji nije opisan u Korisničkom priručniku ili uporaba proizvoda nakon što je oštećen, neće biti pokrivena ovim jamstvom. Proizvod također neće biti pokriven jamstvom ako je uklonjen serijski broj na proizvodu ili ako je proizvod pretrpio preinake ili izmjene na bilo koji način, ili ako postoji dokazi o zlouporabi proizvoda poput oštećenja od udarca ili vode/kemijskih oštećenja od korozije.

Nepravilno održavanje ili popravak - Ovaj se uređaj mora održavati u skladu s procedurama i rasporedima navedenim u Korisničkom priručniku, i servisirati ili popravljati s orginalnim Briggs & Stratton dijelovima ili istovjetnim. Jamstvom nije pokrivena šteta uzrokovana nedostatkom održavanja ili uporabe dijelova koji nisu originalni.

Normalno trošenje i habanje - Kao i većina mehaničkih uređaja, vaš uređaj podliježe trošenju čak i kada se ispravno održava. Ovo jamstvo ne pokriva popravke kada je zbog uobičajenog trošenja potrošen vijek trajanja dijela proizvoda ili opreme. Jamstvo ne pokriva održavanje i istrošene dijelove poput filtera, remenja, noževa za rezanje i kočnica (osim kočnica motora) samo zbog njihovog trošenja, već samo u slučajevima štete na materijalu ili izradi.

Ustajalo ili neodobreno gorivo - Kako bi ispravno radio, ovaj proizvod zahtijeva svježe gorivo koje je u skladu s kriterijima navedenim u Korisničkom priručniku. Jamstvo ne pokriva štete na motoru i opremi uzrokovane ustajalim gorivom ili uporabom neodobrenih goriva (poput E15 ili E85 mješavina etanola).

Drugi jamstveni izuzeci - Ovo jamstvo ne pokriva štete uzrokovane nesrećom, zlouporabom, izmjenama, nepravilnim servisiranjem, smrzavanjem ili kemijskim propadanjem. Izuzeti su također prilozi i dodaci koji nisu prvobitno upakirani s proizvodom. Jamstvom nije pokrivena oprema korištena za glavno napajanje umjesto komunalnog napajanja ili oprema korištena za aparate za održavanje života. Ovo jamstvo ne uključuje korištenu, obnovljenu i rabljenu opremu ili motore ili demonstracijsku opremu ili motore. Ovo jamstvo također isključuje štetu uzrokovanu višom silom koja je izvan kontrole proizvođača.

80010169_HR Rev C

Not for Reproduction

Tartalomjegyzék

Biztonsági és ellenőrzési jelölések 4
A berendezés leírása 5
Összeszerelés 5
Alkatrészek és vezérlőeszközök 5
Üzemeltetés 5
Karbantartás 8
Tárolás. 9
Problémamegoldás. 10
Műszaki adatok. 10
Garancia 11

Biztonsági és vezérlési jelzések

A biztonsági figyelmeztetés jelzés potenciás személyi sérülés veszélyét jelzi. Biztonsági jelzéssel jelezzük az efféle veszélyeket. **FIGYELMEZTETÉS** olyan veszélyre utal, melyet, ha nem sikerül elkerülni, kisebb vagy súlyos sérülést *eredményezhet*. **VIGYÁZAT** olyan veszélyre utal, amely, ha nem sikerül elkerülni, kisebb vagy közepes sérülést *okozhat*. ***ÉRTESITÉS*** Lényeges, de nem veszélyekkel kapcsolatos információt jelöl.

Biztonsági jelzés

Használati útmutató

Mérgező gázok

Forró felület

Elesés

Tűz

Nem ivóvíz

Vegyi égés

Robbanás

Áramütés

Mozgó részek

Repülő tárgyak

Lövedék

Visszarúgás

Folyadék befecskendezés

Gyors

Lassan

Fulladás

Futás

Ellenőrizze az olajszintet

Ne indítsa be a motort!

Üzemanyag kikapcsolva

Üzemanyag bekapcsolva

Ki

Be

Not for Reproduction

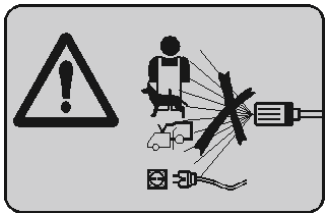

Soha ne irányítsa a szórópisztolyt saját maga, más emberek, vagy állatok felé. Soha ne permetezzen vizet áramforrások, illetve a berendezés közelébe.

A készülék nem alkalmas (beleértve gyermekek) csökkent testi-, érzékszervi-, vagy mentális képességű emberek vagy gyermekek, illetve a megfelelő tapasztalattal és tudással nem rendelkező személyek általi használatra.

FIGYELMEZTETÉS!

- A gépet kizárólag a gyártó által szállított, illetve javasolt tisztítószerrel szabad használni. Más tisztítószerek és vegyszerek használata befolyásolhatja a gép biztonságos használatát.
- A nagynyomású mosóberendezések nem rendeltetésszerű használata veszélyes lehet. A vízsugarat soha ne irányítsa emberek, áram alatt lévő elektronikus berendezések, illetve a gép felé.
- A gépet kizárólag megfelelő védőfelszerelést viselő személyek közelében szabad használni.
- Ne irányítsa a vízsugarat saját maga vagy más személyek felé a ruházat vagy cipők megtisztításához.
- Robbanásveszély - Ne permetezzen gyúlékony folyadékokat a géppel.
- A nagynyomású mosóberendezéseket gyermekek és képzetlen személyek nem használhatják.
- A bép biztonságos használata érdekében használjon nagynyomású alkalmazásokra tervezett tömlőket, csatlakozásokat, és rögzítéseket. Kizárólag a gyártó által javasolt tömlőket, csatlakozásokat, és rögzítéseket használja.
- A gép biztonságos használata érdekében csak a gyártó által szállított, illetve javasolt pótalkatrészeket használja.
- A visszaáramlás-gátlókon keresztülfolyt víz nem ivóvíz.
- Ne használja a gépet, ha annak vagy egyéb fontos alkatrésze, pl. biztonsági berendezések, nagynyomású tömlők, vagy a szórópisztoly sérültek.
- Indítókulcs és akkumulátor híján azokkal egyenértékű eszközökkel végezheti el a szétkapcsolást.
- Beltéren kizárólag akkor használjon belsőégésű motorokkal meghajtott berendezéseket, ha a nemzeti munkaügyi hatóságok értékelése szerint a szellőzés megfelelő mértékű.
- Ügyeljen rá, hogy a szennyezőanyag-kibocsátás ne kerülhessen a légbeszívó nyílás útjába.
- Ne használjon nem megfelelő üzemanyagot, mert az veszélyekkel járhat.
- Tisztítás és karbantartás során, valamint az alkatrészek cseréjekor a motornak kikapcsolt állapotban (0 állás) kell lennie.

Figyelmeztető jelzés ábra 1

A figyelmeztetés jel azért szerepel a készüléken, hogy figyelmeztesse a potenciális veszélyekre. Ha megsérülne vagy olvashatatlanná válna a jelzés, vegye fel a kapcsolatot helyi Briggs & Stratton forgalmazójával, aki pótolja a jelzést.

Európai iroda elérhetősége

Az európai károsanyag-kibocsátásra vonatkozóan vegye fel a kapcsolatot az európai irodánkkal a következő elérhetőségen:

Max-Born-Straße 2, 68519 Viernheim, Németország

Műszaki leírás

Gondosan olvassa el a felhasználói kézikönyvet és ismerkedjen meg a magasnyomású mosó készülék funkcióival. Ismerje meg a készülék alkalmazását, működésbeli korlátait és a fennálló veszélyeket. Őrizze meg az eredeti felhasználói kézikönyvet, hogy szükség esetén a jövőben is használhassa.

A jó minőségű telepített rendszer 25,4 cm-es (10 coll) kerekeket, rozsdamentes acél dugattyús tengelyvezérlésű szivattyút, automata hűtőrendszert, tisztítószerfelszívó rendszert, gyorsan csatlakoztatható szórófejet, strapabíró 9,1 m-es (30 láb) tömlőt és egyebeket tartalmaz.

Mindent megtettünk annak érdekében, hogy a felhasználói kézikönyv aktuális, pontos információkat tartalmazzon. Fenntartjuk a termék, illetve a jelen felhasználói kézikönyv megváltoztatásának és fejlesztésének a jogát bármikor, előzetes értesítés nélkül.

ÉRTESITÉS Amennyiben kérdése lenne a készülék tervezett alkalmazásával kapcsolatosan, kérdezze meg a kereskedőt vagy keressen fel egy képesített szerelő központot. SOHA se üzemeltesse a készüléket, ha annak alkatrészei elromlottak vagy hiányoznak, vagy ha nincs rajta a védőház vagy a borítás! NE kerülje meg a készülék biztonsági berendezéseit! NE alakítsa át a magasnyomású mosó készüléket semmilyen módon! A készülék **KIZÁRÓLAG** a Briggs & Stratton által jóváhagyott alkatrészekkel használható!

Szállítás

A készülék járművel vagy utánfutón történő szállításakor ÜRÍTSE KI az üzemanyagtartályt vagy, amennyiben a készülék rendelkezik üzemanyag elzáró szeleppel, fordítsa a szelepet OFF (0, kikapcsolás) állásba. NE döntse meg a motort vagy a készüléket olyan szögben, hogy kifolyhasson belőle az üzemanyag!

Összeszerelés

Erősítse fel a tolókart Ábra 2 3

1. Helyezze a tolókart a (**2, A**) a tartó részre és igazítsa egymáshoz a lyukakat.
2. A kapupánt csavarokat (**2, B**) helyezze a készülék külső része felől a lyukakba, majd a műanyag gombbal erősítse fel a csavart (**2, C**) és szorítsa meg a gombot.
3. Szereljen fel fém rugópántokat (**3,A**) a kapupántcsavarok felszerelésével (**3,B**) a kar bal oldalán lévő furatokon át (amely az egység eleje felé tekint). Szereljen fel műanyag gombokat (**3,C**), és húzza meg azokat.
4. Helyezzen gumi tömítőgyűrűket (**3,D**) a karon lévő furatokba.

ÉRTESITÉS A könnyű felszerelés érdekében először merítse szappanos vízbe a gumi tömítőgyűrűket.

Funkciók és vezérlés Ábra 4

A	Magasnyomású tömlő	**L**	Olajelvezető
B	Szórófejek	**M**	Olaj betöltés
C	Levegőszűrő	**N**	Motor billenőkapcsoló
D	Szivattyú	**P**	Berántófogantyú
E	Magasnyomású kimenet	**R**	Üzemanyag szelep
F	Víz bemenet	**S**	Szívatókar
G	Figyelmeztetés jelzés	**T**	Elfojtókar
H	Automata hűtőrendszer	**U**	Üzemanyagtartály
J	Tisztítószer felszívó cső	**V**	Gyors csatlakozású szórófej hosszabbító
K	Azonosító címke	**W**	Szórópisztoly

Üzemeltetés

Javasolt üzemanyag Ábra 5

A minél jobb teljesítmény érdekében használjon Briggs & Stratton szavatossággal jóváhagyott olajokat. Egyéb jó minőségű tisztító olajok is elfogadhatóak, amennyiben SF, SG, SH, SJ vagy magasabb szerviz besorolásúak. NE használjon egyéb speciális adalékokat.

A motor megfelelő olaj viszkozitását a külső hőmérséklet határozza meg. A táblázat segítségével válassza ki a legjobb olaj viszkozitást a várható külső hőmérséklet függvényében.

* 4°C (40°F) alatt a SAE 30 használata megnehezítheti a készülék beindítását.

** 27°C (80°F) fölött a 10W30 használata megnövelheti az olajfogyasztást. Ellenőrizze gyakrabban az olajszintet.

Motorolaj ellenőrzése/Hozzáadása Ábra 4 6

Az olajszintet használat ellőtt, vagy legalább az üzemeltetés minden 8 órája során ellenőrizni kell. Gondoskodjon az olajszint fenntartásáról.

1. Ellenőrizze, hogy a magasnyomású mosó készülék vízszintes felületen legyen.
2. Tisztítsa meg az olajtöltő területet (**4,M**), majd távolítsa el az olajsapkát.
3. Ellenőrizze, hogy az olaj a túlcsordulási szintig (**6,A**) van az olajbetöltő nyílásnál.
4. Szükség esetén lassan öntsön olajat az olajbetöltő nyílásba. Rendszeresen ellenőrizze az olajszintet, és töltse fel azt a túlcsordulási szintig.

ÉRTESITÉS Várjon, amíg lefolyik az olaj. Az olajszint ellenőrzése előtt mindig törölje tisztára az olajszintjelző pálcát. NE TÖLTSE TÚL az olajat.

5. Helyezze fel és szorítsa meg az olajsapkát.

ÉRTESITÉS NE próbálja meg beindítani a motort azelőtt, hogy megfelelően szervizelték volna a javasolt olajjal. Ez a motor meghibásodásához vezethet.

⚠ **VIGYÁZAT!** A használt motorolaj ne érintkezzen hosszabb időn át bőrfelülettel. A használt motorolaj egyes laboratóriumi állatokban bőrrákot okoz. Az érintett bőrfelületet alaposan mossa le vízzel és szappannal.

GYERMEKEKTŐL TÁVOL TARTANDÓ! NE OKOZZON SZENNYEZŐDÉST! VIGYÁZZON A TERMÉSZETI FORRÁSOKRA! A HASZNÁLT OLAJAT VIGYE GYŰJTŐHELYRE!

Not for Reproduction

Üzemanyag hozzáadása Ábra 7

Kizárólag az alábbi feltételeknek megfelelő üzemanyagot használjon:

- Tiszta, friss, ólommentes benzin
- Az oktánszám legalább 91 RON (87 legyen/87 AKI). Magaslaton történő használatkor lásd: *Magaslati használat*.
- Maximum 10% etanolt (gazohol) tartalmazó benzin használható.

ÉRTESITÉS Nem jóváhagyott üzemanyag használata kárt tehet a generátorban és érvényteleníti a szavatosságot. NE használjon nem jóváhagyott üzemanyagot, például E15-öt vagy E85-öt. NE keverjen olajat a benzinbe és ne alakítsa át a motort alternatív üzemanyag használatára. Ha meg szeretné előzni a motorban a ragacsos anyag képződését, az üzemanyag hozzáadásakor adjon stabilizátort az üzemanyaghoz. Lásd. *Tárolás*. Az üzemanyagok nem egyformák. Amennyiben az üzemanyag használata után problémát tapasztalna a motor beindításával vagy a teljesítménnyel, váltson üzemanyag ellátót vagy üzemanyag márkát. A motort benzines üzemeltetésre hitelesítették. A motor kibocsátási ellenőrző rendszere EM (Engine Modifications).

FIGYELMEZTETÉS! Az üzemanyag és az üzemanyaggőz rendkívül gyúlékony és robbanásveszélyes, égési sérülést, tüzet vagy robbanást okozhat, amely halált vagy súlyos sérülést okozhat. Az üzemanyagbetöltő sapka eltávolítása előtt kapcsolja ki a magasnyomású mosó motorját és legalább 2 percig hagyja lehűlni. Lassan lazítsa meg a sapkát, hogy csökkentse a nyomást a tartályban. A szabadban töltse fel az üzemanyagtartályt. NE töltse túl a tartályt! Hagyjon elengedő helyet az üzemanyag tágulására. Amennyiben kiömlene az üzemanyag, a motor beindítása előtt várja meg, amíg elpárolog a kiömlött üzemanyag. Az üzemanyagot tartsa távol szikrától, nyílt lángtól, gázlángtól, hőtől és egyéb gyújtóforrásoktól. Ellenőrizze rendszeresen az üzemanyag tömlőt, -sapkát és -alkatrészeket, hogy ne legyen rajtuk repedés, és ne szivárogjon az üzemanyag. Amennyiben szükséges, cserélje ki ezeket. NE gyújtson rá vagy dohányozzon!

1. Tisztítsa meg az üzemanyagtöltő sapka körüli területet, majd távolítsa el a sapkát.
2. Lassan adagoljon tiszta, friss, ÓLOMMENTES üzemanyagot az üzemanyag-tartályba. Ügyeljen arra, hogy ne töltse túl. Az üzemanyag tágulásának biztosításához ne töltse az üzemanyag-tartály nyakán jelzett szint fölé az üzemanyagot.
3. Helyezze fel az üzemanyagsapkát és a motor beindítása előtt hagyjon elegendő időt a kiömlött üzemanyag elpárolgására.

Magaslat

Tengerszint feletti 1524 m (5 000 láb) magasság felett minimum 89 RON (85-ös oktánszámú/ 85 AKI) benzint használjon. Ahhoz, hogy továbbra is megfeleljen a károsanyag kibocsátási előírásoknak, magaslati viszonyokhoz kell beállítani a készüléket. A beállítás nélküli üzemeltetés ront a teljesítményen, növeli az üzemanyag felhasználást és a károsanyag kibocsátást. A magaslati beállításokról jóváhagyott Briggs & Stratton forgalmazótól kaphat információt. Nem javasolt a magaslati felszereléssel rendelkező motor használata 762 m (2 500 láb) tengerszint alatti magasság alatt.

Magasnyomású mosó elhelyezése Ábra 8

Szénmonoxid mérgezés

FIGYELMEZTETÉS! A motor által kibocsájtott gáz szénmonoxidot tartalmaz, ami mérgező és percek alatt halált okozhat. A szénmonoxidnak NEM lehet érezni sem a szagát, sem az ízét, és nem látható. Akkor is ki van téve a szénmonoxid gáznak, ha nem érzi a kibocsájtott gázok szagát. A terméket kizárólag a szabadban, ablakoktól, ajtóktól és szellőzőnyílásoktól távol üzemeltesse, hogy csökkentse annak a veszélyét, hogy a szénmonoxid gáz lakott helyiségekbe kerüljön. Telepítse az elemmel működő szénmonoxid-érzékelőket vagy a bedugható szénmonoxid-érzékelőket a tartalék elemmel a gyártó utasításai szerint. A füstérzékelők nem észlelik a szénmonoxid gázt. A készüléket NE üzemeltesse lakásban, garázsban, alagsorban, pincében, sufniban vagy egyéb részlegesen zárt helyiségben, még ventilátor, nyitott nyílászárók és szellőztetés mellett sem. A szénmonoxid gyorsan felgyülemlik ezekben a helyiségekben és a készülék leállítása után is még órákig a levegőben maradhat. MINDIG a hátszél irányába helyezze a készüléket és a motort tartsa a lakott helyiségekkel ellentétes irányba. Amennyiben a készülék használata közben szédülést, rosszullétet vagy elgyengülést érez, AZONNAL menjen friss levegőre. Forduljon orvoshoz. Lehetséges, hogy szénmonoxid mérgezése van.

Tűzvédelmi kockázat

FIGYELMEZTETÉS! A kibocsájtott hő/gázok lángra lobbanthatják a gyúlékony anyagokat, szerkezeteket vagy kárt tehetnek az üzemanyagtartályban, amely tüzet okozhat, ami halálhoz vagy súlyos sérüléshez vezethet. Legalább 1,5 m-es (5 láb) távolságot tartson szabadon a magasnyomású mosó minden oldalán, felette is.

A tömlő és a vízforrás csatlakoztatása a szivattyúhoz Ábra 4

ÉRTESITÉS Ellenőrizze a magasnyomású tömlőt, hogy ne legyen rajta vágás, szivárgás vagy sérülés.

1. Húzza vissza a magasnyomású tömlő nyakát (**A**), csúsztassa fel a szórópisztolyra, (**W**) majd engedje el a tömlőnyakat. Rántsa meg a tömlőt, hogy ellenőrizze, biztonságos-e a csatlakozás.
2. A tömlő másik végét csatlakoztassa a szivattyú kimeneteléhez (**E**) és szorítsa meg.
3. A kerti tömlőnek a vízbemenethez történő csatlakoztatása előtt vizsgálja meg a bemenetet (**F**). Amennyiben a bemenetben szennyeződés található, tisztítsa meg, ha megsérült a bemenet, cserélje ki. NE üzemeltesse a magasnyomású mosót, ha a vízbemenet megsérült.
4. Győződjön meg róla, hogy a vízcsap percenkénti 14,76 liter (3,9 gallon) átfolyási sebességet meghaladóan képes vízzel ellátni a készüléket, legalább 0,14MPa (20 PSI) nyomással a kerti tömlőnek a magasnyomású mosóhoz csatlakoztatott végén.
5. A szennyeződések eltávolításához folyassa át a vizet a kerti tömlőn.

ÉRTESITÉS KIZÁRÓLAG hideg vizet használjon (38°C (100°F) alatt).

ÉRTESITÉS A szivattyú bemenetnél a visszafolyásgátló használata kárt tehet a szivattyúban. A magasnyomású mosó bemenete és a visszafolyás gátló között legalább 3 m (10 láb) szabadonlévő kerti tömlőnek KELL lennie.

Not for Reproduction

FIGYELMEZTETÉS A visszafolyás gátlón átfolyt víz nem iható.

6. Csatlakoztassa a (max. 15 m / 50 láb hosszú) kerti tömlőt a vízbemenethez és szorítsa meg a csatlakozást.
7. Nyissa meg a csapot, nyomja meg a piros gombot a szórópisztolyon, és húzza meg a ravaszt, hogy kiengedje a levegőt a rendszerből. Amennyiben nem záródik a ravasz, cserélje ki a szórópisztolyt.
8. Csatlakoztassa a szórófej hosszabbítót (**V**) a szórópisztolyhoz (**W**) és szorítsa meg.
9. Húzza hátra a szórófej hosszabbító nyakát, dugja be a szórófejet, majd engedje el. (**B**). Rántsa meg a szórófejet, hogy ellenőrizze, hogy biztonságosan a helyén marad.

A magasnyomású mosó beindítása Ábra 4

ÉRTESITÉS NE üzemeltesse a szivattyút, ha a vízforrás nincs csatlakoztatva és bekapcsolva.

1. Fordítsa a szivatókart (**R**) az ON ( ) állásba.
2. Állítsa a billenőkapcsolót (**N**) BE (I) állásba.
3. A fojtószelep karját állítsa (**T**) FAST (GYORS) ( ) állásba, amit nyúl képe jelez a motoron.
4. Fordítsa a szivatókart (**S**) a CHOKE ( ) állásba.

ÉRTESITÉS A motor bemelegítéséhez győződjön meg róla, hogy a fojtószelep karja a RUN (üzemben) ( ) állásban van.

FIGYELMEZTETÉS! A meghajtó és az egyéb forgó alkatrészekbe beakadhat a kéz, a haj, a ruházat vagy a kiegészítők, ami súlyos sérüléshez vezethet. SOSE üzemeltesse a magasnyomású mosót a biztonsági ház vagy fedél nélkül. NE viseljen laza ruházatot, ékszereket vagy bármit, ami beakadhat a meghajtóba vagy az egyéb forgó alkatrészekbe. A hosszú hajat kösse fel és vegye le az ékszereket.

ÉRTESITÉS A magasnyomású mosó beindítását megelőzően gondoskodjon biztonsági szemvédő és biztonsági öltözék viseletéről.

FIGYELMEZTETÉS! A vízsugár visszafröcskölhet vagy elmozdíthatja a tárgyakat, ami súlyos sérüléshez vezethet. Mindig viseljen közvetett szellőzőnyílású (vegyi fröcskölés) biztonsági szemvédőt, amely jelzése megfelel az ANSI Z87.1-nek a készülék közelében és használatakor. Mindig viseljen védőruházatot, mint hosszú-ujjú ing, hosszú nadrág és zárt cipő.

5. A motor indításakor erősen fogja a berántó fogantyút, majd lassan húzza, amíg ellenállást nem érez. Ezután gyorsan rántsa meg a motor beindításához.

FIGYELMEZTETÉS! Az indítózsinór visszarúgás (gyors visszahúzás) gyorsabban húzza a kezet és a kart a motor felé, mint ahogy el tudná engedni, ami csonttöréshez, -repedéshez, zúzódáshoz vagy ficamodáshoz vezethet, súlyos sérülést okozva. SOSE húzza meg az indítózsinórt a szórópisztoly nyomásának a kiengedése előtt. A motor beindításakor lassan húzza meg a zsinórt, amíg nem érez ellenállást, majd gyorsan rántsa meg a visszarúgás elkerülése végett. Erősen fogja a szórópisztolyt mindkét kezében a magasnyomású mosó használatakor, hogy elkerülje a szórópisztoly visszarúgása által okozott sérüléseket.

6. Lassan engedje vissza a berántó fogantyút. NE hagyja, hogy a zsinór visszapattanjon a meghajtóra.
7. Minden beindítási kísérlet után, ha nem indul be a motor, tartsa a szórópisztolyt biztonságos irányba, nyomja meg a piros gombot és szorítsa meg a ravaszt, hogy kiengedje a magas nyomást.
8. A motor beindulásakor lassan fordítsa a szívatókart a RUN (üzemelés) ( ) helyzetbe, amíg felmelegszik a motor. Ha lefullad a motor, fordítsa a szívatókart a CHOKE (szívatás) ( ) helyzetbe, majd a RUN (üzemelés) ( ) helyzetbe.

ÉRTESITÉS Az elfojtókart mindig tartsa a FAST (Gyors) ( ) helyzetben a magasnyomású mosó üzemeltetésekor.

FIGYELMEZTETÉS! A készülék által termelt magasnyomású vízsugár elvághatja a bőrt és az alatta lévő szöveteket, amely súlyos sérülést okozhat, ami amputációval is járhat. Amennyiben folyadék okozta vágási sérülése van, azonnal forduljon orvoshoz. NE kezelje egyszerű vágási sérülésként. NE hagyja, hogy GYERMEK játszon vagy üzemeltesse a magasnyomású mosót. SOSE fordítsa a szórópisztolyt emberek, állatok vagy növények felé. NE biztosítsa a szórópisztolyt nyitott helyzetben. NE hagyja őrizetlenül a szórópisztolyt a készülék üzemeltetése közben. SOSE használjon olyan szórópisztolyt, amin nincs működő ravasz zár vagy ravaszvédő. SOSE csatlakoztasson magasnyomású tömlőt a szórófej hosszabbítóhoz.

FIGYELMEZTETÉS! A kipufogódob területének a megérintése égési sérüléseket okozhat, súlyos sérüléshez vezetve. NE érintse meg a meleg alkatrészeket és KERÜLJE a forró kipufogó gázokat. Hagyja lehűlni a készüléket mielőtt hozzányúlna.

FIGYELMEZTETÉS! Az áramforrással való érintkezés áramütést vagy égési sérülést okozhat, ami halált vagy súlyos sérülést okozhat. SOSE szórja a vizet áramforrás közelébe.

Szórófejek Ábra 9

A szórófejeket a magasnyomású mosó üzemelése közben is le lehet cserélni a szórópisztoly elzárását követően.

A szórófejek cseréje:

1. Húzza vissza a gyorscsatlakozó nyakát és húzza le a szórófejet. A szórófejet a karon lévő nyílásban tárolja.
2. Válassza ki a használni kívánt szórófejet.
   - Finom öblítéshez (alacsonyabb nyomás magasabb vízátfolyás) válassza a fehér 40°-os szórófejet (**A**).
   - Az általános öblítéshez (közepes nyomáson, közepes áramlással) válasszon zöld 25° (**B**) vagy sárga 15° típusú szórófejet (**C**).
   - Maximum öblítéshez (magasabb nyomás alacsonyabb vízátfolyás) válassza a piros 0°-os szórófejet (**D**).
   - Tisztítószer alkalmazásához válassza a fekete tisztítószeres szórófejet (**E**).
3. Húzza vissza a nyakat, helyezze fel az új szórófejet, majd engedje ki a nyakat. Rántsa meg a szórófejet, hogy ellenőrizze, biztonságosan lett felhelyezve.

Használati tippek

- A minél hatékonyabb tisztítás érdekében tartsa a szórófejet 20 - 61 cm-re (8 - 24 hüvelykre) a tisztítandó felülettől.
- Ha a szórófejet (különösen a magas nyomású szórófejet) a tisztítandó felülethez túl közel használja, előfordulhat, hogy a tisztítandó felület károsodik.
- GUMIABRONCS MOSÁSAKOR NE tartsa 15 cm-nél (6 hüvelyknél) közelebb a szórófejet a gumiabroncshoz.

Not for reproduction

Tisztítószer alkalmazása Ábra 4

FIGYELMEZTETÉS! A vegyszerek égési sérülést okozhatnak, ami halálhoz vagy súlyos sérüléshez vezethet. NE használjon lúgos folyadékot a magasnyomású mosóval. KIZÁRÓLAG magasnyomású mosóban biztonságosan használható tisztítószert alkalmazzon. Kövesse a gyártó utasításait.

A tisztítószer alkalmazásához kövesse az alábbi lépéseket:

1. Helyezze a tisztítószer felszívó csövet (**J**) a tisztítószer tartályba.
2. Helyezze fel a fekete tisztítószer szórófejet.

ÉRTESITÉS A tisztítószert nem lehet magasnyomású szórófejekkel használni (fehér, zöld, sárga és piros).

3. A mosószeres vizet száraz felületre, a tisztítandó felület alsó részétől felfelé haladva, hosszú, egyenletes, átfedő mozdulatokkal vigye fel.
4. Mosás és öblítés előtt hagyja, hogy a tisztítószer a gyártó utasításainak megfelelő ideig „áztassa” a felületet.

ÉRTESITÉS A csövet helyezze tiszta vizes vödörbe, majd 1-2 percig használja a magasnyomású mosót a fekete szórófejjel.

Magasnyomású mosó öblítés

Öblítéshez:

1. Távolítsa el a fekete tisztítószer szórófejet a szórófej hosszabbítóról.
2. Válassza ki és helyezze fel a magasnyomású szórófejet.

FIGYELMEZTETÉS! A szórófej hirtelen és erős visszarúgásától eleshet, ami súlyos vagy halálos sérülést okozhat. A magasnyomású mosót stabil felületről üzemeltesse. Rendkívül óvatosan járjon el, ha létráról, állványról vagy hasonló felületről kell használnia a magasnyomású mosót. Erősen fogja a szórópisztolyt mindkét kezében a magasnyomású mosó használatakor, hogy elkerülje a szórópisztoly visszarúgása által okozott sérüléseket.

3. A magasnyomású szórófejet kis területen használja, majd ellenőrizze, hogy nem tett-e kárt a felületben. Amennyiben nem talált kárt, folytassa az öblítést.
4. Kezdje az öblítést a felület tetejéről indulva, majd lefelé haladva ugyanolyan átfedő mozdulatokkal haladjon, mint a mosáskor.

Automata hűtőrendszer (Termál tehermentesítés)

A szivattyúban keringő víz akár az 51°C (125°F) feletti hőmérsékletet is elérheti, ha a magasnyomású mosót a szórópisztoly ravaszának a benyomása nélkül üzemelteti 3-5 percig. A rendszer bekapcsol, hogy lehűtse a szivattyút **a meleg víz kiengedése által a földre.**

A magasnyomású mosó kikapcsolása

1. Engedje el a szórópisztoly ravaszát és hagyja üresen járni a motort két percig.
2. Állítsa a gázkart SLOW (🐢) helyzetbe.
3. Fordítsa a motorkapcsolót OFF (0) állásba.
4. Állítsa a szivatókart az OFF (⊘) állásba.
5. A szórópisztolyt MINDIG biztonságos irányba irányítsa, nyomja meg a piros gombot, és a motor leállításakor minden alkalommal szorítsa meg a szórópisztoly ravaszát, hogy kiengedje a magas nyomást.

FIGYELMEZTETÉS! A szórópisztolyban marad a magas víznyomás a motor leállítása és a víz kikötése után is, amely súlyos sérüléshez vezethet. Amíg a rendszer nyomás alatt van, a magasnyomású tömlőt hagyja a szivattyúhoz és a szórófejhez csatlakoztatva. A szórópisztolyt MINDIG biztonságos irányba irányítsa, nyomja meg a piros gombot és szorítsa meg a szórópisztoly ravaszát, hogy kiengedje a magas nyomást a motor leállításakor minden alkalommal.

Minden használatot követően

Ne maradjon víz a készülékben hosszú ideig. Lerakódhatnak az üledékek és az ásványianyagok a szivattyú alkatrészeiben és leállíthatják a szivattyú működését. Minden használatot követően kövesse az alábbi lépéseket:

1. Zárja el a vizet és hagyja lehűlni a motort.
2. Válassza le a tömlőt a szórópisztolyról és a szivattyú kimenetéről. Engedje le a vizet a tömlőből, a pisztolyból, és a szórófej hosszabbítóból.
3. Illessze a szórófejet és a tömlőt a karra. Illessze a szórópisztolyt és a fúvóka tartozékot a drót tartozékra.
4. Minden folyadékot távolítson el a szivattyúból. Ehhez kb. hatszor húzza meg a berántó fogantyút.
5. A készüléket tiszta, száraz helyen tárolja.

ÉRTESITÉSHa 30 napnál hosszabb ideig tárolja, lásd *Tárolás*.

FIGYELMEZTETÉS! Az üzemanyag és az üzemanyaggőz rendkívül gyúlékony és robbanásveszélyes, égési sérülést, tüzet vagy robbanást okozhat, amely halált vagy súlyos sérülést okozhat. Üzemanyag vagy üzemanyagtartállyal rendelkező készülék tárolásakor a készüléket tárolja kemencétől, kazántól, vízmelegítőtől, ruhaszárítótól vagy egyéb lángot vagy egyéb gyújtószerkezetet tartalmazó készülékektől távol, mert ezek meggyújthatják az üzemanyaggőzt.

Karbantartás

Karbantartás ütemezése

Kövesse az óránkénti vagy naptár szerinti időtartamokat, amelyik előbb következik be. Gyakoribb szervizelés szükséges, ha kedvezőtlen körülmények között üzemeltetik a készüléket.

Az első 5 óra
• Cserélje ki a motorolajat
8 óránként vagy naponta
• Tisztítsa meg a készüléket a törmelékektől
• Ellenőrizze a motor olajszintjét
25 óránként vagy évente
• Tisztítsa meg a motor légszűrőjét és az előtisztítót[1]
50 óránként vagy évente
• Cserélje ki a motorolajat
• Szervizelje a kipufogórendszert
Évente
• Cserélje ki a gyújtógyertyát
• Cserélje ki a motor légszűrőjét és az előtisztítót
• Szervizelje a kipufogórendszert
• Hűtőrendszer tisztítása[1]

[1] Szervizelje gyakrabban a készüléket koszos vagy poros körülmények fennállása esetén.

Not for reproduction

Általános javaslatok

A rendszeres karbantartás javítja a teljesítményt és meghosszabbítja a magasnyomású mosó élettartamát. A szervizeléshez keresse fel bármely jóváhagyott Briggs & Stratton szervizet. NE hagyja, hogy gyermek tisztítsa vagy karbantartsa a magasnyomású mosót.

A jótállás értékének a megőrzése érdekében az üzemeltetőnek a felhasználói kézikönyvben szereplő utasítások szerint karban kell tartania a magasnyomású mosót, a helyes tárolást is beleértve. A készülék biztonságosságának a biztosítása érdekében kizárólag a gyártó eredeti alkatrészeit vagy a gyártó által jóváhagyott alkatrészeket használjon, részletesebben lásd: *Tárolás*.

⚠ **FIGYELEM** A berendezés biztonságossága érdekében kizárólag a gyártótól származó vagy a gyártó által jóváhagyott eredeti pótalkatrészeket használja. Amennyiben kérdése lenne a generátor alkatrészeinek a cseréjével kapcsolatban, kérjük keresse fel weboldalunkat: **BRIGGSandSTRATTON.COM.**

EU V. szakasz: Szén-dioxid (CO2) értékek

A Briggs & Stratton típusú jóváhagyott motorok szén-dioxid (CO2) értékei megtalálhatók a BriggsandStratton.com oldalon; a keresősávba írja be a „CO2” kifejezést.

Tisztítószer felszívó ellenőrző golyó

A tisztítószer felszívó rendszerbe néha beragad az ellenőrző golyó a tárolás, beszáradt tisztítószer vagy a víz ásványianyag tartalma miatt. Ellenőrizze, hogy a következő lépésekkel fel tudja-e szabadítani a golyót:

1. Zárja el a vizet.
2. A motor leállítása és a rendszer nyomásmentesítése után távolítsa el a tisztítószer felszívó tömlőt a szivattyú horgos részéről.
3. Helyezzen egy erős, tompa, 2 mm-nél (7/64”) kisebb átmérőjű tárgyat, például csavarkulcsot lassan a horgos részbe, amíg ellenállásba nem ütközik. Az ellenállás az ellenőrző golyó.
4. Lassan nyomja le a tárgyat maximum 3 mm-re (1/8”), amíg nem érzi, hogy a golyó kissé elmozdul. Egy kis nyomás szükséges lehet a golyó elmozdításához.
5. Szükség esetén ismételje meg a 4. és az 5. lépést.
6. Helyezze vissza a tisztítószer felszívó tömlőt a horgos részre.
7. Használjon szivattyúvédőt a *Szivattyú védelme* részben leírtak szerint a tárolás során, hogy megakadályozza a golyó ismételt beragadását.

Szórófej karbantartása Ábra 4

Tisztítsa meg a szórófejet, hogy kijavítsa az eldugult szórófej által okozott túlzott szivattyú nyomást:

1. Zárja el a vizet.
2. Vegye le a szórófejet a szórófej hosszabbító végéről.
3. Egy kis iratkapoccsal távolítsa el az idegen anyagot, ami eldugítja vagy beszűkíti a szórófejet (**B**).
4. Helyezze vissza a szórófejet a szórófej hosszabbítóra.

O-gyűrű karbantartása Ábra 10

Kenőanyag (petróleum vagy szintetikus kenőanyag) használata elősegíti az o-gyűrűk megtámasztását és javítja a tömítést. Vigye fel a kenőanyagot az o-gyűrűkre a a kerti tömlőnek a csatlakoztatását megelőzően a szivattyúhoz, (**A**), a magasnyomású tömlőhöz (**B**), a szórópisztolyhoz (**C**), és a szórófej hosszabbítóhoz (**D**).

Vásároljon o-gyűrű karbantartó készletet jóváhagyott Briggs & Stratton szervízből. A készülék o-gyűrűinek a karbantartásához kövesse a készletben található utasításokat. SOSE javítsa a szivárgó csatlakozásokat tömítőszerrel. Cserélje ki az o-gyűrűt vagy a tömítést.

Karbantartási készletek

O-gyűrű karbantartó készlet. 705002
Víz bemeneti szűrő B2384GS
Motorolaj 100005E
Szivattyúvédő 6039

Tárolás

Amennyiben 30 napnál hosszabb ideig nem tervezi a magasnyomású mosó használatát, elő kell készítenie a motort és a szivattyút a tároláshoz.

A szivattyú védelme

Védje a szivattyút az ásványianyag lerakódások vagy fagy okozta károktól, használjon szivattyú védőszert a fagykár megelőzésére és használjon kenőanyagot a dugattyúkon és a tömítéseken.

ÉRTESITÉS Ha nem védi a készüléket a fagyos hőmérséklet ellen, az károsítja a szivattyút és a teljes készüléket működésképtelenné teszi. A szavatosság nem terjed ki a fagykárra.

Az üzemanyag rendszer védelme

A 30 napot meghaladóan tárolt üzemanyag állott lesz. Az állott üzemanyag savas és ragacsos lerakódásokat képez az üzemanyag rendszerben vagy a karburátor alapvető részeiben.

Üzemanyag stabilizátor utasítások szerinti hozzáadása esetén nem szükséges kiengedni a motorból a benzint. A tárolást megelőzően két percig járassa a motort, hogy a stabilizátor a teljes üzemanyag rendszeren átfuthasson.

Ha a motorban lévő üzemanyagot nem kezelik stabilizátorral, jóváhagyott tartályba kell engedni az üzemanyagot. Járassa a motort addig, amíg le nem áll üzemanyag hiány miatt. A tárolóban is javasolt az üzemanyag stabilizátor használata a frissesség megőrzése érdekében.

További tárolási tippek

1. NE tároljon egyik évszakról a másikra üzemanyagot, ha nem kezelte az *Üzemanyag rendszer védelme* részben leírtaknak megfelelően.
2. A készüléket takarja le megfelelő (nem nedvességtartó) védőborítással.

FIGYELMEZTETÉS! A tárolási védőborítók tüzet okozhatnak, ami halált vagy súlyos sérülést okozhat. NE helyezzen védőborítást meleg magasnyomású mosóra! Hagyja elegendő ideig lehűlni a készüléket mielőtt letakarná a védőborítással.

3. A készüléket tiszta, száraz helyen tárolja.

Not for Reproduction

Problémamegoldás

Probléma	Ok	Javítás
A szivattyúval a következő problémák adódnak: nem hoz létre nyomást, egyenetlenül működik, rázkódik, a nyomás megszűnik, kevés az áramló víz mennyisége.	1. Alacsony nyomású szórófejet használ. 2. Eldugult a víz bemenet. 3. A vízellátás nem megfelelő. 4. A bemeneti tömlőn csomó van vagy szivárog. 5. A tömlőbemeneti szűrő eldugult. 6. A bemenő víz hőmérséklete meghaladja a 38 °C-t (100 °F). 7. A magasnyomású tömlő eldugult vagy szivárog. 8. A szórópisztoly szivárog. 9. A szórófej eldugult.	1. Tegyen fel magasnyomású szórófejet. 2. Tisztítsa meg a bemenetet. 3. Biztosítson megfelelő vízáramlást. 4. Egyenesítse ki a bemeneti tömlőt, javítsa meg a szivárgást. 5. Ellenőrizze és tisztítsa meg a bemeneti tömlő szűrőjét. 6. Biztosítson hűvösebb vizet. 7. Távolítsa el a dugulást a kimeneti tömlőből, cserélje le, ha szivárog. 8. Cserélje ki a szórópisztolyt. 9. Tisztítsa meg a szórófejet.
A tisztítószer nem keveredik a permetbe	1. Nem ér bele a tisztítószerbe a tisztítószer felszívó cső. 2. A tisztítószer felszívó cső eldugult vagy megrepedt. 3. Magasnyomású szórófejet használ. 4. Ellenőrizze a tisztítószer felszívó csőben elakadt golyót.	1. Helyezze a tisztítószer felszívó csövet a tisztítószerbe. 1. Tisztítsa meg vagy cserélje ki a tisztítószer felszívó csövet. 3. Cserélje ki a szórófejet a fekete szórófejre. 4. Free Tisztítószer felszívó ellenőrző golyó.
A motor hibátlan ha nincs megterhelve, azonban elakad, amikor terhelés éri	Motor speed is too Lassan.	Állítsa az elfojtókart a FAST (gyors) ( ) helyzetbe.
Nem indul be a motor, üzemeltetés közben leáll vagy beindul, de egyenletlenül jár.	1. A motorkapcsoló KI (0) állásban van. 2. Alacsony az olajszint. 3. Elfogyott az üzemanyag. 4. A gyújtógyertya kábel nincs csatlakoztatva a gyújtógyertyához. 5. A készülékben túl sok víz található.	1. Állítsa a motorkapcsolót BE (I) állásba. 2. Töltse fel az olajat a megfelelő szintre. 3. Töltsön üzemanyagot az üzemanyagtartályba. 4. Csatlakoztassa a gyújtógyertyához a vezetéket. 5. Várjon 5 percet és próbálja meg újra beindítani a motort.

Minden egyéb problémával forduljon jóváhagyott Briggs & Stratton forgalmazóhoz.

Műszaki adatok

Modell		020740-00	020741-00
Megengedett nyomás	MPa/bara/psi	23.4/234/3,400*	22.1/221/3,200*
Maximális áramlás	lpm/gpm	11.0/2.9*	11.0/2.9*
Névleges nyomás és áramlás	MPa/bara/psi @ lpm/gpm	21.4/214/3,100 @ 8.7/2.3*	19.3/193/2,800 @ 8.3/2.2*
Max. vízellátás hőmérséklet	°C/°F	38/100	38/100
Lökettérfogat	cm^3/köbhüvelyk	208/22.69	208/22.69
Gyertyahézag	mm/hüvelyk	0.76/0.030	0.76/0.030
Üzemanyag-tartály térfogata	liter/Qt.	2.8/3.0	2.8/3.0
Olajkapacitás	liter/uncia	0.6/20	0.6/20
Hangnyomásszint 3 méter távolságban	dBA	94§	94§

Névleges teljesítményadatok: Az egyes benzinmotoros modellek bruttó teljesítményét a SAE (Society of Automotive Engineers) J1940 kódjának megfelelő (a kismotorok teljesítményének és nyomatékának meghatározására vonatkozó eljárás szerinti) jelöléssel, a SAE J1995 szerint adjuk meg. Az „rpm” jelölésű motoroknál a forgatónyomatékot 2600-as percenkénti fordulatszámon határozták meg, a többi motornál 3060-as percenkénti fordulaton mérték; a teljesítmény (lóerő) értékeket 3600-as percenkénti fordulatszámon mérték. A bruttó teljesítménygörbék megtekinthetők a www.BRIGGSandSTRATTON.COM oldalon. A nettó értéket a kipufogó és a légtisztító felszerelése után mérik, míg a bruttó teljesítményértékeket ezek nélkül határozzák meg. A valódi bruttó motorteljesítmény magasabb a nettó motorteljesítménynél; ezt többek között az üzemeltetéskori környezeti tényezők és a motoronként változó eltérések is befolyásolják. A motorokat a termékek széles skálájába szerelik be, ezért előfordulhat, hogy a benzinmotor egyes erőgépekben nem képes a névleges bruttó teljesítmény leadására. A különbség különféle tényezőkön, így például, de nem kizárólag a motor különböző alkatrészein (légtisztító, kipufogó, töltő, hűtő, karburátor, üzemanyag szivattyú, stb.), a felhasználás korlátain, az üzemi környezeti tényezőkön (hőmérséklet, páratartalom, tengerszint feletti magasság) és a motoronként változó különbségeken múlik. A gyártási és kapacitásbeli korlátok miatt a Briggs & Stratton a motort magasabb névleges teljesítményű motorra cserélheti.

* Az EN 60335-2-79: 2012 szerint.

§ A hangértékek mérése a Tasmaniai Környezetgazdálkodási és szennyezés ellenőrzési (Egyéb zaj) Szabályzat szerint történt.

Not for Reproduction

BRIGGS & STRATTON GARANCIAFELTÉTELEI

KORLÁTOZOTT JÓTÁLLÁS

A Briggs & Stratton garantálja, hogy az alább meghatározott jótállási időszak alatt ingyen kicseréli az anyagában vagy megmunkálásában hibás alkatrészeket. A jelen jótállás keretében javításra vagy cserére beküldött termékek szállítási költsége a vevőt terheli. A jótállás az alábbi időtartamra vonatkozik az alábbi feltételekkel. A jótállás keretén belüli javítást a BRIGGSandSTRATTON.COM weboldalon található forgalmazó térkép szerinti legközelebbi hivatalos szerviz végzi el. A vevő felveszi a kapcsolatot a hivatalos szervizzel, majd eljuttatja a terméket a hivatalos szerviz részére vizsgálat és tesztelés céljából.
A termékre egyéb kifejezett jótállás nem vonatkozik. A vélelmezett garancia, beleértve az eladhatóságra és az adott célra történő alkalmasságra vonatkozó garanciát, az alábbiakban részletezett garanciális időtartamra, vagy a törvény által megállapított időtartamra korlátozódik. **A véletlen vagy következményes károk a törvény által megengedett mértékig ki vannak zárva a jótállásból.** Egyes államok és országok nem engedélyezik a törvény által előírt (vélelmezett) jótállás időbeli korlátozását, és egyes államok és országok nem engedélyezik a véletlen vagy következményes károk kizárását vagy korlátozását, ezért a fenti korlátozás és kizárás nem feltétlenül vonatkozik Önre. A jelen garancia sajátos törvényes jogokat biztosit Önnek, és elképzelhető, hogy egyéb jogai is vannak, amelyek államonként és országonként változnak.**

JÓTÁLLÁSI IDŐSZAK

Tétel	Lakossági használat	Ipari használat
Készülék	24 hónap	3 hónap
Motor*	24 hónap	3 hónap
Akkumulátor (ha fel van szerelve)	3 hónap	Nincs

***** Kizárólag a Briggs & Stratton motorokra vonatkozik. A nem Briggs & Stratton motorokra a motor gyártójának a jótállása vonatkozik. A károsanyag-kibocsátással kapcsolatos alkatrészekre a Károsanyag-kibocsátásra vonatkozó garancia vonatkozik.
****** Ausztráliában – Az ausztrál fogyasztóvédelmi törvény értelmében a termékünkre vonatkozó jótállást nem lehet kizárni. Súlyos meghibásodás esetén a vásárló a termék cseréjére vagy vételárának a megtérítésére valamint az ésszerűen belátható veszteségek és károk megtérítésére jogosult. A vásárló továbbá jogosult a termék megjavíttatására vagy cseréjére ha a termék nem elfogadható minőségű és a hiba nem számít súlyos meghibásodásnak. A jótállás keretében történő javítás elvégzéséhez keresse fel a a BRIGGSandSTRATTON.COM oldalon elérhető forgalmazói térképünk szerinti legközelebbi hivatalos szervizt, vagy hívja a 1300 274 447 telefonszámot, vagy írjon a következő email címre vagy címre: salesenquires@briggsandstratton.com.au, Briggs & Stratton Australia Pty Ltd, 1 Moorebank Avenue, NSW, Ausztrália, 2170.
A jótállási időszak a termék első magán vagy üzleti vásárló által történő megvásárlásának napján kezdődik. A „lakossági használat” a magánvásárló által történő személyes, háztartási célú használtra vonatkozik. Az „ipari használat” egyéb, kereskedelmi, jövedelemtermelő vagy kölcsönzési célú használatra vonatkozik. Ha a terméket ipari használatban üzemeltetik, akkor a terméket a jelen jótállás szempontjából a továbbiakban ipari felhasználású cikknek kell tekinteni.
Kérjük, őrizze meg a vásárlás tényét bizonyító nyugtát. Amennyiben a jótállási szolgáltatás igénybevételekor nem tudja igazolni a vásárlás eredeti dátumát, akkor a termék gyártási dátuma alapján határozzuk meg a jótállási időszakot. Nem szükséges a termék regisztrációja a Briggs & Stratton termékek jótállási szolgáltatásának az igénybevételéhez.

AZ ÖN TERMÉKÉRE VONATKOZÓ JÓTÁLLÁS

A jótállási szolgáltatás kizárólag a Briggs & Stratton hivatalos szervizeiben vehető igénybe. A jótállás kizárólag az anyag- vagy megmunkálási hibákra vonatkozik. A jótállás nem vonatkozik a nem rendeltetésszerű vagy gondatlan használatra, a nem megfelelő karbantartásra vagy javításra, a normális elhasználódásra, vagy állott, nem jóváhagyott üzemanyag használatára.
Nem rendeltetésszerű vagy gondatlan használat - A termék megfelelő, rendeltetésszerű használatát a használati útmutató ismerteti. A jelen jótállás nem vonatkozik a használati útmutatóban leírtaktól eltérő használatra vagy a termék károsodás utáni használatára. A jótállás nem érvényes, ha eltávolítják a terméken szereplő sorozatszámot vagy ha a terméket bármilyen módon átalakítják, vagy ha a terméken a nem rendeltetésszerű használat nyoma, például ütődéskár, víz vagy vegyszer által okozott korrózió látható.
Nem megfelelő karbantartás és javítás - A terméket a használati útmutatóban szereplő eljárások és ütemtervek szerint kell karbantartani, a termék szervizelését és javítását eredeti Briggs & Stratton vagy annak megfelelő alkatrészekkel kell végezni. A karbantartás hiánya vagy a nem eredeti alkatrészek felhasználása által okozott kárra a jótállás nem vonatkozik.
Elhasználódás – Mint minden más gépi eszköz, ez a készülék is ki van téve a elhasználódásnak, még megfelelő karbantartás mellett is. A jótállás nem vonatkozik a normális használat következtében élettartamának végére ért alkatrész vagy készülék javítására. Nem vonatkozik a jótállás a karbantartásra vagy a kopó alkatrészekre, mint például a szűrőkre, gépszíjakra, vágópengékre, fékkorongokra (a motor fékkorongját kivéve), mivel ezek könnyen elhasználódó alkatrészek, kivéve ha az elhasználódás az anyag vagy a megmunkálás hibájából ered.
Állott vagy nem jóváhagyott üzemanyag - A termék megfelelő működése érdekében a használati útmutatóban meghatározott feltételeknek megfelelő, friss üzemanyagot kell használni. A motorban vagy a készülékben az állott vagy a nem jóváhagyott üzemanyag (pl. E15 vagy E85 etanol keverék) használata által okozott károkra a jótállás nem vonatkozik.
Egyéb kizáró feltételek - A jótállás nem vonatkozik baleseti, helytelen használatból és javításból vagy átalakításból eredő, valamint fagy- és vegyi tönkremenetel által okozott károkra. A jótállás nem vonatkozik olyan alkatrészekre vagy kiegészítőkre, amelyeket a termék csomagolása eredetileg nem tartalmazott. Nem vonatkozik a jótállás a közüzemi energiaforrás helyett elsődleges energiaforrásként alkalmazott készülékekre vagy életmentő készülékekben alkalmazott eszközökre. A jótállás nem vonatkozik használt, felújított, másodkézből vásárolt, vagy demonstrációs eszközökre vagy motorokra. A jótállás nem vonatkozik természeti csapásokból vagy egyéb vis maior eseményekből eredő károkra, amelyek a gyártó hatáskörén kívül esnek.

80010169_HU Rev C

Not for Reproduction

Indice

Simboli di sicurezza e di controllo 4
Descrizione dell'attrezzatura 5
Montaggio 5
Funzioni e comandi 5
Funzionamento 5
Manutenzione 8
Rimessaggio 9
Individuazione e soluzione dei problemi 10
Dati tecnici 10
Garanzia 11

Simboli di sicurezza e di controllo

Il simbolo avvertenza per la sicurezza indica un potenziale rischio di lesioni personali. Per indicare il tipo di pericolo può essere utilizzato un simbolo di sicurezza. **AVVERTENZA** indica un rischio che, se non evitato, *potrebbe* avere come conseguenza morte o lesioni gravi. **ATTENZIONE** indica un rischio che, se non evitato, *potrebbe* provocare lesioni minori o lievi. ***AVVISO*** indica informazioni considerate importanti, ma non relative a pericoli.

Simbolo di avvertenza di sicurezza

Manuale di istruzioni

Fumi tossici

Superficie calda

Caduta

Incendio

Acqua Non Potabile

Ustione chimica

Esplosione

Scossa elettrica

Mozgó részek

Oggetti volanti

Schegge

Parti in movimento

Iniezione di fluidi

Rapido

Lento

Aria

In marcia

Controllare il livello dell'olio

Non avviare il motore

Carburante chiuso

Carburante aperto

Off (Spegnimento)

On (Accensione)

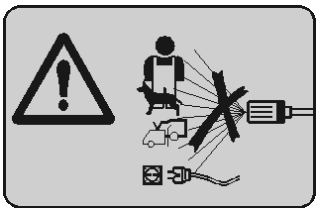

Non puntare mai la pistola verso di sé, verso altri o verso animali. Non spruzzare mai vicino alla fonte di alimentazione o all'unità stessa.

Questa macchina non è destinata all'utilizzo da parte di persone (inclusi bambini) le cui capacità fisiche, sensoriali o mentali siano ridotte, o che siano privi della sufficiente esperienza o conoscenza del sistema, salvo che siano guidati e istruiti sul funzionamento in sicurezza e sulla comprensione dei pericoli connessi.

AVVERTENZA!

- Questo apparecchio è stato progettato per l'utilizzo con il detergente fornito o raccomandato dal produttore. L'uso di altri detergenti o prodotti chimici può pregiudicare la sicurezza dell'apparecchio.
- Getti ad alta pressione possono essere pericolosi se ustilizzati impropriamente. Il getto non deve essere diretto verso persone, apparecchiature elettriche in tensione o l'apparecchio stesso.
- Non usare l'apparecchio nelle vicinanze di persone, a meno che non stiano indossando indumenti protettivi.
- Non puntare il getto contro se stessi o altri, al fine di pulire gli indumenti o calzature.
- Rischio di esplosione – Non spruzzare liquidi infiammabili.
- Gli apparecchi per la pulizia ad alta pressione non devono essere usati da bambini o personale non qualificato.
- I tubi per l'alta pressione, raccordi e giunti sono importanti per la sicurezza dell'apparecchio. Utilizzare solo tubi, raccordi e giunti raccomandati dal produttore.
- Per garantire la sicurezza della macchina, utilizzare esclusivamente ricambi originali del produttore o approvate dallo stesso.
- L'acqua che passa attraverso i disconnettori è considerata non potabile.
- Non utilizzare l'apparecchio se le parti principali o importanti dell'apparecchio sono danneggiati, ad esempio, dispositivi di sicurezza, tubi flessibili ad alta pressione, pistola a grilletto.
- Nel caso in cui la chiave di accensione o la batteria non fossero presenti, la disconnessione può essere effettuata con mezzi equivalenti.
- Non usare macchine dotate di motore a combustione in ambienti chiusi a meno che non sia presente un sistema di ventilazione approvato dalle autorità nazionali per il lavoro.
- Assicurarsi che i fumi di scarico non siano in prossimità di prese d'aria.
- Assicurarsi che i fumi di scarico non siano in prossimità di prese d'aria.
- L'interruttore del motore deve essere nella posizione OFF (0) durante la pulizia, la manutenzione e la sostituzione dei componenti.

Not for Reproduction

Targhetta di avvertenza Figura 1

L'unità è provvista di una targhetta di emergenza per informare l'utente di possibili pericoli per la sicurezza. Se la targhetta si danneggiasse o diventasse illeggibile, contattare il proprio concessionario Briggs & Stratton locale per farla sostituire con una nuova.

Informazioni di contatto dell'ufficio europeo

Per domande riguardanti le emissioni in Europa, contattare l'ufficio europeo all'indirizzo:

Max-Born-Straße 2, 68519 Viernheim, Germania

Descrizione dell'attrezzatura

Leggere con attenzione questo manuale per acquisire dimestichezza con l'idropulitrice e per conoscerne le applicazioni, le limitazioni e i pericoli che comporta. Conservare l'originale delle presenti istruzioni per eventuali future consultazioni.

Questo sistema di alta qualità per uso domestico è dotato di ruote da 10", pompa assiale con pistoni in acciaio inossidabile, sistema di raffreddamento automatico, sistema di sifonaggio del detergente, erogatori ad attacco rapido, tubo ad alta resistenza da 9,1 metri e altro ancora.

È stato compiuto ogni sforzo per assicurare che le informazioni in questo manuale siano precise e aggiornate. Tuttavia, il produttore si riserva il diritto di modificare, alterare o perfezionare in qualsiasi momento il prodotto e la relativa documentazione, senza alcun preavviso.

AVVISO In caso di domande relative all'utilizzo che si intende fare del prodotto, rivolgersi al proprio rivenditore o contattare un centro di assistenza nella propria zona. Non azionare MAI l'unità se i componenti sono rotti o mancanti, senza il carter o le coperture di protezione. NON aggirare i dispositivi di sicurezza di questa macchina. NON modificare in alcun modo l'idropulitrice. Questa attrezzatura è progettata per essere usata **SOLO** con componenti autorizzati da Briggs & Stratton.

Trasporto

Quando si trasporta l'attrezzatura con un veicolo o con un carrello, SVUOTARE il serbatoio del carburante e chiudere il rubinetto del carburante, se presente, portandola in posizione OFF (0). NON inclinare il motore o l'attrezzatura al punto da provocare la fuoriuscita del carburante.

Montaggio

Montaggio dell'impugnatura Figura 2 3

1. Posizionare l'impugnatura (**2, A**) sui supporti e allineare i fori.
2. Inserire i bulloni a testa tonda (**2, B**) nei fori dall'esterno dell'unità, unirli ai pomelli di plastica (**2, C**) e stringere.
3. Attaccare le clip di metallo (**3,A**) installando i bulloni (**3,B**) nei fori sul lato sinistro della maniglia (di fronte all'unità). Attaccare le manopole di plastica (**3,C**) e stringere.
4. Inserire gli occhielli di gomma (**3,D**) nei fori della maniglia.

AVVISO Prima di ogni installazione, immergere gli occhielli in acqua saponata.

Funzioni e comandi Figura 4

A	Tubo dell'alta pressione	**L**	Scarico olio
B	Ugelli	**M**	Rabbocco dell'olio
C	Filtro dell'aria	**N**	Interruttore del motore
D	Pompa	**P**	Starter di contraccolpo
E	Uscita alta pressione	**R**	Rubinetto carburante
F	Ingresso acqua	**S**	Leva dell'aria
G	Etichetta di avviso	**T**	Leva acceleratore
H	Sistema di raffreddamento automatico	**U**	Serbatoio del carburante
J	Tubo di sifonaggio del detergente	**V**	Prolunga ugello con attacco rapido
K	Targhetta di identificazione	**W**	Pistola

Funzionamento

Oli consigliati Figura 5

Per le migliori prestazioni, si consiglia l'uso di oli con certificato di garanzia Briggs & Stratton. Altri oli detergenti di alta qualità sono accettabili se classificati per servizio SF, SG, SH, SJ o superiore. NON utilizzare additivi speciali.

Le temperature esterne determinano l'appropriata viscosità dell'olio per il motore. Utilizzare lo schema per selezionare la migliore viscosità in base all'intervallo di temperature esterne previste.

* Al di sotto di 4 °C (40 °F) l'uso di SAE 30 provoca un avvio difficile.

** Al di sopra di 27 °C (80 °F) l'uso di 10W30 può incrementare il consumo di olio. Controllare il livello dell'olio con maggiore frequenza.

Controllare/aggiungere olio motore Figura 4 6

Il livello dell'olio dovrebbe essere controllato prima di ogni utilizzo o almeno ogni 8 ore di funzionamento. Mantenere costante il livello dell'olio.

1. Assicurarsi che l'idropulitrice sia su una superficie piana.
2. Pulire l'area attorno al tappo di riempimento per l'olio (**4,M**) e rimuovere il tappo.
3. Verificare che l'olio raggiunga il punto di tracimazione (**6,A**) del serbatoio.
4. Se necessario, versare lentamente l'olio nel serbatoio. Verificando spesso il livello, riempire fino al punto di tracimazione.

AVVISO Attendere che l'olio si sia stabilizzato. Pulire l'astina di livello dopo la verifica del livello dell'olio. NON riempire eccessivamente.

5. Riposizionare e stringere il tappo di rifornimento dell'olio.

AVVISO NON cercare di avviare il motore prima di aver completato la manutenzione con l'olio consigliato. Ciò potrebbe provocare guasti al motore.

⚠ **ATTENZIONE** Evitare il contatto prolungato o ripetuto della pelle con l'olio motore esausto. Test effettuati su cavie da laboratorio hanno dimostrato che l'olio motore esausto è cancerogeno per la pelle. Lavare accuratamente le parti esposte con acqua e sapone.

TENERE LONTANO DALLA PORTATA DEI BAMBINI. NON INQUINARE. PRESERVARE LE RISORSE. PORTARE L'OLIO USATO NEI CENTRI DI RACCOLTA.

Not for Reproduction

Rifornimento carburante Figura 7

È necessario che la benzina sia conforme a questi requisiti:

- Benzina senza piombo pulita e nuova.
- Minimo 91 RON (87 ottani/87 AKI). Per l'uso ad altitudini elevate, vedere *Altitudine elevata*.
- Benzina con fino a un massimo del 10% di etanolo (gasolio) è accettabile.

AVVISO L'uso di carburanti non approvati potrebbe danneggiare il prodotto e causare la perdita della garanzia. NON usare benzine non approvate, come E15 e E85. NON miscelare olio nella benzina o modificare il motore in modo che funzioni con carburanti alternativi. Per proteggere il sistema di alimentazione dalla formazione di residui gommosi, miscelare l'additivo stabilizzante al carburante. Consultare *Rimessaggio*. Non tutti i carburanti sono uguali. Se si verificano problemi di avviamento o di prestazioni, sostituire il carburante con quello di un altro fornitore o con un'altra marca. Questo motore è certificato per funzionare a benzina. Il sistema di controllo delle emissioni di questo motore è EM (Engine Modifications).

AVVERTENZA! Il carburante e i suoi vapori sono estremamente infiammabili ed esplosivi e potrebbero provocare ustioni, incendi o esplosioni con conseguenti gravi lesioni, provocando gravi lesioni o la morte. Spegnere il motore dell'idropulitrice e lasciarlo raffreddare per almeno 2 minuti prima di togliere il tappo del carburante. Allentare lentamente il tappo per scaricare la pressione nel serbatoio. Il rifornimento del carburante deve essere effettuato all'aperto. NON riempirlo eccessivamente. Lasciare libero lo spazio necessario per l'espansione del carburante. Se il carburante si versa, attendere che sia evaporato prima di avviare il motore. Tenere il carburante lontano da scintille, fiamme libere, fiamme pilota e altre fonti di ignizione. Controllare spesso i tubi del carburante, il serbatoio, il tappo e gli accessori per verificare l'eventuale presenza di incrinature o perdite. Sostituire se necessario. NON accendere o fumare sigarette.

1. Pulire l'area intorno al tappo di rifornimento del carburante e rimuovere il tappo.
2. Versare lentamente carburante SENZA PIOMBO pulito e nuovo nel serbatoio. Evitare di fare tracimare l'olio. Per consentire l'espansione dell'olio, non riempire oltre la base del collo del serbatoio.
3. Richiudere il tappo del serbatoio e attendere, prima di avviare il motore, che l'eventuale carburante fuoriuscito sia evaporato.

Altitudini elevate

Ad altitudini superiori a 1.524 metri, è accettabile benzina con numero minimo di ottani 89 RON (85/85 AKI). Per mantenere la conformità ai requisiti sulle emissioni è richiesta una regolazione per altitudini elevate. Il funzionamento senza regolazione causa prestazioni inferiori, maggiore consumo di carburante e maggiori emissioni. Consultare un rivenditore Briggs & Stratton autorizzato per informazioni sulla regolazione per altitudini elevate. Si sconsiglia l'utilizzo del kit per le altitudini elevate ad altitudini inferiori a 762 m.

Luogo di utilizzo per l'idropulitrice Figura 8

Avvelenamento da ossido di carbonio

AVVERTENZA! I gas di scarico del motore contengono monossido di carbonio, un gas venefico che può uccidere una persona in pochi minuti. NON si vede, non ha gusto o odore. È possibile essere esposti al monossido di carbonio anche senza inalare i gas di scarico. Utilizzare questo prodotto SOLO all'aperto, lontano da finestre, porte e ventole per ridurre il rischio che il monossido di carbonio si accumuli e possa incanalarsi in spazi non occupati. Montare allarmi monossido di carbonio a batteria o inserire allarmi monossido di carbonio con riserva a batteria seguendo le istruzioni del fabbricante. I rilevatori di fumo non possono rilevare il monossido di carbonio. NON utilizzare la macchina dentro casa, all'interno di garage, piani interrati, intercapedini, capanni o altri spazi parzialmente chiusi anche se si utilizzassero ventole o si lasciassero aperte porte e finestre per garantire la ventilazione. Il monossido di carbonio può accumularsi rapidamente in questi spazi e permanere per ore, anche quando l'unità sia stata spenta. Usare SEMPRE questo prodotto sottovento e puntare lo scarico del motore lontano da spazi occupati. Qualora, durante l'utilizzo del prodotto, si avvertissero malessere, vertigini o senso di debolezza, uscire IMMEDIATAMENTE all'aria aperta. Consultare un medico. È possibile un avvelenamento da monossido di carbonio.

Distanze di sicurezza per evitare incendi

AVVERTENZA! Il calore del tubo o dei gas di scarico potrebbe causare la combustione di materiali infiammabili, oggetti, strutture o di carburanti, causando gravi ferimenti o la morte. Mantenere uno spazio libero di almeno 1,5 m su tutti i lati dell'idropulitrice, anche sopra di essa.

Collegare il tubo e l'alimentazione dell'acqua alla pompa Figura 4

AVVISO Assicurarsi che il tubo per l'alta pressione non abbia tagli, perdite o danni.

1. Tirare il collettore del tubo per l'alta pressione (**A**), farlo scorrere dentro la pistola (**W**) e rilasciarlo. Spingere il tubo per assicurarsi che sia ben saldo.
2. Collegare l'altra estremità del tubo all'uscita (**E**) della pompa e stringere.
3. Ispezionare il filtro di ingresso prima di collegare il tubo del giardino alla pompa (**F**). Pulire il filtro se sporco o sostituirlo se danneggiato. NON usare l'idropulitrice se il filtro in ingresso è danneggiato.
4. Assicurarsi che l'impianto idrico sia in grado di erogare 14,76 litri al minuto e che abbia una pressione non inferiore a 0,14-0,55 MPa (1,4-5,5 BAR o 20-80 PSI) nella parte terminale del tubo dell'idropulitrice.
5. Far scorrere l'acqua attraverso il tubo da giardino per rimuovere eventuali detriti.

AVVISO Usare SOLO acqua fredda (non più di 38°C).

AVVISO Usare dispositivi che impediscono l'inversione di flusso all'ingresso della pompa potrebbe causare danni alla pompa stessa. Lasciare almeno 3 m di tubo da giardino libero tra l'idropulitrice e i dispositivi che impediscono l'inversione di flusso.

ATTENZIONE L'acqua defluita attraverso il dispositivo antireflusso non è potabile.

6. Collegare il tubo dell'acqua (non più di 15 m) all'ingresso dell'acqua e serrare.
7. Aprire l'acqua, premere il pulsante rosso sulla pistola

Not for Reproduction

e pigiare sul grilletto per eliminare l'aria dal sistema. Sostituire la pistola se il grilletto non si blocca.

8. Montare la prolunga dell'erogatore (**V**) alla pistola (**W**) e bloccarlo.
9. Tirare l'attacco della prolunga dell'erogatore, inserire l'ugello (**B**) e rilasciare. Spingere l'ugello per assicurarsi che sia ben saldo.

Avviare l'idropulitrice Figura 4

AVVISO NON far girare la pompa senza acqua corrente.

1. Aprire il carburante (**R**) in posizione ON ( ).
2. Impostare l'interruttore (**N**) sulla posizione di accensione ON (I).
3. Spostare la leva dell'acceleratore (**T**) in posizione FAST ( ), simbolo con la lepre sul motore.
4. Aprire l'aria (**S**), posizione CHOKE ( ).

AVVISO Se il motore è caldo, assicurarsi che la leva dell'aria sia in posizione RUN ( ).

AVVERTENZA! Il motorino d'avviamento e le altre parti rotanti potrebbero intrappolare le mani, i capelli, gli indumenti o gli accessori provocando gravi lesioni. NON azionare l'idropulitrice senza il carter o le coperture di protezione. NON indossare indumenti larghi, gioielli o altri oggetti che potrebbero rimanere impigliati nel motorino d'avviamento o in altre parti rotanti. Legare i capelli lunghi e togliere i gioielli.

AVVISO Prima di avviare l'idropulitrice, indossare occhiali e abiti protettivi.

AVVERTENZA! Il getto nebulizzato potrebbe rimbalzare sulle superfici oppure potrebbe spingere oggetti causando gravi lesioni. Indossare sempre occhiali di sicurezza ventilati (protezione dagli spruzzi chimici) che rispettano lo standard ANSI Z87.1 quando si utilizza o ci si trova nelle vicinanze di questa attrezzatura. Indossare sempre abbigliamento protettivo con maniche lunghe, pantaloni lunghi e scarpe chiuse.

5. Quando si avvia il motore, afferrare l'impugnatura della corda di accensione e tirare lentamente fino a percepire una certa resistenza. Poi tirarla velocemente per avviare il motore.

AVVERTENZA! Il contraccolpo (rapida ritrazione) della fune dell'avviatore tirerà velocemente la mano e il braccio verso il motore con pericolo di lussazioni, fratture, contusioni, distorsioni con gravi lesioni. NON tirare mai la corda di accensione senza prima aver rilasciato la pressione accumulata all'interno della pistola. Per avviare il motore, tirare lentamente la corda finché non si sente una certa resistenza, quindi tirarla rapidamente per evitare il contraccolpo. Per evitare movimenti bruschi e possibili ferimenti, afferrare saldamente la pistola con entrambe le mani quando si usa l'acqua ad alta pressione.

6. Riportare lentamente nella posizione iniziale l'impugnatura della corda di accensione. NON lasciare la corda improvvisamente per evitare che sbatta contro il motorino di avviamento.
7. Dopo ogni tentativo di avvio andato a vuoto, puntare la pistola in una direzione sicura, premere il pulsante rosso e tirare il grilletto per scaricare l'alta pressione.
8. Quando il motore si avvia, spostare la leva dell'aria in posizione RUN ( ) mentre il motore si scalda. Se il motore non gira in modo regolare, riportare la leva dell'aria in posizione CHOKE ( ), quindi riportarla in posizione ( ) RUN.

AVVISO Tenere sempre la leva dell'acceleratore in posizione FAST ( ) quando si utilizza l'idropulitrice.

AVVERTENZA! Il flusso di acqua ad alta pressione prodotto da questo apparecchio potrebbe causare tagli alla pelle e ai tessuti sottocutanei, provocando gravi lesioni e potenziali amputazioni. In caso di tagli causati da fluidi ad alta pressione, chiamare immediatamente un dottore. NON trattare la ferita come un semplice taglio. NON permettere ai BAMBINI di pulire la macchina o effettuare la manutenzione senza supervisione. NON puntare mai la pistola verso persone, animali o piante. NON riporre la pistola lasciandola aperta. NON abbandonare la pistola se la macchina è accesa. NON usare mai pistole sprovviste di blocco di sicurezza o non perfettamente funzionanti. NON connettere mai il tubo ad alta pressione alla prolunga dell'ugello.

AVVERTENZA! Il contatto con la zona della marmitta potrebbe causare gravi ferimenti da ustione. NON toccare le superfici estremamente calde e PRESTARE ATTENZIONE ai gas di scarico caldi. Lasciare sempre raffreddare l'apparecchio prima di toccarlo.

AVVERTENZA! Il contatto con la fonte di elettricità potrebbe provocare scosse elettriche o bruciature, con conseguenti gravi lesioni, anche letali. NON bagnare mai la fonte di elettricità.

Erogatori Figura 9

Gli erogatori possono essere cambiati con l'idropulitrice accesa solo dopo aver bloccato il grilletto della pistola.

Per cambiare gli erogatori:

1. Ritrarre la fascetta sulla connessione rapida ed estrarre l'erogatore attualmente montato. Conservare gli ugelli nei fori della maniglia.
2. Selezionare l'erogatore desiderato:
   - Per un risciacquo delicato (pressione più bassa e flusso maggiore), selezionare l'ugello bianco 40° (**A**).
   - Per il risciacquo generico (pressione e flusso medi), selezionare un ugello spruzzatore verde da 25° (**B**) o giallo da 15° (**C**).
   - Per la massima forza pulente (alta pressione e flusso ridotto), selezionare l'ugello rosso 0° (**D**).
   - Per usare un detergente, selezionare l'ugello nero specifico per il sapone (**E**).
3. Ritrarre la fascetta, inserire il nuovo erogatore e rilasciare la fascetta. Spingere l'ugello per assicurarsi che sia ben saldo.

Consigli per utilizzo

- Per una pulizia più efficace, tenere l'ugello da 20 a 61 cm dalle superfici da pulire.
- Se si avvicina troppo l'ugello, specialmente con quello per l'alta pressione, si potrebbe danneggiare la superficie che si sta pulendo.
- Quando si puliscono pneumatici, NON avvicinarsi più di 15 cm.

Applicazione del detergente Figura 4

AVVERTENZA! I prodotti chimici potrebbero causare bruciature, con conseguenti gravi lesioni, anche letali. NON usare liquidi caustici con l'idropulitrice. Usare SOLO detergenti/saponi compatibili per le idropulitrici. Attenersi alle istruzioni del produttore.

Per applicare il detergente, attenersi ai seguenti passaggi.

1. Posizionare il tubo aspiratore (**J**) nel contenitore per il detergente.
2. Installare l'erogatore nero specifico per il detergente.

Not for reproduction

AVVISO Il detergente non può essere usato in combinazione con l'ugello ad alta pressione (Bianco, Verde, Giallo o Rosso).

3. Applicare il detergente su superfici asciutte, iniziando dalla parte inferiore dell'area da lavare e procedendo verso l'alto, con ampi movimenti uniformi e sovrapposti.
4. Attendere che il detergente si impregni, seguendo le istruzioni del produttore, prima di lavare e risciacquare.

AVVISO Lavare il sistema sifonaggio del detergente dopo ogni uso posizionando il tubo in un secchio di acqua pulita, quindi avviare l'idropulitrice con l'ugello nero per 1-2 minuti.

Risciacquo idropulitrice

Per il risciacquo:

1. Rimuovere l'erogatore nero specifico per il detergente dalla prolunga dell'ugello.
2. Selezionare e installare l'erogatore per l'alta pressione.

AVVERTENZA! Il contraccolpo della pistola a spruzzo potrebbe far cadere l'utilizzatore, provocando la morte o gravi lesioni. Usare l'idropulitrice posizionandosi su una superficie stabile. Prestare la massima attenzione nell'eventualità in cui si dovesse usare l'idropulitrice da scale, impalcature o altri luoghi rialzati. Per evitare movimenti bruschi e possibili ferimenti, afferrare saldamente la pistola con entrambe le mani quando si usa l'acqua ad alta pressione.

3. Usare l'alta pressione su di una superficie ridotta e verificare la presenza di eventuali danni. In assenza di danni, continuare il risciacquo.
4. Iniziare il risciacquo dalla parte alta dell'area lavata con ampi movimenti continui similmente al lavaggio.

Sistema di raffreddamento automatico (dissipazione del calore)

L'acqua che circola nella pompa può raggiungere temperature di 51°C se l'idropulitrice rimane accesa per 3-5 minuti senza premere il grilletto della pistola. Il sistema si attiva per raffreddare la pompa **scaricando a terra l'acqua calda.**

Spegnere l'idropulitrice

1. Rilasciare il grilletto della pistola a spruzzo e lasciare girare il motore al minimo per due minuti.
2. Portare il comando acceleratore in posizione MINIMO ( ).
3. Spostare l'interruttore del motore sulla posizione di spegnimento OFF (0).
4. Aprire il carburante in posizione OFF ( ).
5. Dopo ogni spegnimento del motore, puntare SEMPRE la pistola in una direzione sicura, premere il pulsante rosso e tirare il grilletto per scaricare l'alta pressione.

AVVERTENZA! La pistola trattiene acqua ad alta pressione anche quando il motore viene arrestato e l'acqua è chiusa, ciò potrebbe causare gravi ferimenti. Lasciare il tubo ad alta pressione collegato alla pompa e alla pistola fin quando il sistema è pressurizzato. Dopo ogni spegnimento del motore, puntare SEMPRE la pistola in una direzione sicura, premere il pulsante rosso e tirare il grilletto per scaricare l'alta pressione.

Dopo ogni uso

L'acqua non deve rimanere all'interno dell'unità per lunghi periodi di tempo. Sedimenti o minerali possono depositarsi sui componenti della pompa e bloccarla. Dopo ogni utilizzo attenersi alle seguenti procedure:

1. Chiudere l'acqua e far raffreddare il motore.
2. Scollegare il tubo dalla pistola e dall'uscita sulla pompa. Svuotare il tubo dell'acqua, la pistola e la prolunga dell'ugello.
3. Collocare gli ugelli e il tubo sulla maniglia. Collocare la pistola a spruzzo e l'ugello nel raccoglitore.
4. Svuotare la pompa da tutti i liquidi tirando la corda di avviamento circa sei volte.
5. Conservare l'unità in un luogo pulito ed asciutto.

AVVISO Se l'unità non sarà usata per più di 30 giorni, consultare la sezione *Rimessaggio*.

AVVERTENZA! Il carburante e i suoi vapori sono estremamente infiammabili ed esplosivi e potrebbero provocare ustioni, incendi o esplosioni con conseguenti gravi lesioni, anche letali. Conservare lontano da forni, stufe, caldaie, asciugatrici o altri dispositivi con fiamme pilota o altre fonti di accensione in grado di innescare incendi ai vapori del carburante.

Manutenzione

Programma di manutenzione

Seguire le scadenze orarie o periodiche, rispettando quella che si presenta per prima. Si fa tuttavia rilevare che in caso di funzionamento in condizioni difficili, la manutenzione va effettuata più di frequente.

Prime 5 ore
• Cambiare l'olio del motore
Ogni 8 ore o giornalmente
• Rimuovere i detriti
• Controllare il livello dell'olio motore
Ogni 25 ore o una volta all'anno
• Pulire il filtro dell'aria del motore e il pre-filtro[1]
Ogni 50 ore o una volta all'anno
• Cambiare l'olio del motore
• Manutenzione sistema di scarico
Annualmente
• Sostituire la candela
• Sostituire il filtro dell'aria del motore e il pre-filtro
• Manutenzione del sistema carburante
• Manutenzione del sistema di raffreddamento[1]

[1] Effettuare la manutenzione più spesso in presenza di sporcizia o polvere.

Not for Reproduction

Consigli di carattere generale

La manutenzione programmata migliora le prestazioni e prolunga la durata dell'idropulitrice. L'assistenza in garanzia è disponibile esclusivamente presso i rivenditori Briggs & Stratton autorizzati. NON permettere ai BAMBINI di pulire la macchina o effettuare la manutenzione senza supervisione.

La garanzia di questa idropulitrice non copre componenti usati in modo improprio o che siano stati oggetto di negligenza da parte dell'operatore. Per poter usufruire correttamente della garanzia, l'operatore dovrà effettuare la manutenzione attenendosi a questo manuale, rispettando anche le corrette pratiche di rimessaggio descritte nella sezione *Rimessaggio*.

⚠ **AVVERTENZA** Per assicurare la sicurezza della macchina, usare solo parti di ricambio originali o approvate dal produttore. In caso di domande relative alla sostituzione dei componenti della vostra idropulitrice, visitare il nostro sito Web all'indirizzo **BRIGGSandSTRATTON.COM**.

UE Fase V: Valori CO2

È possibile consultare i valori CO2 dei motori Briggs & Stratton approvati scrivendo 'CO2' nella barra di ricerca su BriggsandStratton.com.

Valvola a sfera del sistema di sifonaggio del detergente

Occasionalmente la valvola a sfera del sistema di sifonaggio del detergente potrebbe bloccarsi a causa dell'usura, di sapone secco o dei minerali nell'acqua. La valvola a sfera può essere liberata attenendosi ai seguenti passaggi:

1. Chiudere l'acqua.
2. Con il motore spento e dopo aver scaricato la pressione dal sistema, rimuovere il tubo di aspirazione del detergente dal raccordo portagomma sulla pompa.
3. Usando un attrezzo non tagliente con diametro non superiore a 2 mm (7/64") e lungo almeno 25,4 mm (1"), come una brugola, inserire lentamente il raccordo portagomma fino a quando non si avverte una resistenza. Questa resistenza è la valvola a sfera.
4. Spingere lentamente in basso fino ad avvertire un lieve spostamento della sfera, non spingere oltre 3 mm (1/8"). Per sbloccare la sfera potrebbe essere necessaria una leggera pressione.
5. Se necessario, ripetere le fasi 4 e 5.
6. Rimontare il tubo di aspirazione del detergente sul raccordo portagomma.
7. Trattare con PumpSaver come descritto nella sezione *Protezione della pompa* durante i periodi di inattività.

Manutenzione ugello Figura 4

Pulire l'ugello per correggere l'eccesso di pressione causato da intasamenti:

1. Chiudere l'acqua.
2. Rimuovere l'erogatore dall'estremità della prolunga dell'ugello.
3. Usare una piccola puntina o una graffetta per rimuovere eventuali materiali estranei dall'ugello (**B**).
4. Reinserire l'erogatore nella prolunga dell'ugello.

Manutenzione O-Ring Figura 10

L'utilizzo di un lubrificante (grasso minerale o sintetico) aiuta a migliorare la tenuta degli o-ring. Applicare il lubrificante agli o-ring prima di assemblare il tubo da giardino alla pompa (**A**), il tubo ad alta pressione (**B**), la pistola (**C**) e la prolunga (**D**).

Per acquistare il kit di manutenzione o-ring rivolgersi ai rivenditori Briggs & Stratton autorizzati. Per gli interventi di assistenza relativi agli o-ring dell'unità in oggetto, consultare il foglio di istruzione a corredo del kit. Non riparare MAI raccordi con perdite con sigillante di qualsiasi tipo. Sostituire l'o-ring o la guarnizione.

Pezzi di ricambio

Kit manutenzione o-ring 705002
Filtro ingresso acqua B2384GS
Flacone olio motore 100005E
PumpSaver 6039

Rimessaggio

Se si prevede di non riutilizzare l'idropulitrice per più di 30 giorni si dovrà preparare il motore e la pompa per il rimessaggio.

Proteggere la pompa

Per proteggere la pompa da eventuali danni causati da depositi di minerali o dal congelamento, usare PumpSaver per prevenire la formazione di ghiaccio e lubrificare pistoni e guarnizioni.

AVVISO La mancata protezione dell'unità dalle temperature di congelamento danneggerà la pompa e renderà l'unità inutilizzabile. I danni da congelamento non sono coperti dalla garanzia.

Protezione dell'impianto di alimentazione

Se conservato per oltre 30 giorni, il carburante può scadere. Il carburante scaduto fa sì che si formino depositi acidi e gommosi nell'impianto di alimentazione o su parti essenziali del carburatore.

Non è necessario scaricare il carburante dal motore se viene aggiunto uno stabilizzante secondo le istruzioni. Prima del rimessaggio, far girare il motore per due minuti per far circolare lo stabilizzante in tutto l'impianto carburante.

Se la benzina contenuta nel motore non è stata trattata con uno stabilizzante, deve essere scaricata in un contenitore approvato. Far andare il motore finché non si arresta per mancanza di carburante. Si consiglia l'uso di uno stabilizzante nel contenitore per mantenere la freschezza.

Altri suggerimenti per il rimessaggio

1. NON conservare il carburante da una stagione all'altra, a meno che non sia stato trattato come descritto nella sezione *Protezione dell'impianto di alimentazione.*
2. Coprire l'apparecchio con una copertura protettiva adeguata in modo che non trattenga l'umidità.

AVVERTENZA! I teli protettivi potrebbero causare incendi con conseguenti gravi lesioni, anche letali. NON appoggiare mai un telone protettivo su un'idropulitrice calda. Lasciar raffreddare l'apparecchio per un tempo adeguato prima di coprirlo.

3. Conservare l'unità in un luogo pulito ed asciutto.

Not for Reproduction

Individuazione e soluzione dei problemi

Problema	Causa	Correzione
La pompa presenta i seguenti problemi: assenza di pressione, pressione discontinua, vibrazioni, perdita di pressione, ridotto volume d'acqua.	1. Montato l'erogatore per la bassa pressione. 2. L'ingresso dell'acqua è bloccato. 3. Alimentazione dell'acqua inadeguata. 4. Il tubo di ingresso è difettoso o ha una perdita. 5. Filtro in ingresso intasato. 6. La temperatura dell'acqua in ingresso è superiore a 38°C. 7. Il tubo dell'alta pressione è bloccato o ha delle perdite. 8. La pistola ha delle perdite. 9. L'erogatore è ostruito.	1. Sostituire con l'ugello per l'alta pressione. 2. Pulire l'ingresso. 3. Fornire un flusso d'acqua adeguato. 4. Stendere il tubo dell'acqua, riparare le perdite. 5. Controllare e pulire il filtro del tubo in ingresso. 6. Usare acqua più fredda. 7. Rimuovere le ostruzioni nel tubo, sostituirlo in caso di perdite. 8. Sostituire la pistola. 9. Pulire l'erogatore.
Il detergente non si mescola al getto.	1. Il tubo di aspirazione del detergente non è immerso. 2. Il tubo di aspirazione del detergente è intasato o rotto. 3. Montato l'erogatore per l'alta pressione. 4. Valvola a sfera bloccata all'interno del sistema di aspirazione del detergente.	1. Inserire il tubo di aspirazione nel detergente. 2. Pulire o sostituire il tubo di aspirazione del detergente. 3. Sostituire con l'erogatore nero. 4. Liberare la valvola a sfera del sistema di sifonaggio del detergente.
Il motore gira bene al minimo ma "borbotta" sotto sforzo.	Il regime del motore è troppo basso.	Portare il comando acceleratore in posizione FAST ( ).
Il motore non si avvia, si spegne durante il funzionamento o si avvia e funziona in modo irregolare.	1. Interruttore del motore in posizione spegnimento OFF (0). 2. Livello dell'olio basso. 3. Carburante esaurito. 4. Cavo della candela scollegato dalla candela. 5. Ingolfamento.	1. Impostare l'interruttore del motore sulla posizione di accensione ON (I). 2. Ripristinare il livello corretto di olio nella coppa. 3. Rifornire il serbatoio carburante. 4. Collegare il cavo alla candela. 5. Attendere 5 minuti e riavviare il motore.

Per altre informazioni, consultare un concessionario Briggs & Stratton autorizzato.

Not for Reproduction

Dati tecnici

Modello		020740-00	020741-00
Pressione ammessa	MPa/BAR/PSI	23.4/234/3,400*	22.1/221/3,200*
Portata massima	LPM/GPM	11.0/2.9*	11.0/2.9*
Pressione e portata nominali	MPa/BAR/PSI @ LPM/GPM	21.4/214/3,100 @ 8.7/2.3*	19.3/193/2,800 @ 8.3/2.2*
Massima temperatura della fornitura d'acqua	°C/°F	38/100	38/100
Cilindrata	cc/cu. in.	208/22.69	208/22.69
Distanza elettrodo candele	mm/in.	0.76/0.030	0.76/0.030
Capacità carburante	litri/Qt.	2.8/3.0	2.8/3.0
Capacità olio	litri/Ounces	0.6/20	0.6/20
Pressione acustica a 3 m	dBA	94§	94§

Potenza nominale: La potenza nominale lorda per i singoli modelli di motore a benzina è etichettata in conformità con lo standard Small Engine Power & Torque Rating Procedure codice J1940 di SAE (Society of Automotive Engineers) ed è classificata conformemente a SAE J1995. I valori di coppia sono calcolati a 2.600 RPM per i motori con la dicitura "rpm" in etichetta e a 3.060 RPM per tutti gli altri motori; i valori di potenza in cavalli sono calcolati a 3.600 RPM. Le curve di potenza lorda possono essere visualizzate sul sito www.BRIGGSandSTRATTON.COM. I valori di potenza netti sono ricavati con marmitta e filtro dell'aria installati mentre i valori di potenza lordi sono ricavati senza questi accessori. La potenza lorda reale del motore sarà superiore a quella netta ed è influenzata, fra altri fattori, da condizioni operative ambientali e variabilità da motore a motore. Data la vasta gamma di prodotti su cui sono installati i motori, il motore a benzina potrebbe non sviluppare la potenza lorda nominale quando usato su una data apparecchiatura. La differenza è dovuta a diversi fattori compreso, ma non esclusivamente, a varietà dei componenti del motore (filtro dell'aria, marmitta, carica, raffreddamento, carburatore, pompa del carburante, ecc.), restrizioni applicative, condizioni operative ambientali (temperatura, umidità, altitudine) e variabilità da motore a motore. A causa di limitazioni alla produzione e di capacità, Briggs & Stratton potrà sostituire questo motore di serie con un motore di potenza nominale superiore.

* Secondo quanto prescritto dalla norma EN 60335-2-79: 2012.

§ I livelli acustici sono misurati in base alle normative Tasmanian Environmental Management and Pollution Control (Miscellaneous Noise) Regulations.

POLITICA DI GARANZIA BRIGGS & STRATTON

GARANZIA LIMITATA

Briggs & Stratton garantisce che, durante il periodo di garanzia specificato di seguito, provvederà alla riparazione o alla sostituzione gratuita di parti che presentino difetti di materiale o di lavorazione o entrambi. Le spese di trasporto del prodotto di cui si richiede la sostituzione o riparazione in garanzia sono a carico dell'acquirente. La presente garanzia risulta valida per il periodo di tempo indicato nel presente documento ed è soggetta alle condizioni indicate di seguito. Per assistenza in garanzia, rivolgersi al Centro di Assistenza Autorizzato più vicino che si può trovare tramite il nostro localizzatore di rivenditori sul sito BRIGGSandSTRATTON.COM. L'acquirente dovrà contattate il Centro di assistenza autorizzato e mettere a disposizione di quest'ultimo il prodotto per l'ispezione e la verifica.

Non vi è nessun'altra garanzia esplicita. Le garanzie implicite, comprese quelle di commerciabilità e idoneità ad uno scopo particolare, sono limitate al periodo di garanzia indicato di seguito o a quanto consentito dalla legge. **Le responsabilità per danni incidentali o indiretti sono escluse nella misura consentita dalla legge.** Alcuni stati o paesi non permettono limitazioni al periodo di validità di una garanzia implicita e alcuni stati o paesi non permettono l'esclusione o la limitazione della responsabilità per danni incidentali o indiretti, per cui le limitazioni sopra riportate potrebbero non applicarsi al vostro caso. La presente garanzia conferisce specifici diritti legali e il proprietario potrà avere anche altri diritti che variano da Stato a Stato o da Paese a Paese.**

PERIODO DI GARANZIA

Articolo	Uso privato	Utente commerciale
Apparecchio	24 mesi	3 mesi
Motore*	24 mesi	3 mesi
Batteria (se in dotazione)	3 mesi	Nessuna

***** Si applica solo a motori Briggs and Stratton. La garanzia di motori non prodotti da Briggs & Stratton è fornita dal rispettivo costruttore. I componenti relativi alle emissioni sono coperti dalla dichiarazione di garanzia sulle emissioni (Emissions Warranty Statement).

****** In Australia – I nostri prodotti hanno garanzie che non possono essere escluse ai sensi della Australian Consumer Law. L'utente ha diritto alla sostituzione o al rimborso in caso di guasto grave e a un indennizzo per ogni altra perdita o danno ragionevolmente prevedibile. L'utente ha pertanto diritto alla riparazione o alla sostituzione della merce qualora questa non sia di qualità accettabile e il guasto non sia equiparabile a un guasto grave. Per l'assistenza in garanzia, trovate il Centro di assistenza autorizzato più vicino tramite il localizzatore disponibile sul sito BRIGGSandSTRATTON.COM, oppure chiamando il numero telefonico 1300 274 447, oppure scrivendo (tramite e-mail o posta ordinaria) a salesenquires@briggsandstratton.com.au, Briggs & Stratton Australia Pty Ltd, 1 Moorebank Avenue, NSW, Australia, 2170.

Il periodo di garanzia decorre dalla data di acquisto del primo acquirente, sia esso un utente consumatore o professionale. "Uso privato" riguarda un uso personale residenziale da parte di un consumatore al dettaglio Per "uso professionale" si intendono tutti gli altri tipi di utilizzo, l'utilizzo professionale, l'uso per conto terzi e il noleggio. Se il prodotto viene utilizzato a fini commerciali, ai fini della presente garanzia sarà quindi considerato come soggetto ad uso professionale.

Conservare lo scontrino di ricevuta dell'acquisto. Qualora l'acquirente non sia in grado di fornire la prova della data dell'acquisto iniziale nel momento della richiesta di assistenza, il periodo di garanzia verrà determinato utilizzando la data di produzione. Ai fini dell'applicazione della garanzia, non è necessaria la registrazione del prodotto Briggs & Stratton.

INFORMAZIONI SULLA GARANZIA

L'assistenza in garanzia è disponibile esclusivamente presso i Centri di assistenza autorizzati Briggs & Stratton. Questa garanzia si applica solo in casi di difetti di materiali o di lavorazione. Essa non copre danni causati da uso inadatto o da cattivo uso, manutenzione o riparazioni erronee, consumo e usura normali o uso di carburante vecchio o non approvato.

Uso improprio e abuso – L'uso corretto previsto per questo prodotto è descritto nel Manuale per l'operatore. L'uso del prodotto in un modo diverso da quanto descritto nel Manuale per l'operatore, o l'uso del prodotto danneggiato, invalida la garanzia. La garanzia non è consentita se il numero di serie del prodotto è stato rimosso o se il prodotto è stato alterato o modificato in qualche modo o se il prodotto presenta prove di abuso quali danni da impatti o danni da corrosione per acqua/sostanze chimiche.

Manutenzione o riparazioni non corrette – Questo prodotto deve ricevere la manutenzione prevista secondo le procedure e i programmi contenuti nel Manuale per l'operatore e l'assistenza o le riparazioni devono essere eseguite usando componenti Briggs & Stratton o equivalenti. I danni causati da mancata manutenzione o dall'uso di parti non originali non sono coperti dalla garanzia.

Normale usura – Come tutti i dispositivi meccanici, questa unità è soggetta ad usura anche se riceve la manutenzione corretta. La presente garanzia non copre la riparazione nel caso in cui il prodotto o la parte siano giunti al termine della loro durata di uso normale. Gli articoli usati per la manutenzione e soggetti ad usura quali filtri, cinghie, lame di taglio e pastiglie per freni (le pastiglie per i freni del motore sono coperte) non sono coperti da garanzia per le sole caratteristiche di usura, a meno che la causa sia dovuta a difetti di materiali o lavorazione.

Carburante vecchio o non approvato – Per un corretto funzionamento, questo prodotto ha bisogno di carburante pulito che sia conforme ai criteri specificati nel Manuale per l'operatore. Eventuali danni al motore o all'apparecchiatura causati dall'uso di carburanti non approvati (ad esempio, miscele di etanolo E15 o E85) non sono coperti dalla garanzia.

Altre esclusioni – Questa garanzia non comprende eventuali danni dovuti ad incidenti, uso non appropriato, modifiche, alterazioni, manutenzione non adeguata, congelamento o deterioramento chimico. Sono anche esclusi pezzi aggiuntivi e accessori non inclusi nella confezione originale del prodotto. Non viene fornita alcuna garanzia per le apparecchiature usate per l'alimentazione primaria al posto del servizio pubblico o per apparecchiature usate in applicazioni salvavita.

La presente garanzia non copre apparecchiature o motori usati, revisionati, di seconda mano o usati per dimostrazioni. Questa garanzia esclude guasti dovuti ad atti di Dio e altri eventi di forza maggiore al di là del controllo del produttore.

80010169_IT Rev. C

Not for Reproduction

Turinys

Saugos ir valdymo ženklai 4
Įrangos aprašymas 5
Surinkimas. 5
Funkcijos ir valdikliai. 5
Naudojimas 5
Priežiūra. 8
Laikymas 9
Trikčių diagnostika 10
Techniniai duomenys 10
Garantija 11

Saugos ir valdymo ženklai

Saugos įspėjamasis ženklas reiškia galimą sužeidimo pavojų. Saugos ženklas gali būti naudojamas pavojaus tipui nurodyti. **ĮSPĖJIMAS** rodo pavojų, kurio neišvengus, galima patirti mirtiną ar rimtą sužalojimą. **PERSPĖJIMAS** rodo pavojų, kurio neišvengus, galima patirti nedidelį ar vidutinio sunkumo sužalojimą. ***PRANEŠIMAS*** atkreipia dėmesį į naudojimo būdus, kurie neturi įtakos susižeidimams.

Saugos įspėjamasis ženklas

Naudojimo instrukcija

Nuodingi dūmai

Karštas paviršius

Pavojus nukristi

Gaisras

Netinkamas gerti vanduo

Cheminis nudegimas

Sprogimas

Elektros smūgis

Judančios dalys

Atšokę daiktai

Sviedinys

Atatranka

Iniezione di fluidi

Spartusis režimas

Lėtasis režimas

Oro uždarymas

Darbo režimas

Alyvos lygio tikrinimas

Nepaleiskite variklio

Degalų čiaupas uždarytas

Degalų čiaupas atidarytas

Išjungti

Įjungti

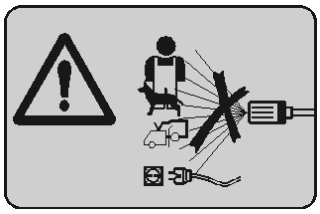

Niekada nenukreipkite purkštuvo į save, kitus asmenis ar gyvūnus. Niekada nepurkškite netoli maitinimo šaltinio arba paties įrenginio.

Šis mechanizmas neskirtas naudoti asmenims (įskaitant vaikus), turintiems fizinę, jutiminę ar protinę negalią ir neturintiems patirties ir žinių. Mechanizmu jie gali naudotis tik prižiūrimi ir gavę instrukcijų dėl saugaus naudojimo bei žinių apie susijusius pavojus.

ĮSPĖJIMAS!

- Šis įrenginys skirtas naudoti su gamintojo tiekiama arba rekomenduojama valymo priemone. Kitų valymo priemonių arba cheminių medžiagų naudojimas gali turėti neigiamos įtakos įrenginio saugai.
- Aukšto slėgio purkštuvai naudojant netinkamai gali būti pavojingi. Purkštuvo negalima nukreipti į žmones, veikiančią elektros įrangą arba patį įrenginį.
- Nenaudokite įrenginio arti žmonių, nebent jie vilki apsauginius drabužius.
- Nenukreipkite purkštuvo į save arba kitus žmones, kad nuvalytumėte drabužius arba batus.
- Sprogimo rizika – nepurkškite degių skysčių.
- Aukšto slėgio valymo įrenginius draudžiama naudoti vaikams arba neišmokytam personalui.
- Aukšto slėgio žarnos, tvirtinimo detalės ir jungtys yra svarbios dėl įrenginio saugos. Naudokite tik gamintojo rekomenduojamas žarnas, tvirtinimo detales ir jungtis.
- Įrenginio saugai užtikrinti naudokite tik gamintojo tiekiamas arba jo patvirtintas originalias atsargines dalis.
- Per atgalinį vožtuvą pratekėjęs vanduo laikomas netinkamu gerti.
- Nenaudokite įrenginio, jei sugadintas arba svarbios įrenginio dalys, pvz., saugos prietaisai, aukšto slėgio žarnos, suaktyvinimo prietaisas.
- Kai nėra užvedimo raktelio ir akumuliatoriaus, atjungti galima analogiškomis priemonėmis.
- Degimo varikliais varomų mašinų nenaudokite patalpose, nebent nacionalinės darbo institucijos patvirtintų, kad patalpos pakankamai ventiliuojamos.
- Pasirūpinkite, kad šalia oro įsiurbimo angų nebūtų išmetama jokių teršalų.
- Draudžiama naudoti netinkamus degalus, nes jie gali būti pavojingi.
- Variklis bus OFF (0) (IŠJUNGIMO) pozicijoje valymo ar techninės priežiūros metu ir keičiant jo dalis.

Įspėjamasis ženklas 1 pav

Ant įrenginio esantis įspėjamasis ženklas informuoja apie galimus saugos pavojus. Jeigu ženklas pažeidžiamas arba tampa neįžiūrimas, pakeiskite jį (kreipkitės į vietinį „Briggs & Stratton“ atstovą ir įsigykite naują ženklą).

Biuro Europoje kontaktinė informacija

Dėl klausimų, susijusių su dujų išlakomis Europoje, kreipkitės į mūsų biurą Europoje, adresu:
Max-Born-Straße 2, 68519 Viernheim, Vokietija

Not for Reproduction

Įrangos aprašymas

Įdėmiai perskaitykite šį vadovą ir susipažinkite su aukštaslėgiu plautuvu. Sužinokite jo naudojimo sritis, apribojimus ir galimus pavojus. Išsaugokite šią originalią instrukciją ateičiai.

Šią aukštos kokybės buitinę sistemą sudaro 25,4 cm (10 colių) ratai, ašinio kumštelio siurblys su nerūdijančiojo plieno stūmokliais, automatinė aušinimo sistema, ploviklio siurbimo sistema, sparčiai prijungiami purkštukai, patvari 9,1 m (30 colių) žarna ir kt.

Buvo imtasi visų priemonių, kad informacija šiame vadove būtų tiksli ir naujausia. Vis dėlto pasiliekame teisę bet kada be išankstinio įspėjimo keisti ir kitaip tobulinti gaminį bei jo dokumentaciją.

PRANEŠIMAS Jeigu turite klausimų dėl paskirties, klauskite atstovo arba kreipkitės į kvalifikuotą techninės priežiūros centrą. NEEKSPLOATUOKITE įrenginio, jeigu dalių trūksta arba jos sulūžusios, taip pat jei neuždėti apsauginiai gaubtai. NEAPEIKITE jokių šio mechanizmo saugos įtaisų. NEMODIFIKUOKITE aukštaslėgio plautuvo. Šis įrenginys skirtas naudoti **TIK** su originaliomis „Briggs & Stratton“ dalimis.

Transportavimas

Prieš transportuojant įrenginį automobiliu arba priekaba būtina IŠTUŠTINTI degalų baką arba UŽDARYTI (0), jei yra, degalų čiaupą. NEVERSKITE variklio arba įrenginio ant šono, nes gali išsilieti degalai.

Surinkimas

Pritvirtinkite rankeną 2 3 pav.

1. Uždėkite rankeną (**2, A**) ant laikiklių ir sulygiuokite skyles.
2. Per skyles iš įrenginio išorės įkiškite varžtus (**2, B**) ir prisukite plastikinę rankenėlę (**2, C**).
3. Pritvirtinkite metalinius spyruoklinius spaustukus (**3,A**) verždami varžtus (**3,B**) per skylutes, esančias kairiojoje rankenos pusėje (nukreipta prieš įrenginį). Pritvirtinkite plastikines rankenas (**3,C**) ir priveržkite.
4. Įkiškite gumines movas (**3,D**) į rankenos angas.

PRANEŠIMAS Kad būtų lengviau įstatyti, visų pirma pamirkykite gumines movas muiluotame vandenyje.

Funkcijos ir valdikliai 4 pav

A	Įspėjimo ženklas	**L**	Alyvos išleidimo anga
B	Aukšto slėgio žarna	**M**	Alyvos įpylimo vieta
C	Oro filtras	**N**	Variklio jungiklis
D	Siurblys	**P**	Rankinis paleidiklis
E	Aukšto slėgio išvestis	**R**	Degalų čiaupas
F	Vandens įleidimo anga	**S**	Oro uždarymo droselio svirtis
G	Įspėjimo ženklas	**T**	Sūkių reguliavimo svirtis
H	Automatinė aušinimo sistema	**U**	Degalų bakas
J	Plautuvo siurbimo žarnelė	**V**	Įmovos ilgiklis su spartaus jungimo jungtimi
K	Techninių duomenų lentelė	**W**	Purkštuvas

Naudojimas

Rekomenduojama alyva 5 pav

Kad mašina veiktų optimaliai, rekomenduojama naudoti pagal „Briggs & Stratton“ garantiją sertifikuotas alyvas. Galima naudoti kitų gamintojų aukštos kokybės alyvas, jeigu jos klasifikuojant priskiriamos techninės priežiūros SF, SG, SH, SJ arba aukštesnei klasei. NENAUDOKITE specialiųjų priedų.

Varikliui tinkama alyvos klampa nustatoma pagal oro temperatūrą. Kad išsirinktumėte tinkamiausią klampą pagal numatomos oro temperatūros diapazoną, vadovaukitės pateikta lentele.

* Naudojant SAE 30 standarto alyvą žemesnėje nei 4 °C (40 °F) oro temperatūroje bus sunku paleisti variklį.

** Naudojant 10W30 standarto alyvą esant aukštesnei nei 27 °C (80 °F) oro temperatūrai, gali padidėti alyvos sąnaudos. Dažniau tikrinkite alyvos lygį.

Variklio alyvos tikrinimas / pildymas 4 6 pav.

Alyvos lygį reikia tikrinti kaskart prieš naudojant arba bent kas 8 naudojimo valandas. Išlaikykite alyvos lygį.

1. Pasirūpinkite, kad aukštaslėgis plautuvas būtų ant lygaus paviršiaus.
2. Nuvalykite sritį aplink alyvos įpylimo angą (**4,M**) ir nuimkite alyvos įpylimo angos dangtelį.
3. Alyvos pildymo angoje patikrinkite ar alyva yra iki perpildymo taško (**6,A**).
4. Jei reikia, lėtai supilkite alyvą į alyvos užpildymo angą. Nuolat tikrindami alyvos lygį, užpildykite iki perpildymo taško.

PRANEŠIMAS Padarykite pauzę, kad alyva subėgtų. Kiekvieną kartą tikrindami alyvos lygį, švariai nuvalykite matuoklį. NEPERPILDYKITE.

5. Užsukite alyvos įpylimo angos dangtelį.

PRANEŠIMAS NEMĖGINKITE sukti arba paleisti variklio, kol į jį tinkamai neįpilta rekomenduojamos alyvos. Taip galima sugadinti variklį.

⚠ **PERSPĖJIMAS** Venkite ilgalaikio arba dažno odos kontakto su panaudota variklio alyva. Nustatyta, kad kai kuriems laboratoriniams gyvūnams panaudota variklio alyva sukelia odos vėžį. Apipiltas vietas kruopščiai nuplaukite vandeniu su muilu.

LAIKYKITE VAIKAMS NEPASIEKIAMOJE VIETOJE. NETERŠKITE APLINKOS. TAUSOKITE IŠTEKLIUS. PANAUDOTĄ ALYVĄ GRĄŽINKITE Į SURINKIMO CENTRUS.

Įpilkite degalų 7 pav

Degalai turi atitikti toliau nurodytus reikalavimus.

- Tai turi būti švarus, nesenas, neetiliuotas benzinas.
- Minimalus oktaninis skaičius turi būti 91 RON (87 / 87 AKI). Jei dirbate dideliame aukštyje virš jūros lygio, žr. skyrių *Didelis aukštis virš jūros lygio*.
- Benzinas, kurio sudėtyje yra iki 10 % etanolio (gazoholio), yra priimtinas.

PRANEŠIMAS Naudojant netinkamus degalus kyla pavojus sugadinti aukštaslėgį plautuvą – tokiu atveju garantija negalios. NENAUDOKITE netinkamo benzino, kaip antai E15 ir E85. NEMAIŠYKITE benzino su alyva, neperdirbkite variklio, kad jis veiktų su kitais degalais.

Kad nesukietėtų degalų sistemos guma, įmaišykite į degalų sistemą stabilizatoriaus. Žr. skyrių *Laikymas*. Ne visi degalai yra vienodi. Jeigu variklis blogai paleidžiamas, netolygiai veikia, pabandykite įsigyti kitokio prekės ženklo ar kito tiekėjo degalų. Šis variklis yra sertifikuotas naudoti benziną. Jo išmetamųjų dujų kontrolės sistema yra EM (variklio modifikacijos).

Not for reproduction

ĮSPĖJIMAS! Degalai ir jų garai yra itin degūs bei sprogūs ir kelia nusideginimo, gaisro ar sprogimo, taip pat sunkaus, net mirtino sužalojimo pavojų. Prieš atsukdami degalų pildymo angos dangtelį, sustabdykite aukštaslėgio plautuvo variklį ir bent 2 minutes palaukite, kol jis atvės. Lėtai atsukite dangtelį, kad bake sumažėtų slėgis. Degalus į baką pilkite lauke. NEPERPILDYKITE bako. Įpilkite degalų tiek, kad dar liktų vietos jiems plėstis. Jeigu degalai išsilietų, prieš paleisdami variklį palaukite, kol jie išgaruos. Būkite atsargūs, kad degalų nepaveiktų kibirkštys, atvira ugnis, nuolat įjungti dujų degikliai, šilumos ir kiti uždegimo šaltiniai. Dažnai tikrinkite, ar nenusidėvėję ir neįskilę tvirtikliai, degalų žarnelės, bakas ir dangtelis. Jei reikia, pakeiskite. NEDEKITE cigaretės ir nerūkykite.

1. Nuvalykite vietą aplink degalų įpylimo angą, nuimkite dangtelį.
2. Lėtai įpilkite švarų, šviežią, BEŠVINĮ kurą į kuro baką. Atsargūs, kad neperpildytumėte. Kad degalai galėtų pasiskirstyti, neužpildykite virš degalų bako kaklelio apačios.
3. Uždėkite degalų įpylimo angos dangtelį ir, prieš paleisdami variklį, palaukite, kol išgaruos išsilieję degalai.

Didelis aukštis virš jūros lygio

Dirbant didesniame nei 1 524 metrų (5 000 pėdų) aukštyje virš jūros lygio galima naudoti 89 RON (85 oktaninio skaičiaus / 85 AKI) benziną. Kad nepadidėtų išmetamųjų dujų kiekis, įrenginį reikia sureguliuoti darbui dideliame aukštyje. Neatlikus tokio reguliavimo sumažės variklio našumas, padidės degalų sąnaudos ir išmetamųjų dujų emisija. Dėl informacijos, kaip nustatyti įrenginį darbui dideliame aukštyje, kreipkitės į įgaliotąjį „Briggs & Stratton“ atstovą. Variklio su dideliam aukščiui skirtu rinkiniu nerekomenduojama naudoti esant mažesniam nei 762 metrų (2 500 pėdų) aukščiui virš jūros lygio.

Aukštaslėgio plautuvo vieta 8 pav

Apsinuodijimas anglies monoksidu

ĮSPĖJIMAS! Variklio išmetamosiose dujose yra anglies monoksido – nuodingų dujų, kurios per kelias minutes gali sukelti mirtį. Jų pamatyti, užuosti ar pajusti jų skonio NEĮMANOMA. Net jei neužuodžiate išmetamųjų dujų kvapo, vis tiek galite būti paveikti anglies monoksido dujų. Kad sumažėtų anglies monoksido susikaupimo ir patekimo į uždaras erdves pavojus, naudokite šį įrenginį TIK lauke kuo toliau nuo langų, durų ar ventiliacijos angų. Vadovaudamiesi gamintojo nurodymais įrenkite akumuliatorinius anglies monoksido detektorius arba elektrinius anglies monoksido detektorius su atsarginiu akumuliatoriumi. Dūmų detektoriai negali aptikti anglies monoksido dujų. NENAUDOKITE šio įrenginio namuose, garaže, rūsyje, tunelyje, angare ar kitoje iš dalies uždaroje patalpoje net ir tuo atveju, jei ji vėdinama ventiliatoriais ar atidarius duris ir langus. Tokiose vietose gali susikaupti anglies monoksido, šios dujos gali laikytis patalpose daug valandų po to, kai įrenginys buvo išjungtas. VISADA pastatykite įrenginį pavėjui ir variklio išmetamųjų dujų vamzdį kreipkite nuo uždarų erdvių. Jeigu naudodami šį gaminį pajustumėte pykinimą, galvos svaigimą ar silpnumą, NEDELSDAMI jį išjunkite ir pasistenkite įkvėpti gaivaus oro. Kreipkitės į gydytoją. Galbūt apsinuodijote anglies monoksidu.

Pavojus uždegti per atstumą

ĮSPĖJIMAS! Karštos išmetamosios dujos gali uždegti degias medžiagas, konstrukcijas, taip pat pažeisti degalų baką ir sukelti gaisrą, galintį sunkiai, net mirtinai, sužeisti. Išlaikykite bent 1,5 m (5 pėdų) atstumą iki visų aukštaslėgio plautuvo pusių, įskaitant viršų.

Prie siurblio prijunkite žarną ir vandens šaltinį 4 Pav

PRANEŠIMAS Patikrinkite, ar ant aukšto slėgio žarnos nėra įtrūkių, protėkių ir pažeidimo požymių.

1. Atitraukite aukšto slėgio žarnos žiedą (**A**), užmaukite ant purkštuvo (**W**) ir paleiskite žiedą. Truktelėdami už žarnos patikrinkite, ar ji tvirtai prijungta.
2. Kitą žarnos galą prijunkite prie siurblio įmovos (**E**) ir prisukite.
3. Prieš prijungdami sodo žarną prie vandens įleidimo angos (**F**) patikrinkite angos tinklelį. Jeigu yra, pašalinkite nešvarumus arba pakeiskite tinklelį. NEPALEISKITE aukštaslėgio plautuvo, jeigu pažeistas angos tinklelis.
4. Pasirūpinkite, kad vandens šaltinis galėtų tiekti 14,76 litro (3,9 galono) vandens per minutę ir kad sodo žarnos gale prie aukštaslėgio plautuvo būtų 0,14–0,55 MPa (1,4–5,5 bar arba 20–80 PSI) slėgis.
5. Paleiskite vandenį per sodo žarną, kad būtų išplauti visi nešvarumai.

PRANEŠIMAS Naudokite TIK šaltą vandenį (iki 38 °C (100 °F)).

PRANEŠIMAS Prie siurblio įmovos naudojant atgalinį vožtuvą kyla pavojus sugadinti siurblį. Tarp aukštaslėgio plautuvo ir atgalinio vožtuvo turi būti bent 3 m (10 pėdų) neįtemptos sodo žarnos.

ĮSPĖJIMAS Per atgalinį vožtuvą pratekėjęs vanduo laikomas netinkamu gerti.

6. Prijunkite sodo žarną (ne ilgesnę negu 15 m (50 pėdų)) prie vandens įleidimo angos ir prisukite.
7. Paleiskite vandenį, nuspauskite raudoną purkštuvo mygtuką ir suspauskite spragtuką, kad iš sistemos pasišalintų oras. Jeigu spragtukas neužsifiksuoja, pakeiskite purkštuvą.
8. Uždėkite antgalio ilgiklį (**V**) ant purkštuvo (**W**) ir prisukite.
9. Patraukite už antgalio ilgiklio žiedo, įkiškite purkštuką ir paleiskite (**B**). Truktelėdami už purkštuko patikrinkite, ar jis tvirtai prijungtas.

Paleiskite aukštaslėgį plautuvą 4 pav

PRANEŠIMAS NEPALEISKITE siurblio, kol neprijungta vandens žarna ir nepaleistas vanduo.

1. Nustatykite degalų svirtį (**R**) į ATIDARYMO (⛽) padėtį.
2. Variklio jungiklį (**N**) pasukite į ĮJUNGIMO (I) padėtį.
3. Nustatykite variklio sūkių reguliavimo svirtį (**T**) į SPARČIOJO REŽIMO padėtį (🐇) (ant variklio pavaizduotas triušis).
4. Nustatykite oro uždarymo svirtį (**S**) į UŽDARYMO (|◥|) padėtį.

PRANEŠIMAS Kad variklis sušiltų, droselio svirtis turi būti nustatyta į DARBINĘ (|↕|) padėtį.

Not for Reproduction

ĮSPĖJIMAS! Paleidiklis ir kitos besisukančios dalys gali įtraukti rankas, plaukus, drabužius ar priedus ir sunkiai sužeisti. NEEKSPLOATUOKITE aukštaslėgio plautuvo, jeigu neuždėti apsauginiai gaubtai. NEDĖVĖKITE laisvų drabužių, papuošalų ar kitų daiktų, kurie galėtų užsikabinti už paleidiklio ir kitų besisukančių dalių. Susiriškite ilgus plaukus ir nusiimkite papuošalus.

PRANEŠIMAS Prieš paleisdami aukštaslėgį plautuvą užsidėkite apsauginius akinius ir apsivilkite apsauginius drabužius.

ĮSPĖJIMAS! Čiurkšlė gali atšokti ar numušti daiktus ir gali sunkiai sužeisti. Naudodamiesi šiuo įrenginiu arba būdami netoli jo dirbkite užsidėję netiesiogiai ventiliuojamus (nuo cheminių medžiagų purslų) apsauginius akinius, atitinkančius ANSI Z87.1. Būtinai dėvėkite apsauginius drabužius, kaip antai ilgarankovius marškinius, ilgas kelnes ir avėkite uždarus batus.

5. Paleiskite variklį – paimkite už paleidimo rankenėlės ir lėtai patraukite, kol pajusite pasipriešinimą. Tada stipriai patraukite, kad variklis pasileistų.

ĮSPĖJIMAS! Įvykus atatrankai (staigus įtraukimas) paleidiklio lynas traukia ranką link variklio greičiau, nei galite pasipriešinti, todėl kyla pavojus sunkiai susižeisti – susilaužyti, įskelti kaulus, pasitempti sausgysles ir susimušti. NETRAUKITE paleidiklio lyno nesumažinę purkštuvo slėgio. Paleisdami variklį lėtai traukite paleidiklio lyną, kol pajusite pasipriešinimą, tada staigiai truktelėkite, kad išvengtumėte atatrankos. Naudodami didelį slėgį tvirtai suimkite purkštuvą abiem rankomis, kad išvengtumėte sužalojimo dėl purkštuvo atmetimo.

6. Lėtai grąžinkite paleidimo rankenėlę. NELEISKITE lynui šauti atgal į paleidiklį.
7. Po kiekvieno nesėkmingo mėginimo paleisti saugiai nukreipkite purkštuvą, nuspauskite raudoną mygtuką ir suspauskite spragtuką, kad sumažėtų slėgis.
8. Kai variklis pasileidžia ir įšyla, lėtai pasukite oro uždarymo droselio svirtį į atidarymo (|⚘|) padėtį. Jeigu variklis trūkčioja, nustumkite oro uždarymo svirtį į UŽDARYMO (|↘|) padėtį, tada į DARBINĘ (|⚘|) padėtį.

PRANEŠIMAS Dirbant su aukštaslėgiu plautuvu variklio sūkių reguliavimo svirtis turi būti nustatyta į SPARČIOJO REŽIMO (🐢) padėtį.

ĮSPĖJIMAS! Šio įrenginio sudaroma aukšto slėgio vandens srovė gali prapjauti odą ir giliau esančius audinius, todėl galimi sunkūs sužeidimai ir amputacija. Jeigu įpjovė skystis, nedelsdami kreipkitės į gydytoją. NESIELKITE taip, tarsi tai būtų įprastinis pjūvis. NELEISKITE VAIKAMS žaisti arba naudoti aukštaslėgį plautuvą. NENUKREIPKITE purkštuvo į žmones, gyvūnus arba augalus. NEPALIKITE purkštuvo užfiksuoto į atidarymo padėtį. NEPALIKITE purkštuvo be priežiūros, kai veikia variklis. NENAUDOKITE purkštuvo be veikiančios spragtuko blokuotės arba apsaugo. NEJUNKITE aukšto slėgio žarnos prie įmovos ilgiklio.

ĮSPĖJIMAS! Prisilietus prie duslintuvo kyla pavojus nudegti ir sunkiai susižeisti. NELIESKITE karštų dalių ir VENKITE karštų išmetamųjų dujų. Palaukite, kol įranga atvės, tik tada ją lieskite.

ĮSPĖJIMAS! Prisilietus prie maitinimo šaltinio kyla pavojus gauti elektros smūgį arba nudegti ir sunkiai, net mirtinai susižeisti. NEPURKŠKITE arti maitinimo šaltinio.

Patarimai, kaip purkšti 9 pav

Purkštukus galima keisti ir aukštaslėgiam plautuvui veikiant, kai purkštuvo spragtukas yra užblokuotas.

Kaip pakeisti purkštukus

1. Patraukite sparčiojo jungimo jungties žiedą ir nuimkite esamą purkštuką. Laikykite purškimo antgalius angose ant rankenos.
2. Rinkitės norimą purkštuką.
   - Prireikus švelniai plauti (žemesnis slėgis ir didesnis srautas) rinkitės baltą 40° purkštuką (**A**).
   - Bendram skalavimui (vidutinio slėgio ir vidutinio srauto), rinkitės žalią 25° (**B**) arba geltoną 15° purškimo antgalį (**C**).
   - Prireikus intensyviai plauti (aukštesnis slėgis ir mažesnis srautas) rinkitės raudoną 0° purkštuką (**D**).
   - Prireikus naudoti ploviklį rinkitės juodą ploviklio purkštuką (**E**).
3. Patraukite žiedą, įkiškite naują purkštuką ir paleiskite žiedą. Truktelėdami už purkštuko patikrinkite, ar jis tvirtai prijungtas.

Naudojimo patarimai

- Kad plovimas būtų efektyviausias, laikykite purkštuką 20–61 cm (8–24 colių) atstumu nuo plaunamo paviršiaus.
- Jeigu per daug priartinsite (ypač aukštaslėgį) purkštuką, galite pažeisti plaunamą paviršių.
- PLAUDAMI padangas išlaikykite bent 15 cm (6 colių) atstumą.

Ploviklio naudojimas 4 pav

ĮSPĖJIMAS! Cheminės medžiagos gali nudeginti ir sunkiai, net mirtinai sužeisti. Aukštaslėgiam plautuvui NETINKA šarminis skystis. Naudokite TIK aukštaslėgiam plautuvui saugius ploviklius / muilus. Vadovaukitės gamintojo instrukcijomis.

Jei norite naudoti ploviklį, atlikite toliau nurodytus veiksmus.

1. Įdėkite ploviklio siurbimo žarnelę (**J**) į ploviklio indą.
2. Uždėkite juodą ploviklio purkštuką.

PRANEŠIMAS Ploviklio negalima naudoti su aukštaslėgiais purkštukais (balta, žalia, geltona arba raudona).

3. Ploviklį purkškite ant sauso paviršiaus; pradėkite nuo apatinės plaunamos srities dalies ir, purkšdami plačiais vienodais persidengiančiais ruožais, kilkite aukštyn.
4. Prieš nuplaudami ir nuskalaudami palaukite, kol ploviklis įsigers, kaip nurodoma gamintojo instrukcijose.

PRANEŠIMAS Kaskart panaudoję praskalaukite ploviklio siurbimo sistemą: panardinkite žarnelę į indą su švariu vandeniu ir paleiskite aukštaslėgį plautuvą su juodu purkštuku 1–2 minutėms.

Not for Reproduction

Skalavimas aukštaslėgiu plautuvu

Prieš skalaudami

1. Nuimkite juodą ploviklio purkštuką nuo įmovos ilgiklio.
2. Pasirinkite ir uždėkite aukštaslėgį purkštuką.

ĮSPĖJIMAS! Dėl purkštuvo atmetimo jėgos galite nugriūti ir sunkiai, net mirtinai susižeisti. Aukštaslėgiu plautuvu naudokitės stovėdami ant stabilaus paviršiaus. Būkite ypač atsargūs naudodami aukštaslėgį plautuvą ant kopėčių, pastolių ir kitų panašių vietų. Naudodami didelį slėgį tvirtai suimkite purkštuvą abiem rankomis, kad išvengtumėte sužalojimo dėl purkštuvo atmetimo.

3. Didelio slėgio čiurkšlę nukreipkite į mažą plotą ir patikrinkite, ar nepažeidžiamas paviršius. Jei nematyti pažeidimo požymių, plovimą tęskite.
4. Pradėkite nuo plaunamo ploto viršaus ir, purksdami tokiais pačiais persidengiančiais ruožais kaip plaudami, judėkite žemyn.

Automatinė aušinimo sistema (šilumos išleidimas)

Siurblyje cirkuliuojančio vandens temperatūra gali viršyti 51 °C (125 °F), jeigu aukštaslėgis plautuvas veikia 3–5 minutes nenuspaudus purkštuvo spragtuko. Sistema ataušina siurblį **išleisdama šiltą vandenį ant žemės.**

Aukštaslėgio plautuvo sustabdymas

1. Atleiskite purkštuvo spragtuką ir paleiskite variklį veikti laisvąja eiga dvi minutes.
2. Nustatykite greičio reguliatorių į LĖTOJO REŽIMO (🐢) padėtį.
3. Pasukite variklio jungiklį į IŠJUNGIMO (0) padėtį.
4. Nustatykite degalų svirtį į IŠJUNGIMO (⊘) padėtį.
5. KASKART užgesinę variklį saugiai nukreipkite purkštuvą, nuspauskite raudoną mygtuką ir suspauskite spragtuką, kad sumažėtų slėgis.

ĮSPĖJIMAS! Net jeigu variklis nepaleistas ir atjungtas vanduo, purkštuve išlieka aukštas slėgis, galintis sunkiai sužeisti. Kai sistemoje yra aukštas slėgis, palikite aukšto slėgio žarną prijungtą prie siurblio ir purkštuvo. KASKART užgesinę variklį saugiai nukreipkite purkštuvą, nuspauskite raudoną mygtuką ir suspauskite spragtuką, kad sumažėtų slėgis.

Kaip elgtis kaskart panaudojus

Ilgesniam laikui negalima įrenginyje palikti vandens. Ant siurblio detalių gali nusėsti nuosėdų ir mineralų, galinčių užblokuoti siurblį. Kiekvienąkart panaudoję atlikite toliau nurodytus veiksmus.

1. Nutraukite vandens tiekimą ir leiskite varikliui ataušti.
2. Atjunkite žarną nuo purkštuvo ir siurblio įmovos. Išleiskite vandenį iš žarnos, purkštuvo ir įmovos ilgiklio.
3. Uždėkite purškimo antgalius ir žarną ant rankenos. Uždėkite purkštuką ir antgalį ant vielos formos
4. Patraukę paleidiklio rankenėlę maždaug šešis kartus išstumkite visą skystį iš siurblio.
5. Laikykite įrenginį švarioje ir sausoje vietoje.

PRANEŠIMAS Jei ketinate laikyti daugiau negu 30 dienų, žr. skyrių *Laikymas*.

ĮSPĖJIMAS! Degalai ir jų garai yra itin degūs bei sprogūs ir kelia nusideginimo, gaisro ar sprogimo, taip pat sunkaus, net mirtino sužalojimo pavojų. Degalus arba įrenginį su degalais bake laikykite atokiai nuo ugniakurų, viryklių, vandens šildytuvų, drabužių džiovyklų ir kitų prietaisų, turinčių degiklį ar kitą uždegimo šaltinį, nes jie gali uždegti degalų garus.

Priežiūra

Priežiūros planas

Variklio techninės priežiūros darbus atlikite valandiniais arba kalendoriniais intervalais – kaip patogiau. Jei variklis veikia sudėtingomis sąlygomis, priežiūros darbus reikia atlikti dažniau.

Po pirmųjų 5 darbo valandų
• Pakeiskite variklio alyvą.
Kas 8 darbo valandas arba kasdien
• Išvalykite nuosėdas.
• Patikrinkite variklio alyvos lygį.
Kas 25 valandas arba kasmet
• Išvalykite variklio oro filtrą ir priešfiltrį.[1]
Kas 50 valandų arba kasmet
• Pakeiskite variklio alyvą.
• Atlikite išmetimo sistemos techninės priežiūros darbus.
Kasmet
• Pakeiskite uždegimo žvakę.
• Pakeiskite variklio oro filtrą ir priešfiltrį.
• Atlikite degalų sistemos techninės priežiūros darbus.
• Atlikite aušinimo sistemos techninės priežiūros darbus.[1]

1. Kai įrenginį naudojate nešvarioje ar dulkėtoje aplinkoje, techninę priežiūrą atlikite dažniau.

Bendrieji patarimai

Reguliariai atliekant priežiūros darbus padidės našumas ir pailgės aukštaslėgio plautuvo eksploatavimo trukmė. Naudokitės „Briggs & Stratton“ įgalioto techninės priežiūros atstovo paslaugomis. NELEISKITE vaikams valyti ar tvarkyti gaminį be priežiūros.

Šio aukštaslėgio plautuvo garantija netaikoma dalims, kurios buvo sugadintos dėl operatoriaus piktnaudžiavimo arba aplaidumo. Kad pasinaudotų visokeriopa garantijos nauda, operatorius privalo prižiūrėti aukštaslėgį plautuvą, kaip nurodyta šiame vadove, įskaitant tinkamą laikymą, kaip nurodyta skyriuje *Laikymas*.

⚠**ĮSPĖJIMAS** Įrenginio saugai užtikrinti naudokite tik gamintojo tiekiamas arba jo patvirtintas originalias atsargines dalis. Jeigu kyla klausimų dėl aukštaslėgio plautuvo sudedamųjų dalių keitimo, aplankykite mūsų svetainę **BRIGGSandSTRATTON.COM**.

EU etapas V: CO2 vertės

„Briggs & Stratton” patvirtintų variklių CO2 vertes galima rasti „BriggsandStratton.com”, paieškos juostoje įvedus CO2.

Not for Repro

Ploviklio siurbimo sistemos atgalinis rutuliukas

Kartais dėl laikymo, sudžiūvusio muilo ar vandenyje esančių mineralų gali užstrigti ploviklio siurbimo sistemos atgalinis rutuliukas. Atgalinį rutuliuką atlaisvinkite atlikdami toliau nurodytus veiksmus.

1. Nutraukite vandens tiekimą.
2. Esant išjungtam varikliui ir sistemoje nesant didelio slėgio numaukite nuo įmovos ploviklio siurbimo žarnelę.
3. Lėtai į įmovą kiškite tvirtą buką iki 2 mm (7/64 colio) skersmens ir bent 25,4 mm (1 colio) ilgio daiktą, kaip antai L formos šešiakampį raktą, kol pajusite kliūtį. Ši kliūtis yra atgalinis rutuliukas.
4. Lėtai stumkite, kol rutuliukas šiek tiek pajudės, stumkite ne daugiau kaip 3 mm (1/8 colio). Rutuliukui išlaisvinti gali prireikti šiek tiek spustelėti.
5. Jeigu reikia, kartokite 4 ir 5 veiksmus.
6. Užmaukite ant įmovos ploviklio siurbimo žarną.
7. Kad tai nepasikartotų, prieš padėdami laikyti apdorokite su „PumpSaver“, kaip aprašyta skyriuje *Siurblio apsauga*.

Purkštukų priežiūra 4 pav

Purkštukus reikia valyti, kai dėl užsikimšimo padidėja siurblio slėgis.

1. Nutraukite vandens tiekimą.
2. Nuo įmovos ilgiklio galo nuimkite purkštuką.
3. Maža popieriaus sąvaržėle pašalinkite visas purkštuką užkimšusias medžiagas (**B**).
4. Uždėkite purkštuką ant įmovos ilgiklio.

Sandarinimo žiedų priežiūra 10 pav

Naudojant tepalą (mineralinį arba sintetinį) sandarinimo žiedai pasižymi geresniu sandarumu. Užtepkite tepalo ant sandarinimo žiedų prieš tai, kai prie siurblio prijungsite sodo žarną (**A**), aukšto slėgio žarną (**B**), purkštuvą (**C**) ir įmovos ilgiklį (**D**).

Iš įgaliotojo „Briggs & Stratton“ techninės priežiūros atstovo įsigykite sandarinimo žiedų priežiūros rinkinį. Jei norite atlikti įrenginio sandarinimo žiedų priežiūros darbus, žr. rinkinio instrukcijų lapą. NEREMONTUOKITE pratekančių jungčių jokios rūšies hermetiku. Pakeiskite sandarinimo žiedą arba sandariklį.

Techninės priežiūros dalys

Sandarinimo žiedų priežiūros rinkinys 705002
Vandens įleidimo angos tinklelis. B2384GS
Variklio alyvos butelis 100005E
„PumpSaver“ 6039

Laikymas

Jeigu aukštaslėgio plautuvo neketinate naudoti ilgiau nei 30 dienų, turite paruošti laikyti variklį ir siurblį.

Siurblio apsauga

Siurbliui nuo gedimų dėl mineralų nuosėdų arba užšalimo apsaugoti naudokite „PumpSaver“ ir patepkite stūmoklius bei riebokšlius.

PRANEŠIMAS Neapsaugojus įrenginio nuo užšalimo, suges siurblys ir įrenginys nebeveiks. Gedimui dėl užšalimo garantija negalioja.

Degalų sistemos apsauga

Laikomi ilgiau nei 30 dienų, degalai gali pasenti. Dėl degalų sistemoje ar pagrindinėse karbiuratoriaus dalyse laikomų senų degalų susidaro rūgšties ir klijingų nuosėdų.

Jeigu į degalus pagal instrukciją pridedama degalų stabilizatoriaus, jų iš variklio išleisti nereikia. Prieš padėdami variklį laikyti, paleiskite jį maždaug 2 minutėms, kad stabilizatorius pasiskirstytų degalų sistemoje.

Jeigu į benziną nebuvo įpilta degalų stabilizatoriaus, išpilkite benziną į tinkamą indą. Leiskite variklį tol, kol pasibaigs degalai ir jis sustos. Kad benzinas nepasentų, rekomenduojame į benzino laikymo baką įpilti degalų stabilizatoriaus.

Kiti patarimai, kaip laikyti

1. Nelaikykite degalų iki kito sezono, nebent jie buvo paruošti taip, kaip aprašyta skyriuje *Degalų sistemos apsauga.*
2. Uždenkite įrenginį tinkamu apsauginiu uždangalu, kuris nesulaiko drėgmės.

ĮSPĖJIMAS! Laikymo uždangalas gali būti gaisro ir sunkaus, net mirtino sužeidimo priežastis. NEDĖKITE laikymo uždangalo ant karšto aukštaslėgio plautuvo. Prieš uždėdami uždangalą palaukite, kol įrenginys pakankamai atvės.

3. Laikykite įrenginį švarioje ir sausoje vietoje.

Not for Reproduction

Trikčių diagnostika

Problema	Priežastis	Atitaisymas
Siurbliui kyla šių problemų: nesukuriamas slėgis, slėgis nepastovus, vibracija, slėgio nuostoliai, mažas vandens kiekis.	1. Uždėtas žemo slėgio purkštukas. 2. Užblokuota vandens tiekimo anga. 3. Nepakankamas vandens tiekimas. 4. Užlenkta arba prateka vandens žarna. 5. Užsikimšo žarnos tinklelis. 6. Tiekiamo vandens temperatūra viršija 38 °C (100 °F). 7. Užblokuota arba prateka aukšto slėgio žarna. 8. Purkštuve yra protėkių. 9. Užsikimšo purkštukas.	1. Uždėkite aukštaslėgį purkštuką. 2. Pašalinkite kliūtį. 3. Pasirūpinkite, kad vandens tiekimas būtų pakankamas. 4. Ištiesinkite vandens žarną, pašalinkite protėkį. 5. Patikrinkite ir išvalykite vandens tiekimo žarnos tinklelį. 6. Pasirūpinkite, kad būtų tiekiamas vėsesnis vanduo. 7. Panaikinkite aukšto slėgio žarnos kliūtis, jei prateka, pakeiskite. 8. Pakeiskite purkštuvą. 9. Išvalykite purkštuką.
Ploviklis nesusimaišo su purškiamu vandeniu.	1. Nepanardinta ploviklio siurbimo žarnelė. 2. Užsikimšo arba sutrūkinėjo ploviklio siurbimo žarnelė. 3. Uždėtas aukštaslėgis purkštukas. 4. Užstrigo atgalinis rutuliukas ploviklio siurbimo sistemoje.	1. Panardinkite į ploviklį ploviklio siurbimo žarnelę. 2. Išvalykite arba pakeiskite ploviklio siurbimo žarnelę. 3. Uždėkite juodą purkštuką. 4. Atlaisvinkite ploviklio siurbimo atgalinį rutuliuką.
Variklis veikia gerai, jeigu nėra apkrovos, tačiau apkrautas „dūsta“.	Nepakankamas variklio greitis.	Nustatykite sūkių reguliavimo svirtį į SPARČIOJO REŽIMO ( ) padėtį.
Neužsiveda variklis, užgęsta veikimo metu arba pasileidžia, bet veikia netolygiai.	1. Variklio jungiklis nustatytas į padėtį IŠJUNGTA (0). 2. Žemas alyvos lygis. 3. Baigėsi degalai. 4. Neprijungtas uždegimo žvakės laidas. 5. Užpilta.	1. Paspauskite variklio jungiklį į ĮJUNGTA (I) padėtį. 2. Papildykite tepalo karteryje iki reikiamo lygio. 3. Pripilkite degalų į baką. 4. Prijunkite laidą prie uždegimo žvakės. 5. 5 minutes palaukite ir mėginkite paleisti variklį.

Visais kitais atvejais kreipkitės į įgaliotąjį „Briggs & Stratton“ atstovą.

LT

Techniniai duomenys

Modelis		020740-00	020741-00
Leidžiamas slėgis	MPa/BAR/PSI	23.4/234/3,400*	22.1/221/3,200*
Maks. srautas	LPM/GPM	11.0/2.9*	11.0/2.9*
Vardinis slėgis ir srautas	MPa/BAR/PSI @ LPM/GPM	21.4/214/3,100 @ 8.7/2.3*	19.3/193/2,800 @ 8.3/2.2*
Aukščiausia vandens tiekimo temperatūra	°C/°F	38/100	38/100
Tūris	cc/kubinio colio	208/22.69	208/22.69
Uždegimo žvakės tarpelis	kubinių cm/colio.	0.76/0.030	0.76/0.030
Degalų talpa	litro/kvartos.	2.8/3.0	2.8/3.0
Alyvos talpa	litro/uncijų	0.6/20	0.6/20
Garso spaudimo @ 3 m	dBA	94§	94§

Galios kategorijos: Pavienių benzininių variklių modelių bendrosios galios dydžiai pažymėti pagal SAE (Automobilių inžinierių bendrija, angl. „Society of Automotive Engineers“) standartą Nr. J1940 „Mažų variklių galios ir sukimo momento įvertinimo procedūra“ ir įvertinami pagal SAE standartą Nr. Sukimo momento vertės nustatytos esant 2 600 sūk./min. tiems varikliams, kurių ženklinimo etiketėje nurodyta išnaša „rpm“, o 3 060 sūk./min. – visiems kitiems varikliams; arklio galios vertės nustatytos esant 3 600 sūk./min. Bendrosios galios kreives galima peržiūrėti tinklavietėje www.BRIGGSandSTRATTON.com. Realūs galios dydžiai nustatyti sumontavus išmetimo ir oro valymo filtrus, o bendrieji galios dydžiai nustatyti be šių priedų. Faktinė bendroji variklio galia yra didesnė nei realioji, ir, be kitų dalykų, jį veikia darbo aplinkos sąlygos, be to, galia priklauso ir nuo pavienių variklių įvairovės. Atsižvelgiant į įvairius gaminius, kuriuose montuojami varikliai, benzininis variklis, sumontuotas elektriniame įrenginyje, neišvystys numatytosios bendrosios galios. Šis skirtumas atsiranda dėl įvairių veiksnių, įskaitant, be kita ko, įvairias variklio sudedamąsias dalis (oro valymo, išmetimo, krovimo, aušinimo, karbiuratoriaus, degalų filtro ir pan.), naudojimo apribojimus, darbines aplinkos sąlygas (temperatūra, drėgnis, aukštis virš jūros lygio) ir variklių įvairovę. Dėl gamybos ir pajėgumo apribojimų „Briggs & Stratton“ gali pakeisti variklį galingesniu varikliu.

* Pagal EN 60335-2-79: 2012.

§ Išmatuotos garso vertės atitinka Tasmanijos aplinkosaugos ir taršos kontrolės (įvairus triukšmas) reikalavimus.

Not for Reproduction

„BRIGGS & STRATTON“ GARANTIJA

RIBOTOJI GARANTIJA

Bendrovė „Briggs & Stratton“ garantuoja, kad toliau nurodytu garantiniu laikotarpiu nemokamai taisys arba pakeis bet kokią šio gaminio dalį, kurioje yra medžiagų ir (arba) gamybos defektų. Pagal šią garantiją gabenimo išlaidas, patirtas vežant gaminį taisyti ar pakeisti, privalo padengti pirkėjas. Ši garantija galioja toliau nurodytą laikotarpį toliau nurodytomis sąlygomis. Jei norite pasinaudoti garantinio aptarnavimo paslaugomis, susisiekite su artimiausiu įgaliotuoju techninės priežiūros atstovu, kurio adresą rasite tinklalapyje BRIGGSandSTRATTON.COM. Pirkėjas privalo kreiptis į įgaliotąjį techninės priežiūros atstovą, tada jam pristatyti gaminį, kad šis jį apžiūrėtų ir patikrintų.

Nėra jokios kitos specialiosios garantijos. Numanomos garantijos, įskaitant tinkamumo konkrečiam tikslui garantijas, galioja toliau nurodytą garantinį laikotarpį arba tiek, kiek leidžiama pagal įstatymus. **Atsakomybės dėl atsitiktinių ar kaip padarinys atsirandančių nuostolių atsisakoma tokiu mastu, kiek leidžiama pagal įstatymus.** Kai kuriose valstybėse apribojimai dėl numanomos garantijos draudžiami arba draudžiamas pašalinimas arba apribojimas dėl atsitiktinių arba kaip padarinys atsirandančių nuostolių, taigi pirmiau minėtas apribojimas arba pašalinimas jūsų atžvilgiu gali būti netaikytinas. Ši garantija suteikia jums ypatingų teisių, tačiau galite turėti ir kitokių teisių, kurios įvairiose valstybėse gali būti skirtingos.**

GARANTINIS LAIKOTARPIS

Elementas	Asmeninis naudojimas	Komercinis naudojimas
Įrenginys	24 mėnesiai	3 mėnesiai
Variklis*	24 mėnesiai	3 mėnesiai
Akumuliatorius (jeigu yra)	3 mėnesiai	Nėra

***** Taikoma tik „Briggs & Stratton“ varikliams. Ne „Briggs & Stratton“ gamybos varikliams taikoma atitinkamų gamintojų suteikiama garantija. Su išmetamosiomis dujomis susijusi garantija taikoma su išmetamosiomis dujomis susijusioms sudedamosioms dalims.

****** Australijoje mūsų prekės parduodamos su garantijomis, kurių negalima pašalinti pagal Australijos vartotojų teisių įstatymą. Jūs turite teisę į gaminio pakeitimą arba pinigų grąžinimą didelio gedimo atveju arba atlyginimą už bet kokią pagrįstai iš anksto numatomą žalą arba nuostolius. Taip pat turite teisę reikalauti, kad prekės būtų suremontuotos arba pakeistos tuo atveju, jeigu jos yra nepriimtinos kokybės, o gedimas negali būti laikomas dideliu gedimu. Jei norite pasinaudoti garantinio aptarnavimo paslaugomis, kreipkitės į artimiausią įgaliotąjį techninės priežiūros atstovą, kurio adresą rasite tinklalapio BRIGGSandSTRATTON.com atstovų būstinių žemėlapyje, taip pat galite skambinti tel. 1300 274 447, rašyti el. paštu salesenquires@briggsandstratton.com.au arba rašyti ir siųsti įprastu paštu adresu Briggs & Stratton Australia Pty Ltd, 1 Moorebank Avenue, NSW, Australia, 2170.

Garantinis laikotarpis prasideda dieną, kai įrangą įsigyja pirmasis fizinis arba juridinis asmuo. „Asmeninis naudojimas“ reiškia naudojimą asmeniniame gyvenamajame ūkyje, kai gaminį naudoja mažmenininkas. „Komercinis naudojimas“ reiškia naudojimą, įskaitant komercinius ar nuomos tikslus, siekiant gauti pajamų. Pagal šią garantiją gaminys nuo tos akimirkos, kai panaudojamas komerciniu tikslu, laikomas skirtu naudoti komerciniam tikslui.

Išsaugokite pirkimą patvirtinantį čekį. Jeigu garantiniu laikotarpiu prireikus garantinių paslaugų nepateiksite čekio, įrodančio pirmo pirkimo datą, garantinis laikotarpis bus skaičiuojamas nuo gaminio pagaminimo datos. Kad „Briggs & Stratton“ suteiktų garantines paslaugas, gaminio registracija nebūtina.

DĖL GARANTIJOS

Garantinį aptarnavimą atlieka tik įgaliotieji Briggs & Stratton techninės priežiūros atstovai. Ši garantija galioja tik esant medžiagos arba gamybos defektų. Ji negalioja žalai, kurią sukelia netinkamas naudojimas arba piktnaudžiavimas, netinkama techninė priežiūra arba remontas, įprastas fizinis ir moralinis nusidėvėjimas ar senų arba neaprobuotų degalų naudojimas.

Netinkamas naudojimas ir piktnaudžiavimas. Tinkamas numatytasis šio gaminio naudojimas nurodytas operatoriaus vadove. Naudojant gaminį ne taip, kaip aprašyta operatoriaus vadove, arba naudojant sugadintą gaminį garantija nebegalioja. Garantija negalioja ir tuo atveju, jei pašalinamas ant gaminio esantis serijos numeris arba gaminys kokiu nors būdu pakeičiamas ar modifikuojamas, taip pat tada, jei esama piktnaudžiavimo gaminiu įrodymų, pavyzdžiui, pažeidimų nuo smūgių ar vandens (cheminės korozijos) padarytos žalos.

Netinkama techninė priežiūra arba remontas. Šį gaminį privaloma techniškai prižiūrėti pagal operatoriaus vadove pateiktas procedūras bei laiko planus ir techniškai prižiūrėti arba taisyti naudojant originalias „Briggs & Stratton“ dalis. Ši garantija netaikoma esant žalai dėl neatliekamos techninės priežiūros arba neoriginalių dalių naudojimo.

Įprastas nusidėvėjimas. Kaip ir daugelis mechaninių prietaisų, šis įrenginys gali nusidėvėti net ir tinkamai techniškai prižiūrimas. Ši garantija netaikoma remonto darbams, kai baigiasi gaminio eksploatavimo laikas arba dėl natūralaus kokios nors jo dalies nusidėvėjimo. Garantija netaikoma techninės priežiūros ir nusidėvėjimo elementams, pavyzdžiui, filtrams, diržams, pjovimo peiliams ir stabdžių kaladėlėms (variklio stabdžių kaladėlėms garantija taikoma), nusidėvėjimo charakteristikų atžvilgiu, išskyrus atvejus, kai žala padaroma dėl medžiagų ar gamybos defektų.

Seni degalai. Kad šis gaminys tinkamai veiktų, reikia naudoti švarius degalus, atitinkančius naudojimo instrukcijoje nurodytus kriterijus. Variklį arba įrangą pažeidus dėl pasenusių arba netinkamų degalų (pvz., E15 arba E85 etanolio mišinių) naudojimo, garantija netaikoma.

Kitos išimtys. Ši garantija netaikoma esant žalai dėl nelaimingo atsitikimo, netinkamo naudojimo, modifikacijų, dalinių keitimų, netinkamos priežiūros, užšalimo arba cheminio nusidėvėjimo. Priedams arba aksesuarams, kurie originalioje pakuotėje kartu su gaminiu netiekiami, ši garantija taip pat netaikoma. Garantija taip pat negalioja įrangai, naudojamai pradinio paleidimo vietoje pagalbinės energijos reikmėms, arba įrangai, naudojamai gyvybės palaikymo darbams. Ši garantija netaikoma naudotai, restauruotai, perduotai kitam savininkui įrangai ar demonstracinei įrangai arba varikliams. Ši garantija taip pat netaikoma esant gedimų, atsiradusių dėl stichinių nelaimių ir kitų nenumatytų aplinkybių, kurių gamintojas negali kontroliuoti.

80010169_LT Rev. C

Not for Reproduction

Satura rādītājs

Drošības un vadības funkciju simboli 4
Iekārtas apraksts. 5
Montāža. 5
Funkcijas un to vadības ierīces 5
Lietošana. 5
Apkope 8
Uzglabāšana 9
Bojājumu novēršana. 10
Tehniskie dati 10
Garantijas 11

Drošības un vadības funkciju simboli

Brīdinājuma zīme norāda uz iespējamu traumu risku. Šāda veida risku apzīmēšanai var izmantot drošības simbolus. **BRĪDINĀJUMS** norāda uz risku, kas gadījumā, ja netiek novērsts, *var* būt nāves vai nopietnu ievainojumu cēlonis. **UZMANĪBU** norāda uz risku, kas gadījumā, ja netiek novērsts, *var* būt nāves vai nopietnu ievainojumu cēlonis. ***PIEZĪME*** norāda informāciju, kas ir svarīga, taču nav saistīta ar apdraudējumiem.

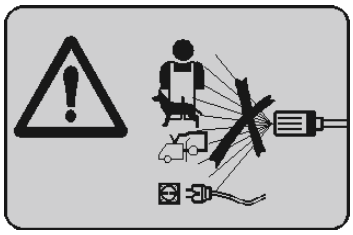

Nekad nevērsiet mazgāšanas pistoli pret sevi, citām personām vai dzīvniekiem. Nekad neizsmidziniet elektrības avota vai pašas ierīces tuvumā.

Šo iekārtu nedrīkst lietot cilvēki (arī bērni) ar fiziskās, sensorās vai garīgās attīstības traucējumiem, kā arī bez vajadzīgajām zināšanām vai pieredzes, izņemot, ja tos uzrauga un sniedz norādījumus par drošu iekārtas darbību, izprotot ar to saistīto bīstamību.

BRĪDINĀJUMS!

- Šo iekārtu ir paredzēts lietot ar ražotāja nodrošināto vai ieteikto tīrīšanas līdzekli. Izmantojot citus tīrīšanas līdzekļus vai tīrīšanai paredzētas ķimikālijas, var tikt negatīvi ietekmēta iekārtas drošība.
- Nepareizi lietojot, augstspiediena strūklas var būt bīstamas. Strūklu nedrīkst pavērst pret cilvēkiem, ieslēgtām elektroierīcēm vai pašu iekārtu.
- Iekārtu cilvēku tuvumā drīkst lietot tikai tad, ja viņiem ir aizsargtērps.
- Strūklu nedrīkst pavērst pret sevi vai citiem, lai notīrītu apģērbu vai apavus.
- Sprādzienbīstamība — neizsmidziniet uzliesmojošus šķidrumus.
- Augstspiediena tīrītājus nedrīkst lietot bērni un neapmācīti darbinieki.
- Augstspiediena šļūtenes, stiprinājumi un savienojumi ir svarīgi iekārtas drošībai. Izmantojiet tikai ražotāja ieteiktās šļūtenes, stiprinājumus un savienojumus.
- Lai iekārta būtu droši lietojama, izmantojiet tikai oriģinālās rezerves daļas, ko piegādājis vai apstiprinājis iekārtas ražotājs.
- Ūdens, kas izplūdis cauri pretvārstam, uzskatāms par dzeršanai nederīgu.
- Nelietojiet iekārtu, ja ir bojāts vai svarīgas iekārtas daļas, piemēram, drošības ierīces, augstspiediena šļūtenes, šļūtenes pistole.
- Ja nav aizdedzes atslēgas vai akumulatora, atvienošanu var panākt, izmantojot līdzīgas metodes.
- Mašīnas ar iekšdzes dzinējiem neizmantojiet iekštelpās, ja vien tajās nav ventilācija, kas atbilst valsts darba aizsardzības institūciju noteikumiem.
- Gādājiet, lai pie gaisa ieplūdes atverēm neuzkrātos izplūdes gāzes.
- Aizliegts izmantot nepiemērotu degvielu, jo tā var būt kaitīga.
- Tīrīšanas vai apkopes, kā arī detaļu maiņas laikā dzinēja slēdzim jābūt OFF (izsl.) (0) pozīcijā.

Brīdinājuma uzlīme Attēls 1

Brīdinājuma uzlīme uz iekārtas informē lietotāju par iespējamiem drošības riskiem. Ja šī uzlīme tiek sabojāta vai nav skaidri saskatāma, vērsieties pie vietējā Briggs & Stratton ražojumu izplatītāja, lai saņemtu jaunu brīdinājuma uzlīmi un ar to aizstātu veco.

Eiropas biroja kontaktinformācija

Ar jautājumiem par emisijām Eiropā, lūdzu, sazinieties ar mūsu Eiropas biroju, kura adrese ir:

Max-Born-Straße 2, 68519 Viernheim, Vācija

Not for Reproduction

Iekārtas apraksts

Rūpīgi izlasiet rokasgrāmatu un iepazīstieties ar augstspiediena mazgātāju. Jums jāzina tā pielietojumi un ierobežojumi, kā arī ar mazgātāja izmantošanu saistītie riski. Išsaugokite šią originalią instrukciją ateičiai.

Augstas kvalitātes mazgātājam, kas paredzēts izmantošanai mājsaimniecībā, ir 25,4 cm (10 collu) riteņi, centrbēdzes sūknis ar nerūsējoša tērauda virzuļiem, automātiska atdzesēšanas sistēma, mazgāšanas līdzekļa padeves sistēma, ātri uzstādāmi sprauslas uzgaļi, izturīga, 9,1 m (30 pēdu) gara šļūtene un citi piederumi.

Rokasgrāmatā ir iekļauta pēc iespējas precīzāka jaunākā informācija. Tomēr mēs paturam tiesības jebkurā brīdī un bez iepriekšēja brīdinājuma mainīt un uzlabot gan izstrādājumu, gan tā rokasgrāmatas saturu.

PIEZĪME Ja vēlaties vairāk uzzināt par izstrādājuma paredzēto lietojumu, jautājiet izplatītājam vai vērsieties servisa centrā.

NEKAD nelietojiet iekārtu, ja tā ir bojāta vai tai nav visu vajadzīgo detaļu, trūkst korpusa daļu vai aizsargvāku. NEDRĪKST darbināt iekārtu, kurai trūkst jebkura no paredzētajām drošības ierīcēm. AIZLIEGTS jebkādā veidā mainīt augstspiediena mazgātāja konstrukciju. Iekārtu drīkst lietot **TIKAI** ar detaļām, kuru lietošanu atļāvis uzņēmums Briggs & Stratton.

Transportēšana

Pirms iekārtas pārvadāšanas automašīnā vai piekabē IZTUKŠOJIET iekārtas degvielas tvertni vai pagrieziet degvielas slēgvārstu (ja tāds ir) stāvoklī NOSLĒGTS (0). NESAŠĶIEBIET dzinēju vai iekārtu tādā leņķī, kas var izraisīt degvielas izlīšanu.

Montāža

Roktura piestiprināšana Attēls 2 3

1. Uždėkite rankeną (**2, A**) ant laikiklių ir sulygiuokite skyles.
2. Per skyles iš įrenginio išorės įkiškite varžtus (**2, B**) ir prisukite plastikinę rankenėlę (**2, C**).
3. Pievienojiet metāla atsperes spailes (**3,A**), uzstādot ratiņu skrūves (**3,B**) caurumos kreisajā roktura pusē (saskaroties ar ierīces priekšpusi). Pievienojiet plastmasas pogas (**3,C**) un pievelciet.
4. Ievietojiet gumijas gredzenus (**3,D**) roktura caurumos.

PIEZĪME Lai atvieglotu montāžu, vispirms iemērciet gumijas gredzenus ziepjūdenī.

Funkcijas un to vadības ierīces Attēls 4

A	Augstspiediena šļūtene	**L**	Eļļas iztecināšanas aizgrieznis
B	Sprauslas uzgaļi	**M**	Eļļas ielietne
C	Gaisa filtrs	**N**	Dzinēja slēdzis
D	Sūknis	**P**	Atsitiena starteris
E	Augstspiediena izplūdes caurule	**R**	Degvielas vārsts
F	Ūdens ieplūdes caurule	**S**	Gaisa droseļvārsta svira
G	Brīdinājuma zīme	**T**	Degvielas droseļvārsta svira
H	Automātiskā atdzesēšanas sistēma	**U**	Degvielas tvertne
J	Mazgāšanas līdzekļa iesūkšanas caurule	**V**	Sprauslas pagarinājums ar ātra savienojuma mehānismu
K	Identifikācijas zīme	**W**	Mazgāšanas pistole

Lietošana

Ieteikumi par eļļu Attēls 5

Mēs iesakām izmantot Briggs & Stratton garantijas prasībām sertificētās eļļas, lai nodrošinātu vislabāko iekārtas darbību. Citas eļļas ar mazgājošām piedevām drīkst lietot, ja to servisa klase ir SF, SG, SH, SJ vai augstāka. NEDRĪKST izmantot speciālas piedevas.

Piemērota motoreļļas viskozitāte jāizvēlas atkarībā no āra temperatūras. Izmantojiet tabulu, lai izvēlētos labāko viskozitāti paredzamajam āra temperatūras diapazonam.

* SAE 30 eļļa apgrūtina iedarbināšanu temperatūrā zem 4 °C (40 °F)

** Temperatūrā virs 27 °C (80 °F) ir iespējams lielāks eļļas 10W30 patēriņš. Biežāk pārbaudiet eļļas līmeni.

Motoreļļas līmeņa pārbaude/eļļas papildināšana Attēls 4 6

Eļļas līmeni pārbauda ik reizi pirms iekārtas iedarbināšanas vai vismaz pēc katrām 8 darba stundām. Eļļas līmenim jābūt nemainīgam.

1. Pārbaudiet, vai augstspiediena mazgātājs atrodas uz līdzenas pamatnes.
2. Noslaukiet virsmu ap eļļas ielietni (**4,M**) un atskrūvējiet ielietnes vāciņu.
3. Pārbaudiet, vai eļļas ielietnes atverē (**6,A**) eļļa ir pārplūdes līmenī.
4. Ja nepieciešams, lēnām ielejiet eļļas ielietnes atverē eļļu. Bieži pārbaudiet eļļas līmeni, uzpildiet līdz pārplūdes līmenim.

PIEZĪME Lejot laiku pa laikam pagaidiet, lai eļļa nostājas. Katru reizi, kad pārbaudiet eļļas līmeni, notīriet eļļas mērītāju. Uzmanieties, lai NEPĀRPILDĪTU tvertni.

5. Uzlieciet un aizskrūvējiet eļļas ielietnes vāciņu.

PIEZĪME NEMĒĢINIET griezt dzinēja kloķvārpstu vai iedarbināt dzinēju, kamēr nav pieliets vajadzīgais eļļas daudzums. Pretējā gadījumā ir iespējami dzinēja bojājumi.

⚠ **UZMANĪBU!** Āda nedrīkst ilgi vai bieži saskarties ar motora atkritumeļļu. Pētījumi liecina, ka motora atkritumeļļa izraisa ādas vēzi laboratorijas dzīvniekiem. Eļļas skarto ķermeņa daļu rūpīgi nomazgājiet ar ūdeni un ziepēm.

UZGLABĀT BĒRNIEM NEPIEEJAMĀ VIETĀ. NEPIESĀRŅOJIET VIDI. TAUPIET RESURSUS. ATKRITUMEĻĻU NOGĀDĀJIET SAVĀKŠANAS PUNKTĀ.

Degvielas papildināšana Attēls 7

Degvielai jābūt atbilstošai turpmāk minētajām prasībām.

- Tīrs, bezsvina benzīns, kuram nav beidzies lietošanas termiņš.
- Oktānskaitlis vismaz 91 RON (87/87 AKI). Ja iekārtu izmantojat augstu virs jūras līmeņa, skatiet nodaļu *Liels augstums*.
- Ir pieļaujams benzīns ar etanola līmeni līdz 10 %.

PIEZĪME Ja tiek izmantota neatļauta degviela, ir iespējami iekārtas bojājumi un garantijas zaudēšana. NEIZMANTOJIET neatļautu benzīnu, piemēram, E15 vai E85. NEPIEJAUCIET benzīnam eļļu un nemainiet dzinēja konstrukciju, lai varētu tajā izmantot citu degvielu. Lai novērstu sveķu nogulšņu veidošanos degvielas sistēmā, lejot iekšā degvielu, pievienojiet tai degvielas stabilizatoru. Skatīt nodaļu *Uzglabāšana*. Visas degvielas nav vienādas. Ja, izmantojot kādu degvielu, rodas iedarbināšanas vai darbības traucējumi, nomainiet degvielas piegādātāju vai degvielas marku. Šis dzinējs ir paredzēts un sertificēts darbam ar benzīnu. Emisijas kontroles sistēma dzinējam ir EM (dzinēja modifikācijas).

Not for Reproduction

BRĪDINĀJUMS! Degviela un tās tvaiki ir ļoti viegli uzliesmojoši un sprādzienbīstami, tāpēc var radīt apdegumus, izraisīt ugunsgrēku vai sprādzienu, kura rezultātā iespējami smagi ievainojumi vai pat nāve. Izslēdziet augstspiediena mazgātāja motoru un vismaz 2 minūtes uzgaidiet, līdz tas atdziest; tikai pēc tam atskrūvējiet degvielas ielietnes vāciņu. Atskrūvējiet vāciņu lēnām, izlīdzinot spiedienu. Uzpildiet degvielu ārpus telpām. NEDRĪKST pārpildīt tvertni. Atstājiet tvertnē brīvu vietu, kur degvielai izplesties. Ja degviela izlīst zemē, pagaidiet, kamēr tā iztvaiko, un tikai tad iedarbiniet motoru. Degviela jāsargā no dzirkstelēm, atklātas liesmas, signāllampiņām, karstuma un citiem aizdegšanās avotiem. Bieži pārbaudiet, vai degvielas cauruļvados, tvertnēs, vāciņos un stiprinājumos nav plaisu un sūču. Ja nepieciešams, nomainiet bojāto detaļu.
NESMĒĶĒJIET, kad strādājat ar degvielu.

1. Notīriet virsmu ap degvielas ielietnes vāciņu un pēc tam atskrūvējiet vāciņu.
2. Lēnām pievienojiet tīru, svaigu, degvielu BEZ SVINA degvielas tvertnē. Uzmanieties, lai degviela nepārplūst. Lai nodrošinātu degvielas izplešanos, nepiepildiet virs degvielas tvertnes kakliņa apakšdaļas.
3. Uzskrūvējiet degvielas ielietnes vāciņu un pagaidiet, līdz izlijusī degviela iztvaiko; tikai pēc tam iedarbiniet dzinēju.

Liels augstums

Augstāk par 1524 metriem (5000 pēdām) virs jūras līmeņa (vjl.) drīkst izmantot benzīnu, kura oktānskaitlis nav mazāks par 89 RON (85/85 AKI). Lai ievērotu izmešu normas, jāveic pielāgošana lielam augstumam vjl. Bez šiem pielāgojumiem iekārtas sniegums samazinās, bet degvielas patēriņš un izmešu daudzums palielinās. Sazinieties ar Briggs & Stratton pilnvaroto pārstāvi, lai iegūtu ziņas par iekārtas pielāgošanu darbam lielā augstumā vjl. Dzinēja darbināšana augstumā, kas mazāks par 762 metriem (2500 pēdām) vjl., liela augstuma komplektācija nav ieteicama.

LV

Augstspiediena mazgātāja novietojums Attēls 8

Saindēšanās ar tvana gāzi

BRĪDINĀJUMS! Motora izplūdes gāzes satur tvana gāzi, tā ir indīga gāze, kas var nogalināt jūs dažās minūtēs. Šo gāzi NEVAR redzēt, saost vai sajust ar garšu. Pat tad, ja nevarat saost izplūdes gāzes, tik un tā iespējams, ka uz jums iedarbojas tvana gāze. Lietojiet iekārtu TIKAI ārpus telpām, tālu no mājas logiem, durvīm vai ventilācijas lūkām, lai samazinātu risku, ka tvana gāze varētu sakrāties un iekļūt dzīvojamās telpās. Uzstādiet tvana gāzes signalizatoru ar baterijām vai no kontaktligzdas barojamu tvana gāzes signalizatoru ar bateriju rezervi saskaņā ar ražotāja instrukciju. Dūmu detektori nevar konstatēt tvana gāzi. NEDARBINIET iekārtu mājās, garāžā, pagrabā, zemgrīdas telpā, šķūnī vai citā daļēji slēgtā telpā pat tad, ja izmantojat ventilatoru vai atverat durvis un logus, lai nodrošinātu ventilāciju. Šādās vietās tvana gāze var ātri uzkrāties un saglabāties pat vairākas stundas pēc tam, kad iekārta ir izslēgta. VIENMĒR novietojiet iekārtu virzienā pa vējam un tā, lai dzinēja izplūdes gāzes tiktu novirzītas prom no dzīvojamām telpām. Ja sajūtat nelabumu, reiboni vai vājumu, kad lietojat iekārtu, NEKAVĒJOTIES izslēdziet to un izejiet svaigā gaisā. Vērsieties pie ārsta. Iespējams, ka esat saindējies ar tvana gāzi.

Ugunsdrošības atstarpe

BRĪDINĀJUMS! Karstas izplūdes gāzes var aizdedzināt viegli uzliesmojošus materiālus vai konstrukcijas, kā arī sabojāt degvielas tvertni un izraisīt ugunsgrēku, kura rezultātā iespējami smagi ievainojumi vai pat nāve. Tāpēc gādājiet, lai uz visām pusēm un virs augstspiediena mazgātāja būtu vismaz 1,5 m (5 pēdas) plata brīva vieta (atstarpe).

Šļūtenes un ūdensvada pievienošana sūknim Attēls 4

PIEZĪME Pārbaudiet, vai augstspiediena šļūtenē nav iegriezumu, noplūžu vai bojājumu.

1. Atvelciet atpakaļ augstspiediena šļūtenes (**A**) uzmavu, uzmauciet šļūtenes uz mazgāšanas pistoles (**W**) un atlaidiet uzmavu. Paraustiet šļūteni, lai pārbaudītu, vai tā ir stingri nostiprināta.
2. Otru šļūtenes galu uzmauciet uz sūkņa izplūdes caurules (**E**) un uzskrūvējiet to.
3. Pārbaudiet sūkņa ieplūdes caurules filtru pirms dārza šļūtenes pievienošanas pie ūdens ieplūdes caurules (**F**). Iztīriet filtru, ja tas ir piesārņots; ja filtrs bojāts, tad nomainiet to. NEDARBINIET augstspiediena mazgātāju, ja ieplūdes filtrs ir bojāts.
4. Nodrošiniet, lai mazgātājam padotā ūdens caurplūde dārza šļūtenē būtu lielāka par 14,76 litriem (3,9 galoniem) minūtē vismaz ar 0,14–0,55 MPa (1,4–5,5 BAR vai 20–80 PSI) spiedienu.
5. Izskalojiet dārza šļūteni, lai tajā nebūtu netīrumu.

PIEZĪME Izmantojiet TIKAI aukstu ūdeni (ar temperatūru zem 38 °C (100 °F)).

PIEZĪME Ja sūkņa ieplūdes caurulē tiek izmantots pretvārsts, tas var sabojāt sūkni. Tāpēc pretvārstu drīkst uzstādīt TIKAI dārza šļūtenē vismaz 3 m (10 pēdas) no augstspiediena mazgātāja ieplūdes caurules.

UZMANĪBU! Ūdens, kas izplūdis cauri pretvārstam, uzskatāms par dzeršanai nederīgu.

6. Pievienojiet dārza šļūteni, kuras garums nepārsniedz 15 m (50 pēdas), pie ūdens ieplūdes caurules un nostipriniet to.
7. Atveriet ūdensvada krānu, piespiediet sarkano pogu uz mazgāšanas pistoles un nospiediet pistoles mēlīti, lai atgaisotu sistēmu. Ja pistoles mēlīti nevar bloķēt, tad pistole jānomaina.
8. Uzlieciet sprauslas pagarinājumu (**V**) mazgāšanas pistolei (**W**) un pieskrūvējiet.
9. Atvelciet atpakaļ sprauslas pagarinājuma uzmavu, ievietojiet sprauslas uzgali (**B**) un atlaidiet uzmavu. Paraustiet sprauslas uzgali, lai pārbaudītu, vai tas ir stingri nostiprināts.

Augstspiediena mazgātāja iedarbināšana Attēls 4

PIEZĪME NEDRĪKST iedarbināt sūkni, kad tajā netiek padots ūdens.

1. Pārvietojiet degvielas padeves sviru (**R**) stāvoklī IESLĒGT.
2. Grieziet dzinēja slēdzi (**N**) stāvoklī IESLĒGTS (I).
3. Pārvietojiet degvielas droseļvārsta vadības sviru (**T**) stāvoklī ĀTRI, kas uz dzinēja apvalka apzīmēts ar trusīša attēlu.
4. Pārvietojiet gaisa droseļvārsta sviru (**S**) stāvoklī GAISS.

PIEZĪME Ja dzinējs ir silts, gaisa droseļvārsta svira jāpārvieto stāvoklī DARBS.

Not for reproduction

BRĪDINĀJUMS! Starteris un citas mehānisma rotējošās daļas var ieraut rokas, matus, apģērbu vai rotaslietas; tādā gadījumā draud smags ievainojums. NEKAD nelietojiet augstspiediena mazgātāju bez korpusa apvalka vai aizsargvākiem. NEVALKĀJIET vaļīgu apģērbu vai juvelierizstrādājumus, kas var ieķerties rotējošās vai citās mehānisma kustīgajās daļās. Garus matus sasieniet, noņemiet rotaslietas.

PIEZĪME Pirms augstspiediena mazgātāja iedarbināšanas noteikti uzlieciet aizsargbrilles un uzvelciet aizsargapģērbu.

BRĪDINĀJUMS! Mazgāšanas pistolei ir iespējams atsitiens, vai arī tā var izraisīt citu priekšmetu strauju pārvietošanos, tādēļ iespējami smagi ievainojumi. Strādājot iekārtas tuvumā, vienmēr valkājiet aizsargbrilles ar netiešo ventilāciju (aizsargā pret ķimikāliju šļakatām), kas atbilst standarta ANSI Z87.1 prasībām. Valkājiet drošu aizsargapģērbu: kreklu ar garām piedurknēm, garas bikses un slēgtus apavus.

5. Kad iedarbināt dzinēju, satveriet palaidēja rokturi un lēni velciet to, līdz sajūtat pretestību. Pēc tam ātri pavelciet, lai iedarbinātu dzinēju.

BRĪDINĀJUMS! Mehānisms, kas ievelk atpakaļ startera auklu, rauj roku dzinēja virzienā tik ātri, ka varat nepagūt atlaist startera rokturi, un tad ir iespējami smagi ievainojumi. NERAUJIET startera auklu, kamēr nav likvidēts spiediens mazgāšanas pistolē. Kad iedarbināt motoru, lēnām pavelciet startera auklu, līdz sajūtat pretestību, un tad paraujiet strauji, lai izvairītos no atsitiena. Kad veicat mazgāšanu ar augstspiediena strūklu, stingri turiet mazgāšanas pistoli ar abām rokām, lai izvairītos no traumām mazgāšanas pistoles atsitiena gadījumā.

6. Lēni atlaidiet atpakaļ palaidēja rokturi. NEĻAUJIET auklai strauji atsisties pret starteri.
7. Pēc katra nesekmīgā palaišanas mēģinājuma pavērsiet mazgāšanas pistoli prom no cilvēkiem, piespiediet sarkano pogu un pavelciet mēlīti, lai likvidētu augstspiedienu pistolē.
8. Kad dzinējs sāk darboties, lēnām pārvietojiet gaisa droseļvārsta sviru stāvoklī DARBS (|↓|) un ļaujiet dzinējam iesilt. Ja dzinēja darbība nav stabila, pārvietojiet gaisa droseļvārsta sviru stāvoklī GAISS (|↖|) un pēc tam — stāvoklī DARBS (|↓|).

PIEZĪME Kad strādājat ar augstspiediena mazgātāju, vienmēr turiet degvielas droseļvārsta sviru stāvoklī ĀTRI (🐇).

BRĪDINĀJUMS! Mazgātāja augstspiediena strūkla var tik smagi ievainot ādu un zemādas audus, ka var būt nepieciešama amputācija. Strūklas izraisīta ievainojuma gadījumā nekavējoties izsauciet ārstu. NEUZSKATIET tādu ievainojumu par vienkāršu skrambu. NEĻAUJIET BĒRNIEM rotaļāties vai rīkoties ar augstspiediena mazgātāju. AIZLIEGTS vērst mazgāšanas pistoli pret cilvēkiem, dzīvniekiem vai augiem. NEATSTĀJIET mazgāšanas pistoli vaļējā stāvoklī. NEATSTĀJIET mazgāšanas pistoli bez uzraudzības, kad darbojas augstspiediena mazgātājs. AIZLIEGTS lietot mazgāšanas pistoli bez uzstādīta mēlītes bloķētāja vai ar mēlītes aizsargu, kas nav darba kārtībā. AIZLIEGTS pievienot augstspiediena šļūteni pie sprauslas pagarinājuma.

BRĪDINĀJUMS! Saskare ar motora slāpētāju var izraisīt smagus apdegumus. NEPIESKARIETIES karstām detaļām un IZVAIRIETIES no karstām izplūdes gāzēm. Ļaujiet iekārtai atdzist pirms pieskaršanās.

BRĪDINĀJUMS! Kontakts ar detaļām zem sprieguma var izraisīt elektriskās strāvas triecienu, apdegumus, smagus ievainojumus vai pat nāvi. AIZLIEGTS veikt mazgāšanu elektrotehnisku ierīču tuvumā.

Sprauslas uzgaļi Attēls 9

Sprauslas uzgaļus var mainīt augstspiediena mazgātāja darbības laikā, kad mazgāšanas pistoles mēlīte ir bloķēta.

Sprauslas uzgaļu nomaiņa

1. Atvelciet atpakaļ ātrā savienojuma uzmavu un izvelciet pašreizējo sprauslas uzgali. Sprauslas uzgaļi jāglabā rokturī esošajos caurumos.
2. Izvēlieties jaunu vajadzīgo sprauslas uzgali.
   - Saudzīgai skalošanai (ar mazāku spiedienu un lielāku caurplūdi) izvēlieties balto 40° sprauslas uzgali (**A**).
   - Parastai skalošanai (ar vidēju spiedienu un vidēju caurplūdumu) izvēlieties zaļo 25° (**B**) vai dzelteno 15°sprauslas uzgali (**C**).
   - Spēcīgai skalošanai (ar lielāku spiedienu un mazāku caurplūdi) izvēlieties sarkano 0° sprauslas uzgali (**D**).
   - Lai mazgātu ar mazgāšanas līdzekli, izvēlieties melno sprauslas uzgali (**E**).
3. Atvelciet atpakaļ uzmavu, ielieciet jauno sprauslas uzgali un atlaidiet uzmavu. Paraustiet sprauslas uzgali, lai pārbaudītu, vai tas ir droši nostiprināts.

Padomi par lietošanu

- Lai efektīvāk mazgātu, turiet sprauslas uzgali 20–61 cm (8–24 collu) attālumā no mazgājamās virsmas.
- Ja sprauslas uzgalis ir pārāk tuvu mazgājamai virsmai (īpaši tad, ja izmanto augstspiediena sprauslas uzgali), mazgāšanas laikā virsma var tikt sabojāta.
- NEDRĪKST turēt uzgali tuvāk par 15 cm (6 collām), kad tiek mazgātas automašīnas riepas.

Mazgāšanas līdzekļa lietošana Attēls 4

BRĪDINĀJUMS! Ķimikālijas var apdedzināt ādu un izraisīt smagus ievainojumus vai pat nāvi. AIZLIEGTS izmantot kodīgus šķidrumus augstspiediena mazgātājā. Darbā ar augstspiediena mazgātāju izmantojiet TIKAI droši lietojamus mazgāšanas līdzekļus/ziepes. Ievērojiet ražotāja norādījumus.

Lai lietotu mazgāšanas līdzekli, veiciet tālāk norādītās darbības.

1. Ievietojiet mazgāšanas līdzekļa iesūkšanas cauruli (**J**) mazgāšanas līdzekļa tvertnē.
2. Uzstādiet melno sprauslas uzgali.

PIEZĪME Mazgāšanas līdzekli nevar lietot, izmantojot augstspiediena sprauslas uzgaļus (balto, zaļo, dzelteno vai sarkano).

3. Klājiet mazgāšanas līdzekli uz sausas virsmas, sākot no mazgājamās virsmas lejas daļas un turpinot uz augšu; klājiet ar garām, vienmērīgām kustībām, kas savstarpēji pārklājas.
4. Pirms mazgāšanas un skalošanas ļaujiet mazgāšanas līdzeklim "iesūkties", kā norādīts mazgāšanas līdzekļa lietošanas instrukcijā.

PIEZĪME Ik reizi pēc lietošanas izskalojiet mazgāšanas līdzekļa iesūkšanas cauruli — ievietojiet to spainī, kur ieliets tīrs ūdens, un tad 1–2 minūtes darbiniet augstspiediena mazgātāju ar melno sprauslas uzgali.

Not for Reproduction

Skalošana ar augstspiediena mazgātāju

Lai veiktu skalošanu, veiciet tālāk norādītās darbības.

1. Noņemiet melno sprauslas uzgali no sprauslas pagarinājuma.
2. Izvēlieties un uzstādiet augstspiediena sprauslas uzgali.

BRĪDINĀJUMS! Mazgāšanas pistolei ir liels atsitiena spēks, kas var nogāzt lietotāju no kājām, tā izraisot smagus ievainojumus vai pat nāvi. Kad lietojat augstspiediena mazgātāju, stingri stāviet uz stabilas pamatnes. Ievērojiet vislielāko piesardzību, ja augstspiediena mazgātāju lietojat, stāvot uz kāpnēm, sastatnēm vai citas tamlīdzīgas konstrukcijas. Kad veicat mazgāšanu ar augstspiediena strūklu, stingri turiet mazgāšanas pistoli ar abām rokām, lai izvairītos no traumām mazgāšanas pistoles atsitiena gadījumā.

3. Ar augstspiediena strūklu apstrādājiet nelielu virsmas platību un tad pārbaudiet, vai virsma nav bojāta. Ja bojājumu nav, varat turpināt skalošanu.
4. Sāciet darbu no skalojamās virsmas augšdaļas un turpiniet uz leju ar tādām pašām kustībām, kas savstarpēji pārklājas, ar kādām veicāt mazgāšanas līdzekļa uzklāšanu.

Automātiska atdzesēšanas sistēma (termiskā atslogošana)

Sūknī cirkulējošā ūdens temperatūra var sasniegt vairāk nekā 51 °C (125 °F), ja augstspiediena mazgātājs darbojas 3–5 minūtes, bet šajā laikā netiek nospiesta mazgāšanas pistoles mēlīte. Tāpēc sistēma uzsāk sūkņa atdzesēšanu un **ļauj karstajam ūdenim izplūst zemē.**

Augstspiediena mazgātāja apturēšana

1. Atlaidiet mazgāšanas pistoles mēlīti un ļaujiet dzinējam darboties tukšgaitā divas minūtes.
2. Pārvietojiet droseles vadību stāvoklī LĒNI (🐢).
3. Grieziet dzinēja slēdzi stāvoklī IZSLĒGTS (0).
4. Pārvietojiet degvielas padeves sviru stāvoklī IZSLĒGT (⊘).
5. IK REIZI, kad apturat sūkņa dzinēju, pavērsiet mazgāšanas pistoli tādā virzienā, kur tā nevienu un neko neapdraud, piespiediet sarkano pogu un pavelciet mazgāšanas pistoles mēlīti, lai likvidētu augstspiedienu pistolē.

BRĪDINĀJUMS! Mazgāšanas pistolē saglabājas augsts spiediens arī pēc tam, kad dzinējs ir apturēts un ūdens padeve pārtraukta, tāpēc joprojām saglabājas smagu ievainojumu bīstamība. Kamēr sistēma ir zem spiediena, atstājiet augstspiediena šļūteni pievienotu pie sūkņa un mazgāšanas pistoles. Ik reizi, kad apturat sūkņa dzinēju, pavērsiet mazgāšanas pistoli tādā virzienā, kur tā NEVIENU un NEKO neapdraud, piespiediet sarkano pogu un pavelciet mazgāšanas pistoles mēlīti, lai likvidētu augstspiedienu pistolē.

Pēc katras lietošanas reizes

Iekārtā nedrīkst ilgi atstāt ūdeni. Uz sūkņa detaļām var veidoties minerālvielu izgulsnējumi, kas traucēs sūkņa darbību. Ik reizi pēc mazgātāja lietošanas rīkojieties, kā norādīts tālāk.

1. Noslēdziet ūdens padevi un ļaujiet dzinējam atdzist.
2. Atvienojiet šļūteni no mazgāšanas pistoles un no sūkņa izplūdes caurules. Izteciniet ūdeni no šļūtenes, pistoles un sprauslas pagarinājuma.
3. Novietojiet sprauslas uzgaļus un šļūteni uz roktura. Ievietojiet mazgāšanas pistoli un sprauslas pagarinājumu stiepļu tureklī.
4. Aptuveni sešas reizes pavelciet palaidēja rokturi, lai pilnīgi iztukšotu sūkni.
5. Uzglabājiet iekārtu tīrā, sausā vietā.

PIEZĪME Ja uzglabājat ilgāk par 30 dienām, skatiet nodaļu *Uzglabāšana*.

BRĪDINĀJUMS! Degviela un tās tvaiki ir ļoti viegli uzliesmojoši un sprādzienbīstami, tāpēc var radīt apdegumus, izraisīt ugunsgrēku vai sprādzienu, kura rezultātā iespējami smagi ievainojumi vai pat nāve. Trauku ar degvielu vai iekārtu ar pilnu degvielas tvertni nedrīkst glabāt pie krāsns vai plīts, pie ūdens sildītāja, apģērbu žāvētāja vai pie citām sadzīves tehnikas iekārtām, kam ir signāllampiņa, jo tās var izraisīt degvielas tvaiku aizdegšanos.

Apkope

Tehniskās apkopes grafiks

Ievērojiet stundu vai kalendāros apkopes intervālus (atkarībā no tā, kurš no tiem pienāk pirmais). Ja iekārtu izmanto nelabvēlīgos apstākļos, tad ir nepieciešama biežāka apkope.

Pēc pirmajām 5 darba stundām
• Nomainiet dzinēja eļļu
Ik pēc 8 stundām vai katru dienu
• Iztīrīt piesārņojumu
• Pārbaudiet dzinēja eļļas līmeni
Ik pēc 25 stundām vai reizi gadā
• Iztīriet motora gaisa filtru un rupjo filtru[1]
Ik pēc 50 stundām vai reizi gadā
• Nomainiet dzinēja eļļu
• Veiciet izplūdes sistēmas apkopi
Katru gadu
• Nomainiet aizdedzes sveci
• Nomainiet motora gaisa filtru un rupjo filtru
• Veiciet degvielas sistēmas apkopi
• Veiciet dzesēšanas sistēmas apkopi[1]

[1]Biežāka apkope nepieciešama lielāka piesārņojuma apstākļos vai putekļainā vidē.

Not for Reproduction

Vispārējās rekomendācijas

Regulāra apkope uzlabo iekārtas darbību un pagarina tās darbmūžu. Apkopes veikšanai vērsieties pie autorizēta Briggs & Stratton apkopes pārstāvja. NEĻAUJIET bērniem tīrīt vai apkopt iekārtu bez uzraudzības.

Augstspiediena mazgātāja garantija neietver pozīcijas, kas attiecināmas uz operatora nelikumīgu rīcību vai nevērību. Lai varētu pilnīgi izmantot iekārtas garantiju, augstspiediena mazgātāja apkope jāveic stingri atbilstoši rokasgrāmatas norādījumiem, turklāt iekārta jāglabā tieši tā, kā izklāstīts nodaļā *Uzglabāšana*.

⚠ **BRĪDINĀJUMS!** Lai iekārta būtu droši lietojama, izmantojiet tikai oriģinālās rezerves daļas, ko piegādājis vai apstiprinājis iekārtas ražotājs. Ja vēlaties vairāk uzzināt par augstspiediena mazgātāja detaļu nomaiņu, lūdzam apmeklēt mūsu tīmekļa vietni **BRIGGSandSTRATTON.COM**.

ES V posms: CO2 vērtības

Briggs&Stratton tipa apstiprināto dzinēju CO2 vērtības ir atrodamas vietnē BriggsandStratton.com, ievadot CO2 meklēšanas joslā.

Mazgāšanas līdzekļa iesūkšanas lodītes pretvārsts

Mazgāšanas līdzekļa iesūkšanas lodītes pretvārsts reizēm mēdz ieķerties; tas iespējams pēc ilgākas uzglabāšanas, kā arī sakaltušu ziepju vai ūdens minerālvielu izgulsnējumu dēļ. Lai atbrīvotu lodītes pretvārstu, rīkojieties, kā norādīts tālāk.

1. Noslēdziet ūdens padevi.
2. Izslēdziet dzinēju un likvidējiet spiedienu sistēmā, noņemiet mazgāšanas līdzekļa iesūkšanas šļūteni no sūkņa savienojuma caurules.
3. Lēni ievietojiet savienojuma caurulē stingru, neasu, vismaz 25,4 mm (1 collu) garu priekšmetu ar 2 mm (7/64 collas) vai mazāku diametru, piemēram, galatslēgu, līdz atdurei. Atdure caurulē ir lodītes pretvārsts.
4. Lēni un uzmanīgi iespiediet lodīti dziļāk, bet ne vairāk par 3 mm (1/8 collas). Lai atbrīvotu iestrēgušo lodīti, tā ir jāpiespiež pavisam viegli.
5. Vajadzības gadījumā atkārtojiet 4. un 5. punkta darbības.
6. Vēlreiz uzmauciet mazgāšanas līdzekļa iesūkšanas šļūteni uz sūkņa savienojuma caurules.
7. Iekārtas uzglabāšanas laikā izmantojiet "PumpSaver" saskaņā ar pamācību nodaļā *Sūkņa konservācija*, lai nepieļautu šāda defekta atkārtošanos.

Sprauslas uzgaļa apkope Attēls 4

Iztīriet sprauslas uzgali, lai novērstu spiediena pieaugumu sūknī sprauslas uzgaļa aizsērēšanas dēļ.

1. Noslēdziet ūdens padevi.
2. Izņemiet sprauslas uzgali no sprauslas pagarinājuma.
3. Ar iztaisnotu papīra saspraudi iztīriet aizsērējušu sprauslas uzgali (**B**).
4. Ielieciet sprauslas uzgali atpakaļ sprauslas pagarinājumā.

Blīvgredzenu apkope Attēls 10

Blīvgredzenu eļļošanai izmanto petroleju vai sintētisko smērvielu, jo tā uzlabo gredzenu blīvējošās īpašības. Ieeļļojiet blīvgredzenus pirms dārza šļūtenes pievienošanas pie sūkņa ieplūdes caurules (**A**), kā arī pirms augstspiediena šļūtenes (**B**), mazgāšanas pistoles (**C**) un sprauslas pagarinājuma (**D**) savienošanas.

Lai iegādātos blīvgredzenu apkopes komplektu, sazinieties ar Briggs & Stratton pilnvaroto apkopes pakalpojumu sniedzēju. Par iekārtas blīvgredzenu apkopi vairāk lasiet minētā apkopes komplekta lietošanas instrukcijā. Savienojumus, kam radusies noplūde, NEDRĪKST labot ar hermētiķi. Nomainiet blīvgredzenu vai blīvi.

Rezerves daļas

Blīvgredzenu apkopes komplekts 705002
Ūdens ieplūdes caurule B2384GS
Dzinēja eļļas pudele 100005E
Augstspiediena mazgātājs PumpSaver 6039

Uzglabāšana

Ja plānojat nelietot augstspiediena mazgātāju ilgāk par 30 dienām, dzinējs un sūknis jāsagatavo ilgstošai uzglabāšanai.

Sūkņa konservācija

Lai novērstu sūkņa bojājumus, ko var radīt minerālvielu izgulsnēšanās vai zema temperatūra, izmantojiet "PumpSaver", kas pasargās iekārtu no sala, kā arī ieeļļojiet virzuļus un blīves.

PIEZĪME. Ja iekārta nav nodrošināta pret sasalšanu, sūknis var tikt sabojāts un iekārta vairs nebūs derīga darbam. Garantijas saistības neattiecas uz bojājumiem, kas var rasties sasalšanas dēļ.

Degvielas sistēmas konservācija

Ja degviela tiek uzglabāta ilgāk par 30 dienām, tā var sastāvēties. Sastāvējusies degviela atstāj skābes un sveķu nogulsnes iekārtas degvielas vados vai uz svarīgām karburatora daļām.

Ja pēc instrukcijas degvielai ir pievienots stabilizators, degvielu nevajag iztecināt no dzinēja. Lai stabilizators izplatītos visā sistēmā, darbiniet dzinēju 2 minūtes pirms iekārtas novietošanas uzglabāšanai.

Ja degvielai dzinējā nav pievienots stabilizators, degviela ir jāiztecina speciālā tvertnē. Darbiniet motoru, līdz tas apstājas degvielas trūkuma dēļ. Lai degviela saglabātos svaiga, iesakām izmantot degvielas stabilizatoru arī tad, ja degviela tiek uzglabāta atsevišķā tvertnē.

Citi uzglabāšanas padomi

1. NEUZGLABĀJIET degvielu līdz nākamajai sezonai, ja degviela nav apstrādāta, kā aprakstīts nodaļā *Degvielas sistēmas konservācija.*
2. Apklājiet iekārtu ar piemērotu aizsargpārvalku, kas nesaglabā mitrumu.

BRĪDINĀJUMS! Uzglabāšanas pārvalka dēļ var notikt aizdegšanās, kas izraisa smagus ievainojumus vai pat nāvi. Ar uzglabāšanas pārvalku NEDRĪKST apklāt augstspiediena mazgātāju, kad tas ir karsts. Ļaujiet iekārtai pietiekami atdzist pirms apklāšanas ar pārvalku.

3. Uzglabājiet iekārtu tīrā, sausā vietā.

Not for Reproduction

Bojājumu novēršana

Problēma	Iemesls	Risinājums
Sūknim ir šādas problēmas: nespēja ražot spiedienu, nevienmērīgs spiediens, vibrēšana, spiediena zudums, zems ūdens apjoms.	1. Uzstādīts zema spiediena sprauslas uzgalis. 2. Aizsprostota ūdens ieplūdes caurule. 3. Nepietiekama ūdens padeve. 4. Ieplūdes šļūtene salocīta vai ar sūci. 5. Piesārņots ieplūdes šļūtenes filtrs. 6. Padotā ūdens temperatūra pārsniedz 38 °C (100 °F). 7. Augstspiediena šļūtene aizsprostota vai ar sūci. 8. Mazgāšanas pistolei ir sūce. 9. Sprauslas uzgalis aizsprostots.	1. Aizstājiet ar augstspiediena sprauslas uzgali. 2. Iztīriet ieplūdes cauruli. 3. Nodrošiniet pietiekamu ūdens caurplūdi. 4. Iztaisnojiet ieplūdes šļūteni, novērsiet sūci. 5. Pārbaudiet un iztīriet ieplūdes šļūtenes filtru. 6. Nodrošiniet aukstāka ūdens padevi. 7. Iztaisnojiet izplūdes šļūteni; ja ir sūce, tad nomainiet šļūteni. 8. Nomainiet mazgāšanas pistoli. 9. Iztīriet sprauslas uzgali.
Mazgāšanas līdzeklis nenonāk līdz sprauslai.	1. Mazgāšanas līdzekļa iesūkšanas caurules gals nav pietiekami dziļi iegremdēts. 2. Mazgāšanas līdzekļa iesūkšanas caurule ir aizsprostota vai bojāta. 3. Uzstādīts augstspiediena sprauslas uzgalis. 4. Pārbaudiet, vai lodītes pretvārsts iestrēdzis mazgāšanas līdzekļa iesūkšanas sistēmā.	1. Ievietojiet mazgāšanas līdzekļa iesūkšanas caurules galu mazgāšanas līdzeklī. 2. Iztīriet vai nomainiet mazgāšanas līdzekļa iesūkšanas cauruli. 3. Aizstājiet ar melno sprauslas uzgali. 4. Atbrīvojiet mazgāšanas līdzekļa iesūkšanas sistēmas lodītes pretvārstu.
Dzinējs labi darbojas bez slodzes, bet "aizrijas", kad to noslogo.	Pārāk mazs dzinēja ātrums.	Pārvietojiet degvielas droseļvārsta vadības sviru stāvoklī ĀTRI ( ).
Dzinēju nevar iedarbināt; tas izslēdzas vai pēc iedarbināšanas darbojas nestabili.	1. Dzinēja slēdzis atrodas stāvoklī IZSLĒGTS (0). 2. Zems eļļas līmenis. 3. Nav degvielas. 4. Aizdedzes sveces vads nav pievienots aizdedzes svecei. 5. Pārplūdis.	1. Iestatiet dzinēja slēdzi stāvoklī IESLĒGTS. 2. Uzpildiet eļļu karterī līdz vajadzīgajam līmenim. 3. Uzpildiet tvertni. 4. Pievienojiet vadu aizdedzes svecei. 5. Pagaidiet 5 minūtes un atkal mēģiniet iedarbināt dzinēju.

Par pārējiem jautājumiem vērsieties pie Briggs & Stratton pilnvarotā izplatītāja.

LV

Techniniai duomenys

Modelis		020740-00	020741-00
Pieļaujamais spiediens	MPa/BAR/PSI	23.4/234/3,400*	22.1/221/3,200*
Maksimālā plūsma	LPM/GPM	11.0/2.9*	11.0/2.9*
Nominālais spiediens un plūsma	MPa/BAR/PSI @ LPM/GPM	21.4/214/3,100 @ 8.7/2.3*	19.3/193/2,800 @ 8.3/2.2*
Maksimālā ūdens padeves temperatūra	°C/°F	38/100	38/100
Tūris	kubinių cm/kubinio colio	208/22.69	208/22.69
Uždegimo žvakės tarpelis	mm/colio	0.76/0.030	0.76/0.030
Degalų talpa	litro/kvartos	2.8/3.0	2.8/3.0
Alyvos talpa	litro/uncijų	0.6/20	0.6/20
Garso spaudimo @ 3 m	dBA	94§	94§

Galios kategorijos: Pavienių benzininių variklių modelių bendrosios galios dydžiai pažymėti pagal SAE (Automobilių inžinierių bendrija, angl. „Society of Automotive Engineers“) standartą Nr. J1940 „Mažų variklių galios ir sukimo momento įvertinimo procedūra“ ir įvertinami pagal SAE standartą Nr. Sukimo momento vertės nustatytos esant 2 600 sūk./min. tiems varikliams, kurių ženklinimo etiketėje nurodyta išnaša „rpm“, o 3 060 sūk./min. – visiems kitiems varikliams; arklio galios vertės nustatytos esant 3 600 sūk./min. Bendrosios galios kreives galima peržiūrėti tinklavietėje www.BRIGGSandSTRATTON.com. Realūs galios dydžiai nustatyti sumontavus išmetimo ir oro valymo filtrus, o bendrieji galios dydžiai nustatyti be šių priedų. Faktinė bendroji variklio galia yra didesnė nei realioji, ir, be kitų dalykų, jį veikia darbo aplinkos sąlygos, be to, galia priklauso ir nuo pavienių variklių įvairovės. Atsižvelgiant į įvairius gaminius, kuriuose montuojami varikliai, benzininis variklis, sumontuotas elektriniame įrenginyje, neišvystys numatytosios bendrosios galios. Šis skirtumas atsiranda dėl įvairių veiksnių, įskaitant, be kita ko, įvairias variklio sudedamąsias dalis (oro valymo, išmetimo, krovimo, aušinimo, karbiuratoriaus, degalų filtro ir pan.), naudojimo apribojimus, darbines aplinkos sąlygas (temperatūra, drėgnis, aukštis virš jūros lygio) ir variklių įvairovę. Dėl gamybos ir pajėgumo apribojimų „Briggs & Stratton“ gali pakeisti variklį galingesniu varikliu.

* Atbilstoši standartam EN 60335-2-79: 2012.

§ Išmatuotos garso vertės atitinka Tasmanijos aplinkosaugos ir taršos kontrolės (įvairus triukšmas) reikalavimus.

Not for Reproduction

BRIGGS & STRATTON GARANTIJAS POLITIKA

IEROBEŽOTA GARANTIJA

Briggs & Stratton garantē, ka garantijas periodā, kas norādīts zemāk, uzņēmums bez maksas saremontēs vai nomainīs jebkuru daļu, kurai ir materiāla un/vai ražošanas brāķis. Transporta izmaksas par produktu, kurš šīs garantijas ietvaros iesniegts remontam vai apmaiņai, jāsedz pircējam. Garantija ir spēkā tālāk norādītajos laika periodos un ievērojot tālāk izklāstītos nosacījumus. Lai saņemtu garantijas servisu, atrodiet tuvāko autorizēto servisa pakalpojumu sniedzēju mūsu pārstāvju meklēšanas kartē BRIGGSandSTRATTON.com. Pircējam jāsazinās ar pilnvaroto apkopes pakalpojumu sniedzēju un jānogādā izstrādājums turpmākai pārbaudei un testēšanai pie pilnvarotā apkopes pakalpojumu sniedzēja.

Citu tiešo garantiju nav. Netiešas garantijas, ieskaitot garantijas par piemērotību pārdošanai un atbilstību noteiktam nolūkam, ir spēkā zemāk norādītajā garantijas periodā, vai arī uz tām attiecināmi tiesību aktos atrunātie ierobežojumi. Jebkura atbildība par nejaušiem vai izrietošiem bojājumiem tiek izslēgta tādā mērā, kādā šī atbildības izslēgšana ir atrunāta likumā. Dažās valstīs un zemēs neatzīst ierobežojumus attiecībā uz to, cik ilgi turpināsies netiešā garantija, bet citās valstīs vai to daļās nepieļauj nejaušo vai izrietošo bojājumu izslēgšanu vai ierobežošanu, tādēļ iepriekš minētais ierobežojums un garantijas izslēgšana var uz jums neatteikties. Šī garantija sniedz jums noteiktas juridiskās tiesības, un jums var arī būt citas tiesības, kuras atšķiras dažādās valstīs vai vienas valsts dažādās daļās.**

GARANTIJAS PERIODS

Izstrādājums	Patērētāja lietošana	Komerciāla lietošana
Iekārta	24 mēneši	3 mēneši
Dzinējs*	24 mēneši	3 mēneši
Akumulators (ja uzstādīts)	3 mēneši	Nav

* Attiecas tikai uz Briggs & Stratton dzinējiem. Citu ražotāju motoriem ir attiecīgā ražotāja garantijas. Izmešu procesā iesaistīto sastāvdaļu garantijas periods ir norādīts ziņojumā par izmešu procesā iesaistīto sastāvdaļu garantiju.

** Austrālijā — mūsu preču garantijai nav iespējamas izmaiņas saskaņā ar Austrālijas Patērētāju likumu. Jums ir tiesības nomainīt izstrādājumu vai saņemt naudas līdzekļu atmaksu, ja izstrādājuma darbībā rodas būtiski traucējumi, vai arī saņemt atlīdzību, ja rodas citi saprātīgi paredzamie zaudējumi vai bojājumi. Turklāt jums ir tiesības iesniegt izstrādājumu remontam vai nomainīt izstrādājumu, ja tā kvalitāte nav pieņemama, taču tā darbības traucējumi nav būtiski. Lai saņemtu garantijas apkopes pakalpojumus, skatiet pārstāvju meklēšanas karti vietnē BRIGGSandSTRATTON.COM un noskaidrojiet tuvāko pilnvaroto apkopes pakalpojumu sniedzēju vai sazinieties ar mums pa tālruni 1300 274 447, sūtiet e-pasta vēstuli uz e-pasta adresi salesenquires@briggsandstratton.com.au vai rakstiet uz adresi Briggs & Stratton Australia Pty Ltd, 1 Moorebank Avenue, NSW, Australia, 2170.

Garantijas periods sākas dienā, kad izstrādājumu iegādājas pirmais mazumtirdzniecības patērētājs vai komercpatērētājs. „Patērētāja lietošana" nozīmē, ka mazumtirdzniecības patērētājs lieto preci savā mājsaimniecībā. „Komerciāla lietošana" nozīmē visus pārējos preces lietošanas veidus, ietverot tirdzniecību, lietošanu ienākumus nesošās nozarēs vai izīrēšanu. Tiklīdz izstrādājumu sāk komerciāli lietot, tas saskaņā ar šīs garantijas noteikumiem turpmāk tiek uzskatīts par komerciālai lietošanai iegādātu izstrādājumu.

Saglabājiet čeku, kas apliecina pirkumu. Ja neiesniedzat sākotnējā pirkuma datuma apliecinājumu, kad izstrādājumam nepieciešams garantijas remonts, tad garantijas perioda noteikšanai izmanto izstrādājuma izgatavošanas datumu. Lai varētu izmantot Briggs & Stratton garantiju, nav nepieciešama izstrādājuma reģistrēšana.

PAR JŪSU GARANTIJU

Garantijas apkope ir pieejama, sazinoties ar Briggs & Stratton pilnvarotajiem apkopes pakalpojumu sniedzējiem. Garantija attiecas tikai uz materiālu vai ražošanas defektiem. Tā neattiecas uz bojājumiem, kas radušies nepareizas vai ļaunprātīgas izmantošanas, nepareizas tehniskās apkopes vai remonta dēļ, dabīga nodiluma, sastāvējušās vai neatbilstošas degvielas lietošanas rezultātā.

Nepienācīga un ļaunprātīga izmantošana. Pareizā, paredzētā izstrādājuma lietošana ir aprakstīta „Lietotāja rokasgrāmatā". Izstrādājuma lietošana tādā veidā, kāds nav minēts „Lietotāja rokasgrāmatā", vai izstrādājuma lietošana pēc tam, kad tas sabojāts, anulē tiesības uz garantiju. Garantija zaudē spēku, ja ir noņemts izstrādājuma sērijas numurs vai izstrādājums ir jebkā pārveidots, kā arī gadījumos, kad var pierādīt tā ļaunprātīgu izmantošanu, piemēram, ja atrasti bojājumi no sitieniem vai ūdens/ķīmiskās korozijas pēdas.

Nepareiza tehniskā apkope vai remonts. Izstrādājums ir jāapkopj atbilstoši „Lietotāja rokasgrāmatā" aprakstītajām procedūrām un grafikam; jebkura veida remonts vai apkope jāveic, izmantojot oriģinālās Briggs & Stratton rezerves daļas vai tām līdzvērtīgas rezerves daļas. Garantija neattiecas uz bojājumiem, kas radušies nepietiekamas tehniskās apkopes vai citu, nevis oriģinālo rezerves daļu lietošanas rezultātā.

Dabiskais nodilums. Tāpat kā visas mehāniskas ierīces, arī jūsu iekārta pamazām dabiski nodilst pat tad, ja tiek atbilstīgi apkopta. Garantija nesedz remonta izmaksas, ja iekārtas darbmūžs ir daļēji vai pilnīgi aizritējis parastas lietošanas gaitā. Garantija neattiecas uz daļām, kuras dabiski nolietojas, piemēram, filtri, siksnas, naži, bremžu kluči (izņemot motora bremzes klučus); izņēmums ir gadījumi, kad nolietošanās iemesls ir materiāla vai ražošanas defekts.

Sastāvējusies vai nepiemērota degviela. Lai izstrādājums normāli darbotos, tam ir nepieciešama svaiga degviela, kas atbilst „Lietotāja rokasgrāmatā" minētajiem kritērijiem. Garantija nav attiecināma uz dzinēja vai iekārtas bojājumiem, ko izraisījusi sastāvējušās vai nepiemērotas degvielas (piemēram, E15 vai E85 etanola maisījumu) lietošana.

Citi izņēmumi. Šī garantija neattiecas uz bojājumiem, kas radušies negadījuma, nepareizas lietošanas, modifikāciju, izmaiņu, nepareizas apkopes, sasalšanas vai vielu ķīmiskās noārdīšanās rezultātā. Garantija neattiecas uz palīgierīcēm un piederumiem, kas nav iekļauti izstrādājuma komplektācijā. Garantija neattiecas uz aprīkojumu, kas tiek izmantots kā galvenais enerģijas avots parastā elektriskā tīkla vietā, vai uz aprīkojumu, kas tiek izmantots dzīvības atbalsta ierīcēs. Garantija neattiecas uz lietotu, atjaunotu vai prezentācijas nolūkiem paredzētu aprīkojumu vai dzinējiem. Garantija neattiecas uz defektiem, kas radušies stihiskas nelaimes vai citādas nepārvaramas varas dēļ, kuru ražotājs nekādi nespēj ietekmēt.

80010169_LV Rev C

Not for Reproduction

Inhoud

Veiligheids- en bedieningssymbolen 4
Machinebeschrijving. 5
Montage. 5
Functies en bedieningselementen 5
Bediening 5
Onderhoud 8
Opslag 9
Problemen oplossen. 10
Specificaties 10
Garantie. 11

Veiligheids- en bedieningssymbolen

Het veiligheidssymbool geeft gevaar voor potentieel persoonlijk letsel aan. Ook kan een gevarensymbool worden gebruikt om het soort gevaar aan te duiden. **WAARSCHUWING** duidt op een gevaar dat, indien niet voorkomen, *kan* leiden tot de dood of ernstig letsel. **VOORZICHTIG** duidt op een gevaar dat, indien niet voorkomen, *kan* resulteren in licht of minder ernstig letsel. ***LET OP*** duidt op informatie die wordt beschouwd als belangrijk, maar niet gerelateerd aan een gevaar.

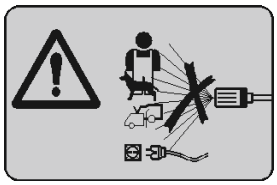

Richt het spuitpistool nooit op uzelf, anderen of dieren. Spuit nooit in de buurt van een stroomvoorziening of op het product zelf.

Dit apparaat is niet bedoeld voor gebruik door personen (ook kinderen) met een fysieke, sensoriële of mentale beperking, of met onvoldoende ervaring en kennis.

WAARSCHUWING!

- Deze machine is ontworpen voor gebruik met het reinigingsmiddel als geleverd of aanbevolen door de fabrikant. Het gebruik van andere reinigingsmiddelen of chemicaliën kan een negatieve invloed hebben op de veiligheid van de machine.
- Hogedrukreinigers kunnen gevaarlijk zijn bij verkeerd gebruik. De straal mag niet op personen, stroomvoerende elektrische apparatuur of de machine zelf worden gericht.
- Gebruik de machine niet binnen bereik van personen, tenzij zij veiligheidskleding dragen.
- Richt de straal niet naar uzelf of anderen voor het reinigen van voeten of schoeisel.
- Explosiegevaar – Geen brandbare vloeistoffen sproeien.
- Hogedrukreinigers mogen niet worden gebruikt door kinderen of ongetraind personeel.
- Hogedrukslangen, hulpstukken en koppelingen zijn belangrijk voor de veiligheid van de machine. Gebruik alleen slangen, hulpstukken en koppelingen die worden aanbevolen door de fabrikant.
- Om te zorgen voor de veiligheid van de machine, moet u alleen originele reserveonderdelen van de fabrikant of die zijn goedgekeurd door de fabrikant, gebruiken.
- Water dat door terugslagkleppen is gestroomd, wordt beschouwd als niet-drinkbaar.
- Gebruik de machine niet of belangrijke onderdelen van de machine beschadigd zijn, bijv. veiligheidsapparaten, hogedrukslangen, activeringsmechanisme.
- Wanneer geen contactsleutel en geen accu aanwezig is, kan de ontkoppeling met gelijkwaardige middelen worden bereikt.
- Gebruik machines met een verbrandingsmotor niet binnen, tenzij toereikende ventilatie is beoordeeld door de nationale arbeidsrechtbank.
- Zorg ervoor dat uitlaatemissies niet plaatsvinden in de buurt van luchtinlaten.
- Onjuiste brandstof moet niet worden gebruikt omdat dit gevaarlijk kan zijn.
- De motorschakelaar moet op OFF (0) staan tijdens de reiniging, het onderhoud en bij het vervangen van onderdelen.

Not for Reproduction

Waarschuwingslabel Afbeelding 1

Waarschuwingslabels op uw apparaat geven informatie over mogelijke veiligheidsrisico's. Vervang beschadigde of onleesbare labels. Neem contact op met de lokale dealer voor Briggs & Stratton om nieuwe aan te vragen.

Contactinformatie Europees kantoor

Voor vragen met betrekking tot Europese emissies, kunt u contact opnemen met ons Europese kantoor:

Max-Born-Straße 2, 68519 Viernheim, Duitsland

Apparaatbeschrijving

Lees deze handleiding zorgvuldig en maak u bekend met de hogedrukreiniger. Zorg dat u op de hoogte bent van de toepassingen, beperkingen en eventuele gevaren. Bewaar deze originele instructies voor toekomstig gebruik.

Dit hoogwaardige systeem voor residentieel gebruik is uitgerust met wielen van 25,4 cm (10"), een axiale pomp met roestvrijstalen zuigers, automatisch afkoelsysteem, aanzuigsysteem voor reinigingsmiddel, spuitmonden met snelkoppeling, stevige slang van 9,1 m (30') en meer.

We hebben alles in het werk gesteld om ervoor te zorgen dat de informatie in deze handleiding correct en up-to-date is. We behouden ons echter het recht voor om het product en dit document te allen tijde en zonder bericht vooraf te wijzigen, aan te passen of verbeteren.

LET OP Neem bij vragen over het beoogde gebruik contact op met de dealer of met een gekwalificeerd servicecenter. Gebruik NOOIT een apparaat waarvan onderdelen defect zijn of ontbreken, of zonder beschermende behuizing of kappen. De beveiligingen op dit apparaat mogen NIET omzeild worden. De hogedrukreiniger mag NIET worden gewijzigd, op wat voor manier dan ook. Dit apparaat is uitsluitend bedoeld voor gebruik met door Briggs & Stratton Power Product goedgekeurde onderdelen.

Transport

Wanneer het apparaat moet worden getransporteerd in een voertuig of aanhanger, moet de brandstoftank LEEG zijn of de brandstofkraan, indien aanwezig, op OFF (0) staan. Kantel de motor of machine NIET zover, dat er brandstof wordt gemorst.

Montage

Hendel bevestigen Afbeelding 2 3

1. Plaats de handgreep (**2, A**) op de steunen en lijn de gaten uit.
2. Steek de slotbouten (**2, B**) vanaf de buitenkant van het apparaat door de gaten, zet ze vast met de plastic knoppen (**2, C**) en draai aan.
3. Bevestig de metalen veerklemmen (**3,A**) door de bevestigingsbouten (**3,B**) door de gaten aan de linkerkant van de handgreep (voorkant van het apparaat) te steken. Bevestig de kunststof knoppen (**3,C**) en draai ze vast.
4. Steek rubberen tules (**3,D**) in de gaten van het handvat.

LET OP Dompel de rubberen tules eerst in zeepsop. Dan zijn ze gemakkelijker te plaatsen.

Functies en bedieningsknoppen Afbeelding 4

A	Augstspiediena šļūtene	**L**	Eļļas iztecināšanas aizgrieznis
B	Sprauslas uzgaļi	**M**	Eļļas ielietne
C	Gaisa filtrs	**N**	Dzinēja slēdzis
D	Sūknis	**P**	Atsitiena starteris
E	Augstspiediena izplūdes caurule	**R**	Degvielas vārsts
F	Ūdens ieplūdes caurule	**S**	Gaisa droseļvārsta svira
G	Brīdinājuma zīme	**T**	Degvielas droseļvārsta svira
H	Automātiskā atdzesēšanas sistēma	**U**	Degvielas tvertne
J	Mazgāšanas līdzekļa iesūkšanas caurule	**V**	Sprauslas pagarinājums ar ātra savienojuma mehānismu
K	Identifikācijas zīme	**W**	Mazgāšanas pistole

Gebruik

Aanbevolen olie Afbeelding 5

Voor de beste prestaties raden wij het gebruik van Briggs & Stratton Warranty Certified oliesoorten aan. U kunt ook andere hoogwaardige soorten reinigingsolie gebruiken, als deze geschikt zijn voor SF, SG, SH, SJ of hoger. Gebruik GEEN speciale additieven.

De buitentemperaturen bepalen de juiste olieviscositeit voor de motor. Bepaal met behulp van de tabel de beste viscositeit voor het verwachte buitentemperatuurbereik.

* Wordt SAE 30 olie gebruikt bij temperaturen onder 4 °C (40 °F), dan leidt dit tot slecht starten.

** Boven 27 °C (80 °F) kan het gebruik van 10W-30 leiden tot een hoger olieverbruik. Controleer het oliepeil vaker.

Motorolie controleren/toevoegen Afbeelding 4 6

Controleer het oliepeil voor elk gebruik of minimaal na elke 8 bedrijfsuren. Houd het oliepeil op het juiste niveau.

1. Zorg dat de hogedrukreiniger waterpas staat.
2. Reinig het gebied rond de olievulopening (**4,M**) en verwijder de olievuldop.
3. Controleer of de olie bijna overstroomt (**6,A**) bij de olievulopening.
4. Giet zo nodig langzaam olie in de olievulopening. Controleer het oliepeil regelmatig. Vul bij tot de olie bijna overloopt.

LET OP Wacht even om de olie te laten zakken. Veeg de peilstok altijd schoon wanneer u het oliepeil controleert. Vul NIET te ver bij.

5. Breng de olievuldop weer aan en draai deze vast.

LET OP Probeer NIET de motor aan te zwengelen of te starten voordat deze is voorzien van de aanbevolen olie. Anders kan een motorstoring het gevolg zijn.

⚠**VOORZICHTIG** Voorkom dat de huid langdurig of herhaaldelijk in contact komt met gebruikte motorolie. Uit laboratoriumonderzoek is gebleken dat gebruikte motorolie bij bepaalde dieren huidkanker kan veroorzaken. Was blootgestelde lichaamsdelen grondig met water en zeep.

BUITEN BEREIK VAN KINDEREN HOUDEN. VERVUIL NIET. WEES ZUINIG MET GRONDSTOFFEN. LEVER GEBRUIKTE OLIE IN BIJ EEN MILIEUSTATION.

Not for Reproduction

Brandstof tanken Afbeelding 7

De brandstof moet aan de volgende eisen voldoen:

- Schone, verse, loodvrije benzine.
- Minimaal 91 RON (87 octaan/87 AKI). Voor gebruik op grote hoogte, zie *Grote hoogte*.
- Benzine met tot 10% ethanol (gasohol) is toegestaan.

LET OP Bij gebruik van niet goedgekeurde brandstoffen kan de generator beschadigd raken en vervalt de garantie. Gebruik GEEN benzine die niet is goedgekeurd, zoals E15 en E85. Meng GEEN olie door de benzine, of modificeer de motor niet voor gebruik van alternatieve brandstoffen.

Meng, om het brandstofsysteem te beschermen tegen het vormen van gom, een brandstofstabilisator door de brandstof waarmee u bijvult. Zie *Opslag*. Niet alle brandstoffen zijn gelijk. Wanneer u problemen met starten of prestaties ervaart na het gebruik van brandstof, schakel dan over op een andere leverancier of een ander merk. Deze motor is gecertificeerd om op benzine te lopen. Het emissiebeperkingssysteem voor deze motor is EM (Engine Modifications).

WAARSCHUWING! Brandstof en brandstofdampen zijn uiterst brandbaar en explosief, wat brandwonden, brand of explosies kan veroorzaken, met de dood of ernstig letsel tot gevolg. Zet de motor van de hogedrukreiniger uit en laat het tenminste 2 minuten afkoelen voordat u de tankdop verwijdert. Draai de dop langzaam los om druk uit de tank vrij te geven. Vul de tank buitenshuis. Voeg NIET te veel brandstof toe. Laat wat ruimte in de tank voor het uitzetten van de brandstof. Indien brandstof wordt gemorst, dient u te wachten tot deze verdampt is voordat u de motor start. Houd de brandstof uit de buurt van vonken, open vlammen, waakvlammen, hitte en andere ontstekingsbronnen. Controleer brandstofleidingen, tank, vuldop en koppelingen regelmatig op barsten of lekken. Vervang indien nodig. GEEN sigaret opsteken en NIET roken

1. Maak het gedeelte rond de olievuldop schoon, verwijder de dop.
2. Vul de brandstoftank langzaam bij met schone, verse, LOODVRIJE brandstof. Let op dat u niet te ver bijvult. Vul hooguit tot aan de onderkant van de tankhals, zodat de brandstof nog kan uitzetten.
3. Sluit de tankdop en laat eventuele gemorste brandstof verdampen voordat u de motor start.

Grote hoogte

Op hoogtes van meer dan 1.524 meter (5.000 feet) is benzine met minimaal 89 RON (85 octaan/85 AKI) acceptabel. Een afstelling voor grote hoogtes is vereist om aan de emissie-eisen te blijven voldoen. Gebruik zonder deze afstelling veroorzaakt slechtere prestaties, een hoger brandstofverbruik en toegenomen emissies. Raadpleeg een erkende Briggs & Stratton-dealer voor informatie over afstelling voor grote hoogtes. Het gebruik van de motor op hoogtes van minder dan 762 meter (2.500 feet) met de set voor grote hoogtes wordt afgeraden.

Locatie hogedrukreiniger Afbeelding 8

Koolmonoxidevergiftiging

WAARSCHUWING! Motoruitlaatgassen bevatten koolmonoxide, een giftig gas dat u binnen enkele minuten kan doden. U kunt het NIET zien, ruiken of proeven. Ook al ruikt u de uitlaatgassen niet, u kunt toch zijn blootgesteld aan koolmonoxide. Gebruik dit product ALLEEN buiten, ver van vensters, deuren en ventilatieopeningen om de kans te verkleinen dat zich koolstofmonoxide ophoopt en naar ruimten wordt getrokken waar zich personen bevinden. Plaats koolmonoxidemelders op batterijen of melders op netvoeding met reservebatterij volgens de instructies van de fabrikant. Rookmelders kunnen geen koolmonoxide detecteren. Gebruik dit product NIET in huizen, garages, kelders, kruipruimten, schuurtjes of andere gedeeltelijk afgesloten ruimten, ook niet met gebruik van ventilatoren of met geopende deuren en of ramen als ventilatie. In deze ruimten kan snel koolmonoxide worden gevormd en dit kan uren blijven hangen, zelfs als het apparaat al is uitgeschakeld. Plaats dit product ALTIJD met de wind mee en richt de motoruitlaat altijd van gebruikte ruimtes weg. Als u zich tijdens het gebruik van dit apparaat misselijk, duizelig of zwak begint te voelen, schakel het dan uit, en ga METEEN de frisse lucht in. Raadpleeg een arts. Het kan zijn dat u koolmonoxidevergiftiging heeft.

Vrije ruimte in verband met brandgevaar

WAARSCHUWING! Door de warmte van de uitlaat/gassen kunnen brandbare materialen of structuren vlam vatten of kan de brandstoftank beschadigd raken en in brand vliegen, met de dood of ernstig letsel als gevolg. Houd tenminste 1,5 m (5 ft.) ruimte over aan alle zijden van de hogedrukreiniger, inclusief boven het hoofd.

Slang en watertoevoer aansluiten op pomp

Afbeelding 4

LET OP Inspecteer de hogedrukslang op scheuren, lekken of beschadigingen.

1. Trek de kraag van de hogedrukslang terug (**A**), schuif het op het spuitpistool (**W**) en laat de kraag los. Trek aan de slang om te controleren of deze goed vast zit.
2. Bevestig het andere uiteinde van de slang aan de uitlaat (**E**) op de pomp en maak vast.
3. Inspecteer het inlaatzeefje voordat u de tuinslang aansluit op de waterinlaat (**F**). Maak het zeefje schoon als het vuil is, en vervang het wanneer het beschadigd is. Zet de hogedrukreiniger NIET aan, wanneer het inlaatzeefje beschadigd is.
4. Zorg ervoor dat de waterbron water kan leveren met een groter debiet dan 14,76 liter (3,9 gallon) per minuut en 0,14-0,55 MPa (1,4-5,5 BAR of 20-80 PSI) bij het uiteinde van de hogedrukreiniger van de tuinslang.
5. Laat water door de tuinslang stromen om eventuele puinresten weg te spoelen.

LET OP Gebruik ALLEEN koud water (kouder dan 38°C (100°F)).

LET OP Bij gebruik van een terugslagklep op de pompinlaat kan de pomp beschadigd raken. Er MOET minimaal 3 m (10 ft.) tuinslang zonder obstructies tussen de inlaat van de hogedrukreiniger en de terugslagklep zitten.

WAARSCHUWING Water dat door een terugslagklep is gestroomd, wordt als ondrinkbaar beschouwd.

Not for Reproduction

6. Sluit de tuinslang (van niet meer dan 15 m (50 ft.) lang) aan op de waterinlaat en zet hem goed vast.
7. Zet de watertoevoer OPEN, druk op de rode knop van het pistool en knijp in de trekker om het systeem te ontluchten. Vervang het pistool als de trekker niet vergrendelt.
8. Bevestig het verlengstuk van de spuitmond (**V**) aan het pistool (**W**) en maak vast.
9. Trek de kraag van het verlengstuk van de spuitmond terug, plaats de spuitpunt (**B**) en laat los. Trek aan de spuitmond om te controleren of deze goed is bevestigd.

Hogedrukreiniger starten **Afbeelding 4**

LET OP Laat de pomp NIET draaien zonder dat het apparaat is aangesloten op een geopende watertoevoer.

1. Zet de brandstof hendel (**R**) in de stand AAN ( ).
2. Draai de motorschakelaar (**N**) naar de stand AAN (I).
3. Zet de gashendel (**T**) in de stand SNEL ( ), getoond op de motor als een konijn.
4. Zet de chokehendel (**S**) in de stand CHOKE ( ).

LET OP Voor een warme motor moet de chokehendel op LOPEN ( ) staan.

WAARSCHUWING! Handen, haar, kledingstukken en sieraden kunnen bekneld raken in de starter of andere draaiende onderdelen, wat kan leiden tot ernstig letsel. Gebruik NOOIT een hogedrukreiniger zonder beschermende behuizing of kappen. Draag GEEN ruime kleding, sieraden of andere dingen die bekneld kunnen raken in de starter of andere draaiende onderdelen. Bind lang haar op en verwijder sieraden.

LET OP Voorafgaand aan het starten van de hogedrukreiniger, moet u ervoor zorgen dat u een veiligheidsbril en veiligheidskleding draagt.

WAARSCHUWING! De straal kan terugkaatsen of voorwerpen verplaatsen, wat tot ernstig letsel kan leiden. Draag altijd een (chemische) veiligheidsbril met indirecte ventilatie die voldoet aan de norm ANSI Z87.1 wanneer u dit apparaat gebruikt of erbij in de buurt bent. Draag altijd beschermende kleding, zoals een shirt met lange mouwen, lange broek en dichte schoenen.

5. Bij het starten van de motor, pakt u de terugslaghendel vast en trekt u er langzaam aan totdat u wat weerstand voelt. Trek dan snel om de motor te starten.

WAARSCHUWING! De terugslagfunctie van het startkoord (snel terugtrekken) zal uw hand en arm naar de motor trekken voordat u kunt loslaten, wat kan leiden tot botbreuken, kneuzingen of zware verstuikingen. Trek NOOIT aan het startkoord zonder eerst de druk van het spuitpistool te halen. Trek bij het starten van de motor het startkoord langzaam uit tot u weerstand velt en trek dan snel om terugslag te voorkomen. Pak het spuitpistool met beide handen stevig vast bij gebruik van de hogedrukspuit om letsel door de terugslag van het spuitpistool te voorkomen.

6. Breng de terugslaghendel langzaam terug. Laat het startkoord NIET “terugschieten” tegen de starter.
7. Na elke startpoging, waarbij de motor niet gaat draaien, richt u het pistool in een veilige richting, druk op de rode knop en druk de trekker in om hoge druk vrij te geven.
8. Wanneer de motor start, zet u de chokehendel langzaam in de stand LOPEN ( ) naarmate de motor opwarmt. Als de motor sputtert, zet de chokehendel dan weer op CHOKE ( ), en vervolgens op LOPEN

LET OP Laat de toerentalregelaar altijd op SNEL ( ) staan tijdens het gebruik van de hogedrukreiniger.

WAARSCHUWING! De hogedrukstraal die dit apparaat produceert, kan door de huid en onderliggend weefsel snijden en daardoor ernstig letsel veroorzaken en zelfs iets amputeren. Raadpleeg bij een snijwond door de waterstraal direct een arts. Behandel deze NIET als een gewone snijwond. Laat kinderen de hogedrukreiniger NIET bedienen en er NIET mee spelen. Richt het spuitpistool NOOIT op mensen, dieren of planten. Zet het spuitpistool NIET vast in de open positie. Laat het spuitpistool NIET onbeheerd achter terwijl het apparaat aan staat. Gebruik NOOIT een spuitpistool zonder goed werkende trekkerblokkering of veiligheidspal. Sluit de hogedrukslang NOOIT aan op een spuitlans.

WAARSCHUWING! Raak de uitlaat niet aan. Dit kan leiden tot ernstige brandwonden. Raak hete onderdelen NIET aan en BLIJF UIT DE BUURT van hete uitlaatgassen. Laat het apparaat afkoelen voordat u het aanraakt.

WAARSCHUWING! Bij aanraking van de stroomvoorziening kunt u een elektrische schok krijgen of brandwonden oplopen, met de dood of ernstig letsel tot gevolg. Spuit NOOIT in de buurt van een stroomvoorziening.

Spuitmonden **Afbeelding 9**

Spuitmonden kunnen worden verwisseld terwijl de hogedrukreiniger is ingeschakeld, nadat de trekker van het spuitpistool is vergrendeld.

Om spuitmonden te verwisselen:

1. Trek het kraagstuk van de snelkoppeling naar achteren en verwijder de geïnstalleerde spuitmond. Bewaar de spuitdoppen in de daarvoor bestemde gaten in het handvat.
2. Selecteer de gewenste spuitmond:
   - Voor milde spuitkracht (lagere druk en hogere wateropbrengst) kiest u de witte 40° spuitmond (**A**).
   - Kies voor algemeen afspoelen (gemiddelde druk en gemiddelde doorstroming) de groene spuitdop van 25° (**B**) of de gele spuitdop van 15° (**C**).
   - Voor maximale spuitkracht (hogere druk en lagere wateropbrengst) kiest u de rode 0° spuitmond (**D**).
   - Om reinigingsmiddel toe te voegen, kiest u de zwarte spuitmond (**E**).
3. Trek het kraagstuk naar achteren, plaats de nieuwe spuitmond en laat het kraagstuk los. Trek aan de spuitmond om te controleren of deze goed is bevestigd.

Gebruikstips

- Voor de meest effectieve reiniging houdt u de spuitmond tussen de 20 en 61 cm (8 en 24 inch) van het te reinigen oppervlak.
- Als u met de spuitmond te dichtbij komt, vooral als u een hogedrukspuitmond gebruikt, kunt u het te reinigen oppervlak beschadigen.
- KOM NIET dichterbij dan 15 cm (6 inch) als u banden reinigt.

Reinigingsmiddel aanbrengen **Afbeelding 4**

WAARSCHUWING! Chemicaliën kunnen brandwonden veroorzaken, met de dood of ernstig letsel tot gevolg. Gebruik GEEN bijtende vloeistoffen in de hogedrukreiniger. Gebruik ALLEEN reinigingsmiddelen/zeepsoorten die veilig zijn voor hogedrukreinigers. Volg de aanwijzingen van de fabrikant op.

Not for Reproduction

Ga voor het aanbrengen van reinigingsmiddel als volgt te werk:

1. Plaats de aanzuigslang voor reinigingsmiddel (**J**) in het reservoir met reinigingsmiddel.
2. Monteer de zwarte spuitmond.

LET OP U kunt geen reinigingsmiddel aanbrengen met de hogedrukspuitmonden (wit, groen, geel of rood).

3. Breng het reinigingsmiddel aan op een droog oppervlak. Ga met lange, gelijkmatige, elkaar overlappende halen van onder naar boven.
4. Laat het reinigingsmiddel 'inweken' volgens de instructies van de fabrikant, voordat u gaat wassen en afspoelen.

LET OP LET OPSpoel het aanzuigsysteem voor het reinigingsmiddel na elk gebruik door. Plaats hiervoor de aanzuigslang in een emmer met schoon water, en laat dan de hogedrukreiniger 1 à 2 minuten lopen met de zwarte spuitmond.

Spuiten met de hogedrukreiniger

Voor schoonspuiten:

1. Verwijder de zwarte spuitmond van de spuitlans.
2. Kies een andere hogedrukspuitmond en monteer deze.

WAARSCHUWING! Door de terugslag van het spuitpistool kunt u vallen, met de dood of ernstig letsel tot gevolg. Bedien de hogedrukreiniger vanaf een stabiele ondergrond. Wees uiterst voorzichtig als u de hogedrukreiniger moet gebruiken vanaf een ladder, steiger of soortgelijke constructie. Pak het spuitpistool met beide handen stevig vast bij gebruik van de hogedrukspuit om letsel door de terugslag van het spuitpistool te voorkomen.

3. Bespuit eerst een klein oppervlak en controleer het oppervlak op beschadigingen. Wanneer er geen sprake is van beschadiging, kunt u doorgaan met spuiten.
4. Begin bovenaan het schoon te spuiten oppervlak, en werk van boven naar beneden, met net zulke overlappende halen als bij het reinigen.

NL

Automatisch afkoelsysteem (thermische ontlasting)

Het water dat in de pomp circuleert kan temperaturen van boven de 51°C (125°F) bereiken wanneer de hogedrukreiniger 3-5 minuten werkt zonder dat de trekker op het pistool wordt ingedrukt. Het systeem gaat dan de pomp afkoelen door **warm water op de grond te laten lopen.**

Hogedrukreiniger stoppen

1. Laat de trekker van het spuitpistool los en laat de motor nog twee minuten onbelast draaien.
2. Zet de gashendel in de stand LANGZAAM ( ).
3. Draai de motorschakelaar naar de stand UIT (0).
4. Zet de brandstofhendel in de stand UIT ( ).
5. Richt het spuitpistool ALTIJD in een veilige richting, druk op de rode knop en knijp de trekker van het spuitpistool in om hoge druk vrij te geven, bij elke keer dat u de motor stopt.

WAARSCHUWING! Het spuitpistool houdt het water onder hoge druk vast, zelfs wanneer de motor is uitgezet en het water is afgesloten. Dit kan leiden tot ernstig letsel. Laat de hogedrukslang aangesloten zitten op de pomp en het spuitpistool zolang het systeem onder druk staat. Richt het spuitpistool ALTIJD een veilige kant op, druk de rode knop in en knijp in de trekker om de hoge druk af te laten, telkens wanneer u de motor uitzet.

Na ieder gebruik

Er mag niet lang water in het apparaat blijven staan. Sedimenten of mineralen kunnen zich afzetten op de pomponderdelen en zo de pomp blokkeren. Volg na ieder gebruik de volgende procedures:

1. Sluit de watertoevoer af en laat de motor afkoelen.
2. Koppel de slang los van het pistool en de pompuitlaat. Laat het water uit de slang, spuitpistool en spuitlans lopen.
3. Plaats de spuitdoppen en slang op de handgreep. Plaats het spuitpistool en het verlengstuk voor de spuitdop in het gaasframe.
4. Verwijder alle vloeistof uit de pomp door een keer of zes aan het startkoord te trekken.
5. Berg het apparaat op in een schone en droge ruimte.

LET OP Voor opslag gedurende meer dan 30 dagen, zie *Opslag*.

WAARSCHUWING! Brandstof en brandstofdampen zijn uiterst brandbaar en explosief, wat brandwonden, brand of explosies kan veroorzaken, met de dood of ernstig letsel tot gevolg. Brandstof of apparatuur met brandstof in de tank moeten uit de buurt van kachels, warmwaterketels of andere toestellen met een waakvlam of andere ontstekingsbronnen worden opgeslagen, omdat deze apparaten brandstofdampen kunnen ontsteken.

Onderhoud

Onderhoudsschema

Volg de intervallen volgens gebruiksuren of kalender, wat het eerst voorkomt. Er is vaker onderhoud nodig wanneer de motor onder zware omstandigheden wordt gebruikt.

Na de eerste 5 uur
• Ververs motorolie
Om de 8 uur of dagelijks
• Verwijder vuil
• Controleer motoroliepeil
Elke 25 uur of jaarlijks
• Reinig de luchtreiniger en de voorreiniger van de motor[1]
Elke 50 uur of jaarlijks
• Ververs motorolie
• Geef het uitlaatsysteem een servicebeurt
Jaarlijks
• Vervang bougie
• Vervang de luchtreiniger en voorreiniger van de motor
• Geef het brandstofsysteem een servicebeurt
• Geef het koelsysteem een servicebeurt[1]

[1] Vaker onderhouden onder stoffige omstandigheden.

Not for Reproduction

Algemene aanbevelingen

Regelmatig onderhoud verbetert de prestaties en verlengt de levensduur van de hogedrukreiniger. Raadpleeg een geautoriseerde Briggs & Stratton dealer voor service. Laat de kinderen het apparaat NIET reinigen of onderhouden zonder supervisie.

De garantie op deze hogedrukreiniger dekt geen items die blootgesteld zijn geweest aan verkeerd gebruik of nalatigheid door de klant. Om volledig aanspraak te kunnen maken op de garantie, moet de gebruiker de hogedrukreiniger volgens de instructies in deze handleiding onderhouden, en goed opslaan, zoals beschreven in *Opslag*.

⚠**WAARSCHUWING!** Om de veiligheid van het apparaat te garanderen, dient u uitsluitend originele onderdelen van de fabrikant of door de fabrikant goedgekeurde onderdelen te gebruiken. Raadpleeg bij vragen over de vervanging van onderdelen van uw hogedrukreiniger onze website op **BRIGGSandSTRATTON.COM**.

EU Fase V: CO2-waarden

De CO2-waarden van goedgekeurde Briggs & Stratton-motoren zijn te vinden op BriggsandStratton.com. Typ hiervoor CO2 in de zoekbalk.

Kogelklep in aanzuigslang reinigingsmiddel

Controleer nu en dan de kogelklep in het aanzuigsysteem voor reinigingsmiddel. Deze kan vast komen te zitten tijdens opslag, door opgedroogde zeepresten of mineralen in het water. De kogelklep kan als volgt worden losgemaakt:

1. Sluit de watertoevoer af.
2. Zet de motor uit en haal de druk van het systeem, en verwijder dan de aanzuigslang voor reinigingsmiddel van de slangfitting op de pomp.
3. Neem een stevig, stomp voorwerp met een diameter van maximaal 2 mm (7/64”) en een lengte van minimaal 25,4 mm (1”), bijvoorbeeld een inbussleutel, en steek dit langzaam in de slangfitting totdat u weerstand voelt. Die weerstand is de kogelklep. Duw nu langzaam verder totdat u de kogel iets voelt bewegen.
4. Duw niet verder dan 3 mm (1/8”). Er kan een lichte druk nodig zijn om de kogel los te maken.
5. Herhaal stappen 4 en 5 indien nodig.
6. Installeer de aanzuigslang voor reinigingsmiddel weer op de slangfitting.
7. Behandel met PumpSaver volgens de instructies in *De pomp beschermen* tijdens opslag om herhaling te voorkomen.

Onderhoud spuitmond Afbeelding 4

Reinig de spuitmond om te hoge pompdruk door een verstopte spuitmond te verhelpen:

1. Sluit de watertoevoer af.
2. Verwijder de spuitmond van de spuitlans.
3. Gebruik een kleine paperclip om enig vreemd materiaal te verwijderen dat de spuitmond kan versto ppen of beperken (**B**).
4. Monteer de spuitmond weer op de spuitlans.

Onderhoud O-ring Afbeelding 10

Het gebruik van smeermiddel (petroleum of synthetisch vet) zorgt voor een betere aansluiting van de o-ringen en dus voor een betere afdichting. Breng smeermiddel aan op O-ringen voordat u de tuinslang aansluit op de pomp (**A**), hogedrukslang (**B**), spuitpistool (**C**) en spuitlans (**D**).

Koop een onderhoudspakket voor o-ringen. Neem hiervoor contact op met een geautoriseerde Briggs & Stratton dealer. Raadpleeg het instructieblad in het pakket voor het onderhoud van de O-ringen van uw apparaat. Repareer lekkende aa nsluitingen NOOIT met een afdichtmiddel. Vervang de O-ring of de afdichting.

Serviceonderdelen

Onderhoudspakket voor O-ringen. 705002
Waterinlaatzeefje B2384GS
Fles motorolie 100005E
PumpSaver 6039

Opslag

Wanneer u van plan bent de hogedrukreiniger meer dan 30 dagen niet te gebruiken, moet u de motor en pomp voorbereiden voor de opslag.

De pomp beschermen

U wilt de pomp beschermen tegen beschadiging door mineraalafzettingen of bevriezing. Gebruik daarom PumpSaver om vorstschade te voorkomen en de zuigers en afdichtingen te smeren.

LET OP Wanneer u het apparaat niet beschermt tegen vorst, zal de pomp beschadigd raken en het apparaat onbruikbaar worden. Vorstschade valt niet onder de garantie.

Brandstofsysteem beschermen

Brandstof die langer dan 30 dagen wordt bewaard, kan verschalen. Verschaalde brandstof kan leiden tot zuur- en gomafzettingen in het brandstofsysteem of op essentiële carburateuronderdelen.

U hoeft de benzine niet uit de motor af te tappen als er volgens de instructies een brandstofstabilisator wordt toegevoegd. Laat voor het opbergen van het apparaat de motor 2 minuten lopen zodat de stabilisator door het brandstofsysteem kan circuleren.

Als de benzine in de motor niet met een brandstofstabilisator is behandeld, moet deze in een goedgekeurde bak worden afgetapt. Laat de motor lopen totdat deze door gebrek aan brandstof stopt. Het gebruik van een brandstofstabilisator in de opslagcontainer wordt aanbevolen om de brandstof vers te houden.

Overige opslagtips

1. Bewaar brandstof NIET gedurende meerdere seizoenen, tenzij deze behandeld is zoals beschreven in *Brandstofsysteem beschermen.*
2. Dek het apparaat af met een geschikte hoes die geen vocht vasthoudt.

WAARSCHUWING! Opslaghoezen kunnen brand veroorzaken, met de dood of ernstig letsel tot gevolg. Dek een warme hogedrukreiniger NIET af met een hoes. Laat het apparaat voldoende afkoelen voordat u het afdekt met een hoes.

3. Berg het apparaat op in een schone en droge ruimte.

Not for Reproduction

Problemen oplossen

Probleem	Oorzaak	Oplossing
De pomp heeft de volgende problemen: bouwt geen druk op, instabiele druk, geklapper, drukverlies, laag watervolume.	1. Lagedrukspuitmond gemonteerd. 2. Waterinlaat is geblokkeerd. 3. Ontoereikende watertoevoer. 4. Inlaatslang is geknakt of lekt. 5. Zeefje in inlaatslang is verstopt. 6. Watertoevoer is warmer dan 38°C (100°F). 7. Hogedrukslang is geblokkeerd of lekt. 8. Spuitpistool lekt. 9. Spuitmond zit verstopt.	1. Vervang door een andere hogedrukspuitmond. 2. Maak inlaat vrij. 3. Zorg voor goede waterdoorstroming. 4. Trek inlaatslang recht, dicht het lek. 5. Controleer en reinig zeefje van inlaatslang. 6. Zorg voor toevoer van koeler water. 7. Verwijder blokkering in uitlaatslang, vervang bij lek. 8. Vervang spuitpistool. 9. Reinig de spuitmond.
Reinigingsmiddel mengt niet met spuitwater.	1. Aanzuigslang reinigingsmiddel is niet ondergedompeld. 2. Aanzuigslang reinigingsmiddel is verstopt of gescheurd. 3. Hogedrukspuitmond gemonteerd. 4. Kogelklep in aanzuigsysteem reinigingsmiddel zit vast.	1. Plaats de aanzuigslang voor reinigingsmiddel in het reservoir met reinigingsmiddel. 2. Reinig of vervang de aanzuigslang voor reinigingsmiddel. 3. Vervang door zwarte spuitmond. 4. Maak kogelklep in aanzuigslang reinigingsmiddel los.
Motor loopt goed wanneer onbelast, maar “loopt vast” bij belasting.	Motortoerental is te laag.	Zet de toerentalregelaar op SNEL ( ).
Motor wil niet starten; slaat af tijdens bedrijf of start en loopt ongelijkmatig.	1. Motorschakelaar in de UIT (0) positie. 2. Laag oliepeil. 3. Geen brandstof meer. 4. Bougiekabel niet op bougie aangesloten. 5. Verzopen.	1. Zet de motorschakelaar in de AAN (I) positie. 2. Vul het carter tot het juiste niveau. 3. Vul de brandstoftank. 4. Sluit de draad aan op de bougie. 5. Wacht 5 minuten en zwengel de motor dan opnieuw aan.

Raadpleeg bij alle andere problemen een officiële Briggs & Stratton dealer.

Not for Reproduction

Specificaties

Model		020740-00	020741-00
Toegestane druk	MPa/BAR/PSI	23.4/234/3,400*	22.1/221/3,200*
Max. stroming	LPM/GPM	11.0/2.9*	11.0/2.9*
Nominale druk en stroming	MPa/BAR/PSI @ LPM/GPM	21.4/214/3,100 @ 8.7/2.3*	19.3/193/2,800 @ 8.3/2.2*
Max. temperatuur water aanvoer	°C/°F	38/100	38/100
Verplaatsing	cc/cu. in.	208/22.69	208/22.69
Elektrodenafstand	mm/in.	0.76/0.030	0.76/0.030
Tankinhoud	L/Qt.	2.8/3.0	2.8/3.0
Oliereservoir	L/Ounces	0.6/20	0.6/20
Geluidsdruk op 3 m	dBA	94§	94§

Nominaal vermogen: De bruto vermogenklassering voor individuele benzinemotormodellen is ingedeeld conform SAE (Society of Automotive Engineers)-code J1940 Vermogens- en torsieklasseringsprocedure voor kleine motoren, en is geklasseerd conform SAE J1995. Torsiewaarden worden afgeleid bij 2600 rpm voor motoren waarbij "rpm" is aangegeven op het label en 3060 rpm voor alle andere motoren; de paardenkrachtwaarden worden afgeleid bij 3600 rpm. De grafieken van het bruto vermogen kunt u bekijken op www.BRIGGSandSTRATTON.COM. Het netto vermogen wordt gemeten met geplaatste uitlaat en luchtfilter, maar het bruto vermogen wordt gemeten zonder deze onderdelen. Het werkelijke bruto motorvermogen zal hoger zijn dan het netto motorvermogen en wordt o.a. beïnvloed door omgevingsfactoren en verschillen tussen de motoren. Gezien de vele verschillende producten waarop onze motoren worden aangebracht, zal de benzinemotor mogelijk niet het nominale bruto vermogen ontwikkelen bij gebruik in een apparaat met motorisch aandrijving. Dit verschil wordt veroorzaakt door diverse factoren waaronder, maar niet uitsluitend, de verscheidenheid aan motoronderdelen (luchtfilter, uitlaat, turbo, koelen, carburateur, brandstofpomp etc.), toepassingsbeperkingen, omgevingsfactoren (temperatuur, vochtigheid, hoogte) en verschillen tussen motoren. Vanwege productie- en capaciteitsbeperkingen kan het zijn dat Briggs & Stratton een motor met een hoger nominaal vermogen gebruikt in plaats van de standaardmotor voor deze serie.

* Per EN 60335-2-79: 2012.

§ Gemeten geluidswaarde volgens de voorschriften van de Tasmaanse Environmental Management and Pollution Control (Miscellaneous Noise).

GARANTIEBELEID BRIGGS & STRATTON

BEPERKTE GARANTIE

Briggs & Stratton garandeert dat het gedurende de hieronder opgegeven garantieperiode alle onderdelen van het apparaat met materiaal- en/of fabricagefouten gratis zal repareren en/of vervangen. Transportkosten voor onderdelen die zijn ingezonden voor reparatie of vervanging onder deze garantie komen ten laste van de koper. Deze garantie is geldig voor- en onderhavig aan de onderstaande periodes en voorwaarden. Voor garantieservice kunt u de dichtstbijzijnde erkende servicedealer vinden met behulp van de dealerzoekfunctie op BRIGGSandSTRATTON.COM. De koper moet contact opnemen met de erkende servicedealer en vervolgens het product beschikbaar stellen aan de erkende servicedealer voor onderzoek en tests.

Er zijn geen andere expliciete garanties van toepassing. Impliciete garanties, inclusief voor verkoopbaarheid en geschiktheid voor een bepaald doel, zijn beperkt tot de hieronder gespecificeerde garantieperiode of in de wettelijke toegestane mate. **Aansprakelijkheid voor incidentele of gevolgschade wordt uitgesloten voor zover dit wettelijk toegestaan is.** Bepaalde staten of landen staan geen beperkingen toe over hoe lang een impliciete garantie geldig is en bepaalde staten of landen staan geen uitsluiting of beperking toe voor incidentele of gevolgschade, zodat de hierboven vermelde beperking en uitsluiting misschien niet op u van toepassing is. Deze garantie verleent u specifieke wettelijke rechten en het is mogelijk dat u ook andere rechten hebt die per staat of per land verschillen.**

GARANTIEPERIODE

Artikel	Particulier gebruik	Commercieel gebruik
Apparaat	24 maanden	3 maanden
Motor*	24 maanden	3 maanden
Accu (indien hiermee uitgerust)	3 maanden	Geen

***** Geldt alleen voor Briggs and Stratton-motoren. Garantiedekking voor motoren van een ander merk dan Briggs & Stratton wordt door de fabrikant van die motor geboden. Onderdelen betrokken bij emissie vallen onder de Emissie-garantieverklaring.

****** In Australië – onze artikelen worden geleverd met garanties die onder de Australische consumentenwetgeving niet uitgesloten kunnen worden. U hebt recht op vervanging of terugbetaling voor een grote storing en voor compensatie voor alle andere redelijk te voorziene verliezen of schade. U hebt ook het recht om de goederen te laten repareren of vervangen als de goederen niet van een aanvaardbare kwaliteit zijn en het gebrek niet leidt tot een belangrijke storing. Voor garantieservice kunt u de dichtstbijzijnde erkende servicedealer vinden met behulp van de dealerzoekfunctie op BRIGGSandSTRATTON.COM, of door 1300 274 447 te bellen, of door een e-mail of brief te sturen aan salesenquires@briggsandstratton.com.au, Briggs & Stratton Australia Pty Ltd, 1 Moorebank Avenue, NSW, Australia, 2170.

De garantieperiode begint op de datum van aankoop door de eerste consument of commerciële klant. "Consumentengebruik" betekent persoonlijk residentieel gebruik door een particulier. "Commercieel gebruik" betekent ieder ander gebruik, inclusief het gebruik voor commerciële huurdoeleinden of voor het genereren van inkomen. Zodra het product voor commerciële doelen is gebruikt, zal het hierna worden beschouwd als een product voor commercieel gebruik ten behoeve van deze garantie.

Bewaar uw kwitantie als aankoopbewijs. Indien u geen bewijs van de eerste aankoopdatum kunt overleggen op het moment dat om garantieservice verzocht wordt, dan zal de fabricagedatum van het product gebruikt worden om de garantieperiode te bepalen. Om in aanmerking te komen voor garantieservice voor producten van Briggs & Stratton hoeft het product niet geregistreerd te zijn.

OVER UW GARANTIE

De garantieservice is uitsluitend beschikbaar via erkende servicedealers van Briggs & Stratton. Deze garantie geldt alleen voor materiaal- en/of fabricagefouten. Deze geldt niet voor schade die is veroorzaakt door verkeerd gebruik of misbruik, verkeerd onderhoud of reparatie, normale slijtage of het gebruik van verschaalde of niet-goedgekeurde brandstof.

Verkeerd gebruik en misbruik – Het juiste, beoogde gebruik van dit product wordt beschreven in de gebruikershandleiding. Als u het product gebruikt op een manier die niet is beschreven in de gebruikershandleiding of als u het product gebruikt nadat het is beschadigd, vervalt uw garantie. Garantie geldt ook niet als het serienummer op het product is verwijderd of als het product op een of andere manier is gewijzigd of aangepast, of als het product blijkt te zijn misbruikt zoals blijkt uit slagschade of beschadiging door water/chemische corrosie.

Verkeerd onderhoud of reparatie – Dit product moet worden onderhouden volgens de procedures en schema's in de gebruikershandleiding en voor service- en reparatiewerkzaamheden moeten originele Briggs & Stratton-onderdelen of een equivalent daarvan worden gebruikt. Schade die is veroorzaakt door gebrekkig onderhoud of het gebruik van niet-originele onderdelen valt niet onder de garantie.

Normale slijtage – Net als de meeste mechanische apparaten is ook uw apparaat onderhevig aan slijtage, zelfs als het goed wordt onderhouden. Deze garantie dekt geen reparaties wanneer door normaal gebruik het einde van de levensduur van een onderdeel of machine wordt bereikt. Onderdelen die moeten worden onderhouden en aan slijtage onderhevig zijn zoals filters, riemen, snijbladen en remblokken (met uitzondering van motorremblokken) vallen niet onder de garantie als het uitsluitend om slijtagekenmerken gaat, maar wel als er sprake is van materiaal- en/of fabricagefouten.

Verschaalde of niet-goedgekeurde brandstof – Om goed te werken, heeft dit product brandstof nodig die voldoet aan de specificaties in de gebruikershandleiding. Motor- of apparatuurschade door verschaalde brandstof of het gebruik van niet-goedgekeurde brandstof (zoals E15 of E85 ethanolmengsels) valt niet onder de garantie.

Andere uitsluitingen – Deze garantie is niet van toepassing op schade als gevolg van ongelukken, verkeerd gebruik, modificaties, veranderingen, onjuist onderhoud, bevriezen of chemisch verval. Toevoegingen of toebehoren die oorspronkelijk niet met het product zijn meegeleverd, zijn eveneens uitgesloten. Er is geen garantiedekking voor apparatuur die wordt gebruikt voor primair vermogen in plaats van een krachtinstallatie of met apparatuur die gebruikt wordt in life support-toepassingen. Deze garantie geldt niet voor gebruikte, gereviseerde, tweedehands aangeschafte of voor demonstraties gebruikte apparatuur of motoren. Deze garantie sluit defecten uit die te wijten zijn aan overmacht en andere niet te voorziene gebeurtenissen buiten de controle van de fabrikant (force majeure).

80010169_NL Rev C

Not for reproduction

Innholdsfortegnelse

Sikkerhet og kontrollsymboler 4
Utstyrsbeskrivelse. 5
Montering 5
Funksjoner og kontroller. 5
Drift. 5
Vedlikehold 8
Oppbevaring 9
Problemsøking 10
Spesifikasjoner 10
Garanti 11

Sikkerhets- og kontrollsymboler

Sikkerhetsadvarselsymbolet angir en potensiell fare for mulig personskade. Et sikkerhetssymbol kan brukes til å representere den type fare. **ADVARSEL** indikerer en fare som, hvis den ikke unngås, kan føre til død eller alvorlig personskade. **VARSOMHET** indikerer en fare som, hvis den ikke unngås, kan føre til mindre eller moderate skader. ***LES DETTE*** indikerer informasjons som anses som viktig, men ikke farerelatert.

Sikkerhetsvarsel-symbol

Instruksjons-manual

Giftige gasser

Varm flate

Kule

Brann

Ikke-drikkbart vann

Kjemisk brannskade

Eksplosjon

Elektrisk støt

Bevegelige deler

Flyvende objekter

Prosjektil

Tilbakeslag

Væskeinn-sprøyting

Hurtig

Sakte

Strupe Gaiss

Kjør

Sjekk oljestanden

Ikke start motoren

Divstoff Av

Drivstoff På

Off (Av)

På (On)

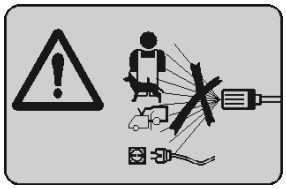

Aldri peke pistolen på deg selv, andre eller dyr. Sprut aldri nær strømkilden eller selve enheten.

Denne maskinen er ikke laget for bruk av personer (inkludert barn) med nedsatte fysiske, sensoriske eller mentale evner, eller med manglende erfaring og kunnskap, hvis de ikke er under oppsyn og ikke mottatt instruksjon om sikker drift og forståelse av farene involvert.

ADVARSEL!

- Denne maskinen er konstruert for bruk med rengjøringsmidlet som er levert eller anbefalt av produsenten. Bruk av andre rengjøringsmidler eller kjemikalier kan påvirke sikkerheten til maskinen på negativ måte.
- Høytrykksstråler kan være farlige hvis de utsettes for feilbruk. Strålen må ikke rettes mot personer, elektrisk utstyr som går eller selve maskinen.
- Ikke bruk maskinen innenfor rekkevidden til personer med mindre de bruker vernetøy.
- Ikke rett strålen mot deg selv eller andre for å rengjøre klær eller fottøy.
- Eksplosjonsfare – Ikke spray brennbare væsker.
- Høytrykksspylere skal ikke brukes av barn eller utrent personell.
- Høytrykksslanger, armaturer og koblinger er viktige for sikkerheten til maskinen. Bruk kun slanger, rørdeler og koblinger som er anbefalt av produsenten.
- For å sikre maskinsikkerhet, bruk kun originale reservedeler fra produsenten eller som er godkjent av produsenten.
- Vann som har strømmet gjennom tilbakeslagsventiler anses å være ikke-drikkbart.
- Maskinen må ikke brukes viktige deler av maskinen er skadet, f.eks. sikkerhetsanordninger, høytrykksslanger, pistol.
- Der det ikke er noen tenningsnøkkel og batteri, kan frakoblingen oppnås på tilsvarende måte.
- Ikke bruk maskiner med forbrenningsmotorer innendørs med mindre tilstrekkelig ventilasjon blir vurdert av nasjonale arbeidsmyndigheter.
- Sørg for at eventuelle utslipp ikke er i nærheten av luftinntak.
- Feil drivstoff skal ikke brukes da de kan vise seg å være farlige.
- Motorbryteren skal være i AV-stilling (0) under rengjøring eller vedlikehold og ved bytting av deler.

Advarselslapp Figur 1

Enheten har en advarselslapp som informerer om mulige farer. Hvis lappen blir skadet eller uleselig, skift den ut ved å kontakte din lokale Briggs & Stratton-forhandler og be om en ny.

Kontaktinformasjon for Europa-kontoret

For spørsmål om utslipp i Europa, kontakter du Europa-kontor på:

Max-Born-Straße 2, 68519 Viernheim, Tyskland

Not for Reproduction

Utstyrsbeskrivelse

Les denne manualen nøye og gjør deg kjent med høytrykksspyleren. Kjenn dens bruksområder, dens begrensninger og eventuelle farer som er involvert. Ta vare på disse original instruksjonene for framtidig referanse.

Dette høykvalitetssystemet for hjemmebruk kommer med 25,4 cm (10") hjul, aksial kampumpe med stempler i rustfritt stål, automatisk avkjølingssystem, innmatingssystem for tilførsel av vaskemidler, spyletupper som enkelt kan kobles fra, slitesterk slange på 9,1 m (30') med mer.

Vi har gjort vårt ytterste for å sørge for at informasjonen i denne manualen er nøyaktig og oppdatert. Vi forbeholder oss retten til å endre, eller på annen måte forbedre produktet og dette dokumentet når som helst uten varsel.

LES DETTE Hvis du har spørsmål om tiltenkt bruk, spør forhandleren eller ta kontakt med et kvalifisert servicesenter. Utstyret må ALDRI brukes med ødelagte eller manglende deler, eller uten beskyttelsesdeksler. Sikkerhetsanordningene på denne maskinen MÅ IKKE forbikobles. Høytrykksspyleren MÅ IKKE modifiseres på noen måte. Dette utstyret er KUN designet for bruk med Briggs & Stratton-godkjente deler.

Transport

Ved transportering av utstyret med et kjøretøy eller henger må drivstofftanken TØMMES eller avstengningsventilen for bensin, hvis utstyrt, slås AV (0). Motoren eller maskinen må IKKE veltes i en så skarp vinkel at drivstoff kan renne ut.

Montering

Sett på håndtak Figur 2 3

1. Plasser håndtaket (**2, A**) på festene og rett inn hullene.
2. Sett inn boltene (**2, B**) gjennom hullene fra utsiden av enheten, fest med plastknoppene (**2, C**) og stram.
3. Fest metallfjørklipsene (**3,A**) ved å installere vognskruene (**3,B**) gjennom hullene på venstre side av håndtaket (vendt mot enhetens fremside). Fest plastknottene (**3,C**) og teit til.
4. Sett inn gummimaljene (**3,D**) i hullene i håndtaket.

LES DETTE For å gjøre installasjonen lettere, dypp først gummimaljene i såpevann.

Funksjoner og kontroller Figur 4

A	Høytrykksslange	**L**	Oljetapping
B	Spyletupper	**M**	Oljepåfylling
C	Luftfilter	**N**	Motorbryter
D	Pumpe	**P**	Tilbakespolingsstarter
E	Høytrykksuttak	**R**	Drivstoffventil
F	Vanninntak	**S**	Strupehåndtak
G	Advarsellapp	**T**	Gasshåndtak
H	Automatisk avkjølingssystem	**U**	Drivstofftank
J	Rengjøringsmiddel-doseringsslange	**V**	Dyseforlenger med hurtigkopling
K	Identifikasjonsetikett	**W**	Sprøytepistol

Drift

Oljeanbefalinger Figur 5

Vi anbefaler å benytte Briggs & Strattons garantisertifiserte oljer for optimal ytelse. Andre høykvalitets renseoljer er tillatt hvis de er klassifisert for service SF, SG, SH, SJ, eller høyere. IKKE BRUK spesielle tilsetningsstoffer.

Utetemperaturene avgjør den riktige oljeviskositeten for motoren. Bruk tabellen til å velge den beste viskositeten for det forventede utendørs temperaturområdet.

* Under 4 °C (40°F) ved bruk av SAE 30 vil resultere i en vanskelig start.

** Over 27 °C (80°F) ved bruk av 10W30 kan forårsake økt oljeforbruk. Sjekk oljestanden oftere.

Sjekking/Tilsetting av motoroljeil Figur 4 6

Oljenivået må kontrolleres før hvert bruk, eller minimum hver 8. timers drift. Hold oljenivået.

1. Sørg for at høytrykksspyleren står på et jevnt underlag.
2. Rengjør området rundt oljepåfyllingen (**4,M**) og fjern oljelokket.
3. Bekreft at oljenivået er overflødig (**6,A**) ved påfyllingshullet.
4. Dersom det er nødvendig, hell olje sakte i oljefyllingsåpningen. Sjekk oljenivået ofte, fyll på til det flyter over.

LES DETTE Vent til oljenivået har satt seg. Tørk peilepinnen av hver gang oljenivået sjekkes. Fyll IKKE for mye på.

5. Sett på oljelokket og stram til.

LES DETTE Motoren MÅ IKKE startes før den har fått påfylling med anbefalt olje. Dette kan føre til motorsvikt.

⚠ **VARSOMHET** Unngå langvarig eller gjentatt hudkontakt med brukt motorolje. Det har blitt påvist at brukt motorolje forårsaker hudkreft hos visse forsøksdyr. Vask utsatte områder med såpe og vann.

HOLD UTILGJENGELIG FOR BARN. IKKE FORURENS. SPAR RESSURSER. RETURNER BRUKT OLJE TIL OPPSAMLINGSSENTRALER.

Tilsett drivstoff Figur 7

Drivstoffet må oppfylle disse kravene:

- Ren, ny, blyfri bensin.
- Minimum 91 RON (87 oktan/87 AKI). For stor høyde over havet, se *Stor høyde over havet*.
- Bensin med opptil 10% etanol (gasohol) kan brukes.

LES DETTE Bruk av ikke-godkjent drivstoff kan skade høytrykksspyleren og ugyldiggjør garantien. BRUK IKKE bensin som ikke er godkjent, så som E15 og E85. IKKE bland olje i bensinen og endre ikke motoren til å kjøre på alternativt drivstoff. For å unngå at det dannes gummiavleiringer i drivstoffsystemet, blander du i drivstoffstabilisator når du fyller drivstoff. Se *Oppbevaring*. Alt drivstoff er ikke det samme. Hvis du får problemer med start eller motordrift etter du har fylt bensin, bytter du til en annen drivstoffleverandør eller bytt drivstoffmerke. Denne motoren er sertifisert for bruk med bensin. Emisjonskontrollsystemet for denne motoren er EM (Engine Modifications – motormodifikasjoner).

Not for Reproduction

ADVARSEL! Drivstoff og drivstoffdamp er ekstremt brennfarlig og eksplosivt, og kan forårsake brannskader, brann eller eksplosjon og føre til død eller alvorlige skader. Slå av høytrykksspylermotoren og la den få avkjøle seg i minst 2 minutter før du tar av tanklokket. Løsne lokket forsiktig for å slippe ut trykket i tanken. Fyll drivstofftanken utendørs. Tanken MÅ IKKE overfylles. La det være nok plass igjen til at drivstoffet kan utvide seg. Hvis du har sølt bensin, må du vente til den har fordampet, før du starter opp motoren. Hold drivstoff unna gnister, åpne flammer, tennflammer, varme og andre tennkilder. Kontroller drivstoffslanger, tank, lokk og fester ofte for sprekker og lekkasjer. Skift ut om nødvendig. IKKE tenn eller røyk sigaretter.

1. Rengjør området rundt drivstofflokket, fjern lokket.
2. Fyll forsiktig ren, fersk, BLYFRI bensin til drivstofftanken. Vær nøye med å ikke fylle for mye på. For å tillate at drivstoffet utvider seg, skal man aldri fylle drivstoff opp i tankhalsen.
3. Installer drivstofflokket og la eventuelt drivstoffsøl fordampe før motoren startes.

Stor høyde

På høyder over 1524 meter (5000 fot) er bensin med minimum 89 RON (85 oktan/85 AKI) tillatt. For at maskinen skal forbli utslippskompatibel, er det behov for justering for store høyder. Drift uten denne justeringen vil føre til redusert ytelse, økt drivstofforbruk og økte utslipp. Se en autorisert Briggs & Stratton forhandler for stor høyde informasjonsjustering. Bruk av motoren på høyder under 762 meter (2500 fot) med settet for store høyder er ikke anbefalt.

Plassering av høytrykksspyler Figur 8

Karbonmonoksidforgiftning

ADVARSEL! Eksosen fra motoren inneholder karbonmonoksid (kullos), en giftig gass som kan ta livet av deg i løpet av få minutter. Du KAN IKKE se, lukte eller smake den. Selv om du ikke lukter eksos, kan du likevel bli utsatt for karbonmonoksidgass. Dette produktet må KUN brukes utendørs, og langt unna vinduer, dører og ventiler for å redusere risikoen for at karbonmonoksidgass kan samle seg opp og muligens trenge inn i bebodde arealer. Installer batteridrevne karbonmonoksid-varselalarmer eller karbonmonoksid-varselalarmer som skal plugges i, og som er utstyrt med batteri-reservedrift, i samsvar med produsentens veiledning. Røykvarslere registrerer ikke karbonmonoksidgass. LA IKKE dette produktet være i drift inne i boliger, garasjer, kjellere, krypekjellere, boder, eller andre delvis lukkede rom, og det selv om det luftes ved hjelp av vifter eller åpne dører og vinduer som ventilering. Karbonmonoksid kan raskt bygge seg opp i slike rom, og kan bli værende på samme sted i flere timer, selv etter at dette produktet er slått av. Dette produktet må ALLTID plasseres i medvind og med eksosutslippet vendt bort fra bebodde arealer. Hvis du begynner å føle deg kvalm, svimmel eller svak mens du bruker dette produktet, trekk litt frisk luft MED EN GANG. Oppsøk lege. Det er mulig du er forgiftet av karbonmonoksid.

no

Fare for brannklarering

ADVARSEL! Eksosvarme/-gasser kan antenne brennstoffer, strukturer eller skade drivstofftanken og forårsake brann, som kan føre til død eller alvorlige skader. Ha en sikkerhetsavstand på minst 1,5 m på alle sider av høytrykksspyleren, inkludert i høyden.

Koble slangen og vanntilførselen til pumpen

Figur 4

LES DETTE Inspiser at høytrykksslangen ikke har kutt, lekkasjer eller skader.

1. Trekk tilbake høytrykksslangens mansjett (**A**), la den gli inn på sprøytepistolen (**W**) og slipp mansjetten. Trekk til slangen og sørg for at den sitter godt.
2. Fest den andre enden av slangen til utløpet (**E**) på pumpen og stram til.
3. Inspiser luftinntaksgitteret før hageslangen kobles på vanninntaket (**F**). Rengjør gitteret hvis det forekommer rester, eller skift ut om nødvendig. Høytrykksspyleren MÅ IKKE brukes ved skader på gitteret.
4. Påse at vannkilden har en gjennomstrømning som er over 14,76 liter i minuttet, med minimum 0,14-0,55 MPa (1,4-5,5 BAR eller 20-80 PSI) i høytrykksspylerenden av hageslangen.
5. Skyll vannet gjennom hageslangen for å fjerne rester.

LES DETTE Bruk KUN kaldt vann (under 38 °C).

LES DETTE Bruk av returspærre på pumpeinntaket kan skade pumpen. Det MÅ være minimum 3 m åpen hageslange mellom høytrykksspylerens inntak og returspærren.

ADVARSEL Vann som har passert en returspærre regnes som ikke-drikkbart.

6. Koble hageslangen (ikke over 15 m) til vanninntaket og stram til.
7. Slå vannet PÅ, trykk på pistolens røde knapp og trykk på avtrekkeren for å tømme systemet for luft. Skift ut pistolavtrekkeren hvis den ikke låses.
8. Fest dyseforlengeren (**V**) til pistolen (**W**) og stram til.
9. Trekk tilbake dyseforlengerens mansjett, sett inn spyletuppen (**B**) og slipp. Trekk i spyletuppen for å sørge for at den sitter godt.

Start høytrykksspyleren Figur 4

LES DETTE Pumpen må IKKE startes før vannforsyningen er tilkoblet og slått på.

1. Skyv drivstoffnivået (**R**) til PÅ-posisjon ( ).
2. Roter motorbryteren (**N**) til PÅ-posisjon (I).
3. Skyv gasskontrollspaken (**T**) til RASK-posisjon, vist på motoren som en hare.
4. Skyv strupespaken (**S**) til STRUPE-posisjon ( ).

LES DETTE For en varm motor, sørg at strupepaken er i KJØR-posisjon.

Not for Reproduction

ADVARSEL! Starter og andre roterende deler kan vikle inn hender, hår, klær eller annet og forårsake alvorlige skader. Høytrykksspyleren må ALDRI brukes uten beskyttelsesdeksler. Løstsittende klær, smykker og annet som kan vikles inn i starteren eller andre roterende deler MÅ IKKE BRUKES. Sett opp langt hår og ta av smykker.

LES DETTE Bruk vernebriller og beskyttelsesklær før du starter høytrykksspyleren.

ADVARSEL! Sprayen kan sprute tilbake eller kaste objekter, som kan føre til alvorlige skader. Bruk alltid indirekte luftede (kjemisk sprut) vernebriller merket i samsvar med ANSI Z87.1 når du bruker eller er i nærheten av dette utstyret. Bruk alltid beskyttelsesklær, som langermet skjorte, langbukser og skotøy med lukket tå.

5. For å starte motoren tar du tak i tilbakeslagshåndtaket og trekker sakte til du møter motstand. Trekk så raskt for å starte motoren.

ADVARSEL! Startsnorens tilbakeslag (hurtige returbevegelse) vil trekke hånden og armen raskere mot motoren enn du rekker å slippe, og kan forårsake benbrudd, brister, blåmerker eller forstuing som gir alvorlige skader. Startsnoren må ALDRI trekkes før du har sluppet opp trykket i sprøytepistolen. Når du starter motoren, trekk startsnoren sakte til du begynner å kjenne motstand, deretter trekker du hardt for å unngå tilbakeslag. Grip sprøytepistolen fast med begge hender når du bruker høytrykksspyling for å unngå skader når sprøytepistolen slår tilbake.

6. Plasser tilbakeslagshåndtaket sakte tilbake. IKKE la snoren “rykke” tilbake mot starteren.
7. Etter hvert startforsøk, hvis motoren ikke starter, pek pistolen i en trygg retning, trykk inn den røde knappen og avtrekkeren for å slippe ut høytrykket.
8. Når motoren starter, skyv strupespaken sakte til KJØRE-posisjonen (|♦|) når motoren blir varm. Hvis motoren går ujevnt, skyv strupespaken til STRUPE-posisjonen (|↖|) og deretter til KJØRE-posisjonen (|♦|).

LES DETTE Gass-spaken må alltid stå i HURTIG-posisjonen (🐇) når høytrykksspyleren brukes.

ADVARSEL! Høytrykksstrømmen av vann som dette utstyret produserer kunne skjære gjennom huden og underliggende vev, noe som fører til alvorlige skader og mulig amputasjon. Hvis man kuttes av væske må en lege kontaktes umiddelbart. Såret MÅ IKKE behandles som et vanlig kutt. La IKKE BARN leke med eller bruke høytrykksvasker. Sprøytepistolen MÅ IKKE siktes mot personer, dyr eller planter. Sprøytepistolen MÅ IKKE legges bort i åpen posisjon. Sprøytepistolen MÅ ALLTID være under tilsyn når maskinen går. Bruk ALDRI en sprøytepistol som ikke har fungerende avtrekkerlås eller avtrekkersperre. Høytrykksslangen må ALDRI tilkobles dyseforlengelse.

ADVARSEL! Kontakt med området rundt eksospotten kan forårsake brannskader og alvorlige skader. TA ALDRI på varme deler og UNNGÅ varm eksos. La utstyret bli kaldt før du tar på det.

ADVARSEL! Kontakt med strømkilden kan forårsake elektrisk støt eller brannskader og føre til død eller alvorlige skader. Spyl ALDRI i nærheten av strømkilden.

Spyletupper Figur 9

Spyletupper kan skiftes ut mens høytrykksspyleren går så lenge spylepistolutløseren er låst.

For å bytte spyletupper:

1. Trekk mansjetten tilbake ved hurtigkobling og trekk den nåværende spyletuppen av. Lagre spraytupper i de dertil lagde hullene i håndtaket.
2. Velg ønsket spyletupp:
   - For ømfintlig skylling (lavere trykk og høyere gjennomstrømning), velg 40° spyletupp (**A**).
   - For generell rengjøring (middeltrykk og middelflyt), velg grønn 25° (**B**) eller gul 15° spraytupp (**C**).
   - For maksimal skylling (høyere trykk og lavere gjennomstrømning), velg rød 0° spyletupp (**D**).
   - For å bruke rengjøringsmiddel, velg svart spyletupp for rengjøringsmiddel (**E**).
3. Trekk mansjetten tilbake, sett på ny spyletupp og slipp mansjetten. Trekk til spyletuppen og sørg for at den sitter godt.

Tips til bruk

- For mest mulig effektiv rengjøring, hold spyletuppen fra 20 til 61 cm unna overflaten som skal rengjøres.
- Hvis spyletuppen kommer for nærme, spesielt ved bruk av en høytrykkstupp, kan du risikere å skade overflaten som rengjøres.
- IKKE kom nærmere enn 15 cm ved rengjøring av dekk.

Bruk av rengjøringsmiddel Figur 4

ADVARSEL! Kjemikalier kan forårsake brannskader med påfølgende død eller alvorlige skader. Etsende væske MÅ IKKE brukes med høytrykksspyleren. Bruk KUN rengjøringsmidler/såpe som er egnet for høytrykksspyleren. Følg produsentens instruksjoner.

For bruk av rengjøringsmiddel, følg disse trinnene:

1. Plasser rengjøringsmiddeldoseringsslangen (**J**) i rengjøringsmiddelbeholderen.
2. Monter svart spyletupp for rengjøringsmiddel.

LES DETTE Rengjøringsmiddel kan ikke brukes med spyletupper for høyt trykk (Hvit, Grønn, Gul eller Rød).

3. Påfør rengjøringsmiddel på en tørr overflate, start med den nedre delen av området som skal vaskes og jobb deg oppover med lange, jevne, overlappende strøk.
4. La rengjøringsmidlet «trekke inn» i henhold til produsentens instruksjoner før vasking og skylling.

LES DETTE Skyll innmatingssystemet for tilførsel av vaskemidler etter hver bruk ved å legge slangen i en bøtte med rent vann, og kjør deretter høytrykksspyleren med svart spyletupp i 1-2 minutter.

Not for reproduction

Skylling med høytrykksspyler

For skylling:

1. Fjern den svarte spyletuppen for rengjøringsmiddel fra dyseforlengelsen.
2. Sett på spyletupp for høyttrykk.

ADVARSEL! Rekyl fra sylepistolen kan forårsake fall og påfølgende død eller alvorlig skade. Høytrykksspyleren må stå på et jevnt underlag. Vær ekstremt forsiktig hvis du må bruke høytrykksspyleren i stige, på stillaser eller lignende. Grip sprøytepistolen fast med begge hender når du bruker høytrykksspyling for å unngå skader når sprøytepistolen slår tilbake.

3. Spyl med høyt trykk på et lite område og se etter skader på overflaten. Fortsett å skylle hvis du ikke ser skader.
4. Start øverst på området som skal skylles, jobb deg nedover med de samme overlappende strøkene du brukte til rengjøring.

Automatisk avkjølingssystem (termisk avlastning)

Vann som sirkulerer i pumpen kan nå temperaturer på over 51 °C hvis høytrykksspyleren brukes i 3-5 minutter uten at avtrekkeren på pistolen trykkes. Systemet kobles inn for å kjøle pumpen ved å **tømme varmt vann på bakken.**

Stoppe høytrykksspyleren

1. Slipp avtrekkeren på sylepistolen og la motoren gå på tomgang i to minutter.
2. Flytt gasskontrollen til SAKTE-posisjon ( ).
3. Roter motorbryteren til OFF-posisjon (0).
4. Skyv drivstoffet til OFF-posisjon ( ).
5. Sprøytepistolen må ALLTID pekes i en sikker retning, trykk inn den røde knappen og avtrekkeren for å slippe ut høyt trykk hver gang du stopper motoren.

ADVARSEL! Sprøytepistoler fanger høye vanntrykk, også når motoren stoppes og vannet kobles fra, som kan føre til alvorlige skader. Hold høytrykksslangen tilkoblet pumpen og sprøytepistolen når systemet er under trykk. Sprøytepistolen må ALLTID pekes i en sikker retning, trykk inn den røde knappen og avtrekkeren for å slippe ut høyt trykk hver gang du stopper motoren.

no

Etter hvert bruk

Vann må ikke stå i enheten over lengre perioder. Sedimenter og mineraler kan samle seg på pumpens deler og hindre den fra å fungere. Følg disse fremgangsmåtene etter hver bruk:

1. Slå av vannforsyningen og la motoren kjøle seg ned.
2. Koble slangen fra pistolen og uttaket på pumpen. Tøm slangen, pistolen og dyseforlengelsen for vann.
3. Plasser spraytupper og slange på håndtaket. Plasser sprøytepistol og dyseforlenger i kabelform.
4. Tøm pumpen for all væske ved å trekke i tilbakeslags-håndtaket ca. seks ganger.
5. Oppbevar enheten på et rent, tørt sted.

LES DETTE Ved oppbevaring i mer enn 30 dager, se *Oppbevaring*.

ADVARSEL! Drivstoff og drivstoffdamp er ekstremt brennfarlig og eksplosivt, og kan forårsake brannskader, brann eller eksplosjon og føre til død eller alvorlige skader. Ved oppbevaring av drivstoff eller utstyr med drivstoff i tanken, oppbevar dette alltid i god avstand fra ovner, varmtvannsberedere, klestørkere og andre innretninger som har tennflamme eller annen antennelseskilde da disse kan antenne drivstoffdamp.

Vedlikehold

Vedlikeholdsplan

Følg timer eller etter kalenderintervaller, avhengig av hva som inntreffer først. Det er nødvendig å gjøre vedlikeholdsarbeid oftere hvis maskinen blir brukt under vanskelige forhold.

De første 5 timene
• Skift motoroljen
Hver 8. time eller daglig
• Fjern rusk
• Sjekk motorens oljestand
Hver 25. time eller årlig
• Rengjør luftfilter og forfilter[1]
Hver 50. time eller årlig
• Skift motoroljen
• Vedlikehold eksossystemet
Årlig
• Bytt tennplugg
• Erstatt motorluftfilter og forfilter
• Vedlikehold drivstoffsystemet
• Vedlikehold kjølesystemet[1]

[1] Reparere oftere i skitne eller støvete omgivelser.

Not for Reproduction

Generelle anbefalinger

Regelmessig vedlikehold vil forbedre ytelsen og forlenge levetiden til høytrykksspyleren. Oppsøk en autorisert Briggs & Stratton serviceforhandler for vedlikehold. La IKKE barn å rengjøre eller vedlikeholde uten tilsyn.

Garantien på denne høytrykksspyleren dekker ikke elementer som har vært utsatt for brukerens misbruk eller neglisjering. For at garantien skal gi full dekning må brukeren holde høytrykksspyleren som beskrevet i denne manualen, inkludert riktig oppbevaring som beskrevet i *Oppbevaring*.

⚠ **ADVARSEL!** For å sikre maskinsikkerhet, bruk kun originale reservedeler fra produsenten eller godkjent av produsenten. Hvis du har spørsmål om bytte av komponenter på høytrykksspyleren kan du gå til nettsiden vår **BRIGGSandSTRATTON.COM**.

EU Stadium V: CO2 verdier

CO2 verdier fra Briggs & Strattons typegodkjente maskiner kan finnes på BriggsandStratton.com ved å skrive inn CO2 i søkefeltet.

Kule-tilbakeslagsventil i rengjøringsmidlets doseringssystem

Kuleventilen i rengjøringsmidlets doseringssystem kan til tider sitte fast etter oppbevaring, fra inntørket såpe eller mineraler i vannet. Kuleventilen kan frigjøres ved å gjøre følgende:

1. Slå av vanntilførselen.
2. Med motoren slått av og trykket sluppet ut av systemet, fjern rengjøringsmiddelslangen fra festet på pumpen.
3. Med en stiv, stump gjenstand på 2 mm i diameter eller mindre, og 25,4 mm lang, som en unbrakonøkkel, før gjenstanden sakte inn i festet til du møter motstand. Denne motstanden er kuleventilen.
4. Trykk sakte ned til du føler kuleventilen beveger seg litt, trykk maksimalt 3 mm (1/8”). Litt trykk kan kreves for å frigjøre kulen.
5. Gjenta trinn 4 og 5 hvis nødvendig.
6. Sett tilbake rengjøringsmiddelslangen på festet.
7. Behandle med PumpSaver som beskrevet i *Beskyttelse av pumpen* under oppbevaring for å hindre dette.

Vedlikehold av spyletupp Figur 4

Rengjør spyletuppen for å hindre for høyt pumpetrykk som følge av tilstoppet spyletupp:

1. Slå av vanntilførselen.
2. Fjern spyletuppen fra enden av dyseforlengelsen.
3. Bruk en liten binders til å fjerne materiale som tilstopper spyletuppen (**B**).
4. Sett tilbake spyletuppen på dyseforlengelsen.

Vedlikehold av O-ring Figur 10

Bruk av et smøremiddel (petroleum eller syntetisk fett) bidrar til å gi O-ringene bedre forsegling. Påfør smøremiddel på O-ringene før hageslangen festes til pumpen (**A**), høytrykksslangen (**B**), spylepistolen (**C**), og dyseforlengelsen (**D**).

Kjøp et vedlikeholdssett for O-ring ved å kontakte en autorisert Briggs & Stratton serviceforhandler. Se instruksjonsarket som medfølger settet for vedlikehold av enhetens O-ringer. Koblinger som lekker må ALDRI repareres med tetningsmasse av noe slag. Bytt O-ring eller tetning.

Servicedeler

Vedlikeholdssett for O-ring 705002
Vanninntaksgitter B2384GS
Motoroljeflaske 100005E
PumpSaver 6039

Oppbevaring

Hvis du ikke har tenkt å bruke høytrykksspyleren i mer enn 30 dager må du klargjøre motoren og pumpen for oppbevaring.

Beskyttelse av pumpen

For å beskytte pumpen mot skader forårsaket av mineraloppsamling eller frost, bruk PumpSaver for å hindre frostskader og til å smøre stempler og tetninger.

LES DETTE Hvis enheten ikke beskyttes mot frost vil pumpen skades og bli defekt. Frostskader dekkes ikke av garantien.

Beskytte drivstoffsystemet

Drivstoff kan bli bedervet når de oppbevares over 30 dager. Gammelt drivstoff forårsaker at det dannes syre- og gummiavleiringer i drivstoffsystemet eller på viktige forgasserdeler.

Det er ikke nødvendig å tappe bensin fra motoren hvis en drivstoff-stabilisator tilsettes i henhold til instruksjonene. Kjør motoren i 2 minutter for at stabilisatoren skal sirkulere i hele drivstoffsystemet før du lagrer maskinen.

Hvis bensinen i motoren ikke har blitt behandlet med en drivstoffstabilisator, bør den tappes ut og opp i en godkjent beholder. Kjør motoren til den stopper pga. mangel på drivstoff. Bruken av en drivstoffstabilisator i lagringstanken anbefales for å opprettholde ferskhet.

Andre lagringsråd

1. Drivstoff MÅ IKKE oppbevares fra en sesong til den neste hvis det ikke er blitt behandlet slik som beskrevet i *Beskytte drivstoffsystemet.*
2. Dekk til enheten med et egnet beskyttelsesdeksel som ikke holder på fuktighet.

ADVARSEL! Oppbevaringsdeksler kan forårsake brann med påfølgende død eller alvorlige skader. Oppbevaringsdeksel MÅ IKKE plasseres over en varm høytrykksspyler. La utstyret kjøle seg ned tilstrekkelig før dekslet legges over utstyret.

3. Oppbevar enheten på et rent, tørt sted.

Not for Reproduction

Problemsøking

Problem	Årsak	Korrigering
Pumpen har følgende problemer: produserer ikke trykk, ujevnt trykk, skrangling, trykktap, lav vannmengde.	1. Lavtrykksspyletupp montert. 2. Vanninntak blokkert. 3. Utilstrekkelig vanntilførsel. 4. Inntaksslangen har knekk eller lekker. 5. Tilstoppet inntaksslangefilter. 6. Vannforsyningen er over 38 °C. 7. Høytrykksslangen er tilstoppet eller lekker. 8. Sprøytepistolen lekker. 9. Spyletuppen er tilstoppet.	1. Bytt ut med høytrykksspyletupp. 2. Rengjør inntak. 3. Sørg for tilstrekkelig vanngjennomstrømning. 4. Rett ut inntaksslangen, lapp lekkasjen. 5. Kontroller og rengjør inntaksslangefilteret. 6. Sørg for kjøligere vanntilførsel. 7. Rengjør tilstoppinger i utløpsslange, skift ut når den lekker. 8. Skift ut sprøytepistolen. 9. Rengjør spyletupp.
Rengjøringsmiddel blandes ikke med spray.	1. Rengjøringsmiddeldoseringsslangen er ikke nedsenket. 2. Rengjøringsmiddeldoseringsslangen er tilstoppet eller sprukket. 3. Høytrykksspyletupp montert. 4. Kontroller om kulen er fastkilt i doseringssystemet.	1. Før rengjøringsmiddelslangen ned i rengjøringsmidlet. 2. Rengjør eller skift ut rengjøringsmiddeldoseringsslangen. 3. Bytt ut med svart spyletupp. 4. Frigjør sifoneringskuleventilen til rengjøringsmidlet.
Motoren går som den skal uten belastning, men "hoster" når belastningen økes.	Motorhastigheten er for lav.	Flytt gasshåndtaket til HURTIG-posisjon ( ).
Motoren starter ikke, slår seg av under drift eller starter og kjører ujevnt.	1. Motorbryter i AV-posisjon (0). 2. Lav oljestand. 3. Tom for drivstoff. 4. Tennpluggledningen ikke tilkoblet tennplugg. 5. Oversvømt.	1. Sett motorbryter til PÅ-stilling (I). 2. Fyll veivhuset til riktig nivå. 3. Fyll drivstofftanken. 4. Koble ledningen til tennpluggen. 5. Vent 5 minutter og forsøk å starte motoren på nytt.

For alle andre spørsmål, se en Briggs & Stratton autorisert forhandler.

Not for Reproduction

Spesifikasjoner

Modell		020740-00	020741-00
Tillatt trykk	MPa/BAR/PSI	23.4/234/3,400*	22.1/221/3,200*
Maks strømning	LPM/GPM	11.0/2.9*	11.0/2.9*
Rangert trykk og strømning	MPa/BAR/PSI @ LPM/GPM	21.4/214/3,100 @ 8.7/2.3*	19.3/193/2,800 @ 8.3/2.2*
Maks vannforsyningstemperatur	°C/°F	38/100	38/100
Sylindervolum	cc/cu. in.	208/22.69	208/22.69
Tennpluggens stiftåpning	mm/in.	0.76/0.030	0.76/0.030
Drivstoffkapasitet	L/Qt.	2.8/3.0	2.8/3.0
Oljekapasitet	L/Ounces	0.6/20	0.6/20
Lydtrykknivå @ 3 m	dBA	94§	94§

Effektberegninger: Brutto effektberegning for individuelle bensinmotorer er merket i henhold til SAE-kode (Society of Automotive Engineers) J1940 Small Engine Power & Torque Rating Procedure, og er angitt i henhold til SAE J1995. Dreiemomentverdiene hentes ut ved 2600 RPM for motorer hvor «rpm» er nevnt på etiketten, og 3060 RPM for alle andre. Verdien for hestekrefter hentes ut ved 3600 RPM. Bruttokurver kan sees på www.BRIGGSandSTRATTON.COM. Nettoeffekt-verdiene er målt med eksos- og luftfilter installert, mens bruttoverdier er målt uten disse vedleggene. Reell brutto motoreffekt vil være høyere enn netto motoreffekt og påvirkes av blant annet forhold i omgivelsene og variasjoner fra motor til motor. Gitt det brede spektret av produkter som motorer er montert inn i, kan ikke bensindrevne motorer utvikle nominell bruttoeffekt når de brukes i et bestemt stykke utstyr. Denne forskjellen skyldes en rekke faktorer, inkludert, men ikke begrenset til, variasjonen i motordeler (luftfilter, eksosanlegg, lader, kjøleanlegg, forgasser, drivstoffpumpe etc.), begrensninger i bruk, forhold i omgivelsene (temperatur, fuktighet, høyde), og variasjoner fra motor til motor. Av produksjons- og kapasitetsmessige årsaker, kan Briggs & Stratton bytte ut en motor med en med høyere nominell effekt med motorer i denne serien.

* Per EN 60335-2-79: 2012.

§ Målte støyverdier i henhold til bestemmelsene fra Tasmanian Environmental Management and Pollution Control-bestemmelser (diverse støy).

BRIGGS & STRATTONS GARANTIPOLICY

BEGRENSET GARANTI

Briggs & Stratton garanterer at selskapet i løpet av garantiperioden som er angitt nedenfor vederlagsfritt vil reparere eller erstatte alle deler som er defekte når det gjelder materiale eller utførelse eller begge deler. Transportkostnader for et produkt som leveres inn for reparasjon eller utskifting under denne garantien må dekkes av kjøperen. Denne garantien gjelder for og er underlagt tidsperiodene og betingelsene nedenfor. Finn nærmeste autoriserte servicesenter ved hjelp av forhandlerkartet hos BRIGGSandSTRATTON.COM. Kjøperen må kontakte den autoriserte serviceforhandleren, og deretter gjøre produktet tilgjengelig for den autoriserte serviceforhandleren for inspeksjon og testing.

Det finnes ingen annen uttrykt garanti. Implisitte garantier, inkludert dem som gjelder salgbarhet og egnethet for et bestemt formål, er begrenset til garantiperioden som er anført nedenfor, eller i den grad loven tillater dette. **Ansvar for tilfeldige skader eller skader som konsekvens er utelukket i den grad utelukkelse er tillatt ved lov.** Noen land tillater ikke begrensninger på hvor lenge en underforstått garanti varer, og noen stater eller land tillater ikke fraskrivelse eller begrensning av tilfeldige skader eller skader som konsekvens, så det som er angitt ovenfor ang. begrensninger og utelukkelse gjelder ikke nødvendigvis for deg. Denne garantien gir deg spesifikke juridiske rettigheter, og du kan også ha andre rettigheter som varierer fra stat til stat eller land til land.**

GARANTIPERIODE

Produkt	Privat bruk	Profesjonelt bruk
Utstyr	24 måneder	3 måneder
Motor*	24 måneder	3 måneder
Batteri (hvis utstyrt med et)	3 måneder	Ingen

***** Gjelder kun motorer fra Briggs & Stratton. Garantidekningen for andre motorer enn Briggs & Stratton-motorer leveres av den aktuelle motorprodusenten. Utslippsrelaterte komponenter er omfattet av utslipps-garantierklæringen.

****** Gjelder Australia: Våre varer selges her med garantier som ikke kan utelukkes i henhold den australske forbrukerkjøpsloven. Du har rett til erstatning eller refusjon for en større feil, og som erstatning for alle andre rimelig forutsigbare tap eller skader. Du har også rett til å få varene reparert eller erstattet dersom varene ikke er av akseptabel kvalitet og svikten ikke utgjør noen større feil. For garantiservice, finn nærmeste autoriserte forhandlerverksted på kartet over forhandlere på BRIGGSandSTRATTON.com, eller ved å ringe 1300 274 447, eventuelt ved å sende e-post eller skrive til salesenquires@briggsandstratton.com.au, Briggs & Stratton Australia Pty Ltd, en Moorebank Avenue, NSW, Australia, 2170.

Garantiperioden begynner på kjøpsdatoen ved første kjøp i detaljhandel for forbrukere eller næringskunder. «Hjemmebruk» betyr personlig, husbruk av en bruker. «Forretningsmessig bruk» betyr all annen bruk, inkludert bruk for kommersielt, forretningsmessig eller utleieformål. Når et produkt har blitt brukt kommersielt, vil det deretter bli betraktet som et kommersielt brukt produkt i forhold til anvendelse av denne garantien.

Ta vare på bevis på kjøpet i form av kvittering. Hvis du ikke kan legge fram bevis på første salgsdato når garantiservice forespørres, vil produksjonsdatoen for produktet bli brukt til å bestemme garantiperioden. Produktregistrering er ikke nødvendig for å få utført garantiservice på Briggs & Strattons produkter.

OM GARANTIEN

Garantiservice er kun tilgjengelig gjennom Briggs & Stratton autoriserte servicesentre. Denne garantien dekker kun defekter mht. materialer og utførelse. Den dekker ikke skader som skyldes feil bruk eller misbruk, galt vedlikehold eller reparasjon, normal slitasje eller foreldet eller ikke-godkjente typer drivstoff.

Feil bruk og misbruk – Riktig bruk for bruksområdene til produktet beskrives i bruksanvisningen. Bruker du produktet på en måte som ikke er beskrevet i brukerhåndboken eller bruker du produktet etter at det er blitt skadet, vil dette gjøre garantien ugyldig. Garantien gjelder ikke hvis serienummeret på produktet er blitt fjernet eller hvis produktet har blitt endret eller modifisert på noen måte, eller hvis produktet har bevis på misbruk som støtskade, eller vann-/kjemiske korrosjonsskader.

Feilaktig vedlikehold eller reparasjon – Dette produktet må vedlikeholdes i henhold til de prosedyrer og planer som er angitt i bruksanvisningen, og vedlikeholdes eller repareres ved hjelp av originaldeler fra Briggs & Stratton eller tilsvarende. Skader forårsaket av mangel på vedlikehold eller bruk av ikke-originale deler er ikke dekket av garantien.

Normal slitasje – Som de fleste mekaniske enheter, blir enheten utsatt for slitasje, og det selv når den blir riktig vedlikeholdt. Denne garantien dekker ikke reparasjoner når en del eller utstyret er slitt ut pga. normal bruk. Deler som er gjenstand for vedlikehold og slitasje, slik som for eksempel filter, belter, kutteblad og bremseklosser (unntatt motorbremseklosser) er ikke dekket av garantien på grunn av slitasje-egenskaper alene, med mindre årsaken bunner i defekter pga. materiale eller utførelse.

Gammelt eller ikke godkjent drivstoff – Produktet trenger ferskt drivstoff i henhold til kriteriene angitt i bruksanvisningen for fungere riktig. Motor- eller utstyrsskader forårsaket av gammelt drivstoff eller bruk av ikke-godkjent drivstoff (for eksempel E15 eller E85 etanolblandinger) dekkes ikke av garantien.

Andre unntak –Denne garantien utelukker skade på grunn av uhell, misbruk, modifikasjoner, endringer, feilaktig service, frost eller kjemisk nedbryting. Vedlegg eller tilbehør som ikke opprinnelig var pakket sammen med produktet og fulgte med i pakningen er også ekskludert. Det er ingen garantidekning for utstyr som brukes som en primær kraft i stedet for strømforsyning eller på utstyr som brukes til anvendelse i livsopprettholdende sammenhenger. Denne garantien omfatter ikke brukt, overhalt, annenhåndsutstyr eller demonstrasjonsutstyr eller -motorer. Denne garantien utelukker også feil på grunn av naturkatastrofer og andre force majeure-hendelser utenfor produsentens kontroll.

80010169_NO Rev C

Not for Reproduction

Spis treści

Symbole bezpieczeństwa i sterowania 4
Opis urządzenia 5
Montaż 5
Budowa i elementy sterowania 5
Obsługa 5
Konserwacja 8
Przechowywanie 9
Rozwiązywanie problemów 10
Dane techniczne 10
Gwarancja 11

Symbole bezpieczeństwa i sterowania

Symbol alarmu bezpieczeństwa wskazuje na potencjalne niebezpieczeństwo odniesienia obrażeń. Symbol bezpieczeństwa może być używany do zasygnalizowania rodzaju zagrożenia. **OSTRZEŻENIE** wskazuje zagrożenie, które, jeśli mu się nie zapobiegnie, *może* spowodować poważne obrażenia lub śmierć. **PRZESTROGA** wskazuje zagrożenie, które, jeśli mu się nie zapobiegnie, *może* spowodować niewielkie lub średnie obrażenia. ***UWAGA*** wskazuje informacje uważane za ważne, ale nie związane z zagrożeniem.

Symbol alarmu bezpieczeństwa

Instrukcja obsługi

Toksyczne opary

Upadek

Kule

Odrzut

Woda nienadająca się do picia

Poparzenie chemiczne

Pożar

Porażenie prądem elektrycznym

Ruchome części

Wyrzucane obiekty

Wystrzelenie

Wstrzyknięcie cieczy

Gorąca powierzchnia

Szybkie

Wolne

Dławienie

Praca

Paliwo wył.

Nie uruchamiać silnika

Sprawdzić poziom oleju

Paliwo wł.

Wył.

Wł.

Nie wolno nigdy kierować pistoletu rozpylającego w stronę siebie, innych osób lub zwierząt. Nie wolno rozpylać w pobliżu źródeł zasONYOa lub samego urządzenia.

To urządzenie nie jest przeznaczone do użycia przez osoby (w tym dzieci) o ograniczonych możliwościach fizycznych, sensorycznych lub umysłowych bądź nieposiadające odpowiedniej wiedzy lub doświadczenia, jeśli takie osoby nie są nadzorowane i nie zostaną im przekazane instrukcje dotyczące bezpiecznej obsługi i powiązanych z pracą zagrożeń.

OSTRZEŻENIE!

- Ta maszyna została zaprojektowana z myślą o użyciu ze środkiem czyszczącym dostarczonym lub zalecanym przez producenta. Użycie innych środków czyszczących lub chemicznych może mieć negatywny wpływ na bezpieczeństwo maszyny.
- Nieprawidłowe obchodzenie się ze strumieniami pod wysokim ciśnieniem może być niebezpieczne. Strumienia nie można kierować na osoby, urządzenia elektryczne pod napięciem ani samą maszynę.
- Nie używać maszyny, gdy w zasięgu jej działania znajdują się osoby, chyba że mają one założoną odzież ochronną.
- Nie kierować strumienia na siebie lub inne osoby w celu wyczyszczenia odzieży lub obuwia.
- Ryzyko wybuchu — nie rozpylać cieczy łatwopalnych.
- Myjki wysokociśnieniowe nie są przeznaczone do użycia przez dzieci lub osoby nieprzeszkolone.
- Stan przewodów i złączek wysokociśnieniowych jest ważny dla bezpieczeństwa maszyny. Używać wyłącznie przewodów i złączek zalecanych przez producenta.
- W celu zapewnienia bezpieczeństwa maszyny używać wyłącznie oryginalnych części zamiennych pochodzących od producenta lub zatwierdzonych przez producenta.
- Woda, która przepłynęła przez urządzenia zapobiegające przepływowi wstecznemu, nie nadaje się do picia.
- Nie używać maszyny, jeśli jej lub inne ważne elementy, takie jak urządzenia zabezpieczające, przewody wysokociśnieniowe czy spust, są uszkodzone.
- Gdy nie ma kluczyka zapłonu i akumulatora, rozłączenie można uzyskać w inny sposób.
- Nie używać maszyn napędzanych silnikiem spalinowym wewnątrz pomieszczeń, chyba że krajowy urząd pracy uzna wentylację za odpowiednio sprawną.
- Upewnić się, że wylot spalin nie jest skierowany w stronę wlotu powietrza.
- Nie używać nieodpowiedniego paliwa, gdyż może to być niebezpieczne.
- Podczas czyszczenia, konserwacji lub wymiany części przełącznik silnika powinien znajdować się w pozycji OFF (0).

Not for Reproduction

Etykieta ostrzegawcza Rysunek 1

Na urządzeniu znajduje się etykieta ostrzegawcza informująca o potencjalnych zagrożeniach. Jeśli etykieta zostanie uszkodzona lub stanie się nieczytelna, należy ją wymienić na nową,którą można uzyskać, kontaktując się z dealerem firmy Briggs & Stratton.

Dane kontaktowe biura w Europie

W przypadku pytań dotyczących limitów emisji spalin w Europie prosimy o kontakt z naszym europejskim biurem:

Max-Born-Straße 2, 68519 Viernheim, Niemcy

Opis urządzenia

Należy uważnie zapoznać się z niniejszą instrukcją oraz agregatem. Należy zapoznać się z dopuszczalnymi zastosowaniami, ograniczeniami oraz niebezpieczeństwami. Należy zachować oryginalną instrukcję do wykorzystania w przyszłości.

Ten wysokiej jakości system do użytku domowego jest wyposażony w koła o średnicy 25,4 cm (10 cali), osiową pompę krzywkową z tłokami ze stali nierdzewnej, automatyczny system chłodzenia, system podawania detergentu, szybkozłączne końcówki rozpylające, wytrzymały wąż o długości 9,1 m (30 stóp) i wiele innych użytecznych funkcji.

Dołożono wszelkich starań, aby informacje zawarte w niniejszej instrukcji były dokładne i aktualne. Zastrzegamy sobie jednak prawo do zmiany, modyfikacji lub usprawnienia w inny sposób tego produktu i niniejszego dokumentu w dowolnej chwili, bez wcześniejszego powiadomienia.

UWAGA Pytania na temat przeznaczenia urządzenia należy kierować do dystrybutora lub kontaktować się z autoryzowanym punktem serwisowym. NIGDY nie wolno obsługiwać urządzenia z uszkodzonymi lub brakującymi częściami lub bez obudowy i osłon zabezpieczających. NIE wolno obchodzić urządzeń zabezpieczających. NIE wolno w żaden sposób modyfikować agregatu. Urządzenie to jest przeznaczone do stosowania **WYŁĄCZNIE** z autoryzowanymi częściami firmy Briggs & Stratton.

Transport

Na czas transportowania urządzenia na pojeździe lub przyczepie należy OPRÓŻNIĆ zbiornik paliwa albo obrócić zawór odcinający paliwo, jeśli jest na wyposażeniu, do położenia OFF (0). NIE wolno przechylać silnika lub urządzenia pod kątem, gdyż może to spowodować rozlanie paliwa.

Montaż

Zamocować uchwyt Rysunek 2 3

1. Należy umieścić rączkę (**2, A**) na wspornikach i wyrównać otwory.
2. Następnie należy umieścić śruby zamkowe (**2, B**) w otworach od zewnętrznej strony jednostki, przymocować je za pomocą gałki z tworzywa sztucznego (**2, C**) i dokręcić.
3. Zamocować metalowe uchwyty sprężynowe (**3,A**), przewlekając śruby zamkowe (**3,B**) przez otwory po lewej stronie uchwytu (patrząc od przodu urządzenia). Zamocować plastikowe pokrętła (**3,C**) i dokręcić je.
4. Włożyć gumowe tulejki (**3,D**) w otwory w uchwycie.

UWAGA W celu ułatwienia ich zamontowania gumowe tulejki należy najpierw zanurzyć w wodzie z mydłem.

Budowa i elementy sterowania Rysunek 4

A	Wąż wysokociśnieniowy	**L**	Spust oleju
B	Końcówki rozpylające	**M**	Wlew oleju
C	Filtr powietrza	**N**	Przełącznik silnika
D	Pompa	**P**	Rozrusznik ręczny
E	Wylot wysokociśnieniowy	**R**	Zawór paliwa
F	Wlot wody	**S**	Dźwignia dławika
G	Etykieta ostrzegawcza	**T**	Dźwignia przepustnicy
H	Automatyczny system chłodzenia	**U**	Zbiornik paliwa
J	Rurka do podawania detergentu	**V**	Przedłużenie dyszy z szybkozłączem
K	Tabliczka znamionowa	**W**	Pistolet rozpylający

Obsługa

Zalecenia dotyczące oleju Rysunek 5

Aby osiągnąć najlepszą wydajność, zaleca się stosowanie olejów z certyfikatem gwarancji firmy Briggs & Stratton. Dopuszczalne jest stosowanie innych wysokiej jakości olejów detergentowych klas SF, SG, SH, SJ lub wyższych. NIE wolno używać dodatków specjalnych.

Temperatury zewnętrzne wyznaczają właściwą lepkość oleju dla silnika. Najlepszą lepkość dla zakresu temperatur zewnętrznych należy wybrać przy użyciu wykresu.

* Jeśli olej SAE 30 zostanie użyty w temperaturze poniżej 4°C (40°F), wystąpią trudności z uruchomieniem silnika.

** W temperaturach powyżej 27°C (80°F) stosowanie oleju 10W-30 może spowodować zwiększone zużycie oleju. Należy częściej sprawdzać poziom oleju.

Sprawdzanie poziomu/dolewanie oleju silnikowego Rysunek 4 6

Poziom oleju należy sprawdzać przed każdym użyciem bądź przynajmniej co 8 godzin eksploatacji. Utrzymywać stały poziom oleju.

1. Upewnić się, że agregat jest ustawiony na poziomym podłożu.
2. Oczyścić obszar wokół wlewu oleju (**4,M**) i wykręcić korek wlewu oleju.
3. Sprawdzić czy poziom oleju znajduje się na wysokości dolnej krawędzi (**6,A**) otworu wlewu oleju.
4. Jeżeli jest to koniecznie, olej należy wlewać powoli do otworu wlewu oleju. Poziom oleju należy często sprawdzać i uzupełniać do poziomu dolnej krawędzi wlewu oleju.

UWAGA Należy odczekać, pozwalając na opadnięcie oleju. Wytrzeć do czysta bagnet oleju podczas każdej kontroli poziomu oleju. Oleju NIE NALEŻY dolewać powyżej maksymalnego poziomu.

5. Założyć i dokręcić korek wlewu oleju.

UWAGA NIE obracać wałem korbowym silnika ani nie uruchamiać go przed uzupełnieniem zalecanym olejem. Może to spowodować uszkodzenie silnika.

⚠ **PRZESTROGA** Unikać przedłużonego lub powtarzającego się kontaktu skóry ze zużytym olejem silnikowym. Udowodniono, że zużyty olej silnikowy może powodować raka skóry u niektórych zwierząt laboratoryjnych. Dokładnie przemyć narażone obszary skóry wodą z mydłem.

Not for Reproduction

TRZYMAĆ POZA ZASIĘGIEM DZIECI. CHRONIĆ ŚRODOWISKO PRZED ZANIECZYSZCZENIEM. OSZCZĘDZAĆ ZASOBY. ZUŻYTY OLEJ PRZEKAZYWAĆ DO PUNKTÓW ODBIORU.

Dolewanie paliwa Rysunek 7

Paliwo musi spełniać następujące wymagania:

- Czysta, świeża, bezołowiowa benzyna.
- Minimalna liczba oktanowa 91 RON (87/87 AKI). W przypadku stosowania na dużych wysokościach należy zapoznać się z częścią *Duże wysokości*.
- Dopuszczalne jest stosowanie benzyny z maksymalnie 10-procentową zawartością etanolu (gazoholu).

UWAGA Stosowanie niedopuszczalnych rodzajów paliwa może spowodować uszkodzenie agregatu i unieważnienie gwarancji. NIE stosować niedopuszczalnych benzyn, takich jak na przykład E15 czy E85. NIE mieszać oleju napędowego z benzyną ani nie modyfikować silnika w celu dostosowania do pracy na paliwach alternatywnych.

W celu ochrony układu paliwowego przed wytrącaniem się żywic podczas dolewania paliwa dodawać stabilizator paliwa. Zob. *Przechowywanie*. Każde paliwo jest inne. W przypadku wystąpienia problemów z uruchamianiem lub wydajnością po zastosowaniu nowego paliwa w silniku należy zmienić dostawcę lub markę stosowanego paliwa. Jest to silnik benzynowy. W tym silniku zastosowano system kontroli emisji EM (modyfikacje silnika).

OSTRZEŻENIE! Paliwo i jego opary są wyjątkowo łatwopalne oraz wybuchowe i mogą spowodować poparzenia, pożar lub wybuch skutkujące śmiercią lub poważnymi obrażeniami. Wyłączyć silnik agregatu i pozwolić na jego ostygnięcie przez co najmniej 2 minuty, po czym zdjąć korek wlewu paliwa. Następnie powoli poluzować korek, aby zredukować ciśnienie w zbiorniku. Paliwo do zbiornika należy dolewać na otwartym powietrzu. NIE wolno przepełniać zbiornika. Trzeba pozostawić miejsce na wypadek rozszerzenia się paliwa. Jeśli dojdzie do rozlania paliwa, przed uruchomieniem silnika zaczekać, aż wyparuje. Paliwo trzeba trzymać z dala od źródeł iskier, nieosłoniętych płomieni, płomieni pilotowych, źródeł ciepła albo innych źródeł zapłonu. Sprawdzić, czy przewody paliwa, zbiornik, korek wlewu lub złączki nie są pęknięte ani nie przeciekają. Jeśli to konieczne, należy je wymienić na nowe. NIE palić papierosów ani tytoniu.

1. Oczyścić obszar wokół korka wlewu paliwa i wyjąć korek.
2. Do zbiornika paliwa należy powoli dolać czystego, świeżego paliwa BEZOŁOWIOWEGO. Nie należy dolewać paliwa powyżej maksymalnego poziomu. Aby umożliwić paliwu swobodne rozszerzanie się, zbiornika paliwa nie należy napełniać powyżej dolnej nasady szyjki wlewu.
3. Włożyć korek paliwa i przed uruchomieniem silnika zaczekać, aż rozlane paliwo odparuje.

Duże wysokości

Na wysokościach powyżej 1524 metrów (5000 stóp) dopuszczalna jest benzyna o minimalnej liczbie oktanowej 89 RON (85/85 AKI). Aby zachować zgodność z normami emisji, wymagana jest regulacja do pracy na dużych wysokościach. Praca bez takiej regulacji spowoduje obniżenie wydajności, zwiększenie zużycia paliwa i zwiększenie emisji spalin. Informacje na temat regulacji dla dużych wysokości można uzyskać u autoryzowanego dealera firmy Briggs & Stratton. Nie zaleca się pracy silnika na wysokościach poniżej 762 metrów (2500 stóp) z zestawem dla dużych wysokości.

Lokalizacja agregatu Rysunek 8

Zatrucie tlenkiem węgla

OSTRZEŻENIE! Gazy spalinowe z silnika zawierają tlenek węgla, trujący gaz, który w ciągu kilku minut może spowodować śmiertelne zatrucie. Jest to substancja NIEWIDOCZNA, bez zapachu i smaku. Nawet jeśli użytkownik nie wyczuwa gazów spalinowych, może być narażony na działanie tlenku węgla. Korzystać z tego produktu WYŁĄCZNIE na zewnątrz, z dala od okien, drzwi i otworów wentylacyjnych, aby zmniejszyć ryzyko gromadzenia się tlenku węgla i potencjalnego wciągnięcia go do pomieszczeń zajmowanych przez ludzi. Zamontować urządzenia alarmujące o obecności tlenku węgla z zasilaniem bateryjnym lub zasilaniem prądem sieciowym z zapasowym zasilaniem bateryjnym, zgodnie z instrukcjami producenta. Alarmy dymowe nie wykrywają obecności tlenku węgla. NIE wolno uruchamiać urządzenia w domu, garażu, piwnicy, przestrzeni podpodłogowej, szopach ani innych częściowo zamkniętych pomieszczeniach, nawet jeśli włączone są wentylatory lub otwarte są drzwi i okna. Tlenek węgla szybko gromadzi się w takich miejscach i może się w nich utrzymywać nawet przez kilka godzin po wyłączeniu urządzenia. ZAWSZE trzeba umieszczać to urządzenie z wiatrem i kierować wydech silnika z dala od pomieszczeń używanych przez ludzi. W przypadku odczuwania mdłości, zawrotów głowy lub osłabienia w trakcie pracy z tym urządzeniem należy je NATYCHMIAST wyłączyć i wyjść na świeże powietrze. Należy skontaktować się z lekarzem. Mogło dojść do zatrucia tlenkiem węgla.

Odstęp ze względów przeciwpożarowych

OSTRZEŻENIE! Gorące gazy spalinowe mogą spowodować zapłon łatwopalnych materiałów i struktur, a także uszkodzenie zbiornika paliwa i pożar skutkujący śmiercią lub poważnymi obrażeniami. Z każdej strony agregatu, w tym również ponad nim, należy zachować odstęp co najmniej 1,5 m (5 stóp).

Podłączanie węża i źródła wody do pompy

Rysunek 4

UWAGA Sprawdzić wąż wysokociśnieniowy pod kątem przecięć, przecieków lub uszkodzenia.

1. Ściągnąć do tyłu kołnierz na wężu wysokociśnieniowym (**A**), nasunąć na pistolet rozpylający (**W**) i zwolnić kołnierz. Pociągnąć za wąż w celu sprawdzenia, czy jest on dobrze zamocowany.
2. Zamocować drugi koniec węża do wylotu (**E**) pompy i dokręcić.
3. Sprawdzić filtr wlotowy przed podłączeniem węża ogrodowego do wlotu wody (**F**). Wyczyścić filtr, jeśli jest zanieczyszczony albo wymienić w razie stwierdzenia jego uszkodzenia. NIE uruchamiać agregatu z uszkodzonym filtrem wlotowym.
4. Sprawdzić, czy źródło wody jest w stanie zapewnić przepływ co najmniej 14,76 l (3,9 galonu) na minutę i ciśnienie 0,14-0,55 MPa (1,4-5,5 bara lub 20-80 PSI) na końcu węża ogrodowego podłączonym do agregatu.
5. Przepuścić nieco wody przez wąż ogrodowy w celu usunięcia zanieczyszczeń.

UWAGA Używać WYŁĄCZNIE zimnej wody (o temperaturze poniżej 38°C (100°F)).

UWAGA Stosowanie przerywacza próżni na wlocie pompy może spowodować uszkodzenie pompy. Pomiędzy wlotem agregatu a przerywaczem próżni MUSZĄ być co najmniej 3 metry (10 stóp) nieograniczonego węża ogrodowego.

Not for Reproduction

OSTRZEŻENIE Woda, która przepłynęła przez przerywacz próżni, jest uznawana za niezdatną do picia.

6. Podłączyć wąż ogrodowy (maks. długość 15 m (50 stóp)) do wlotu wody i dokręcić.
7. Włączyć wodę, nacisnąć czerwony przycisk na pistolecie i nacisnąć spust w celu usunięcia powietrza z systemu. Wymienić pistolet, jeśli spust nie blokuje się.
8. Założyć przedłużenie dyszy (**V**) na pistolet (**W**) i dokręcić.
9. Ściągnąć do tyłu kołnierz na przedłużeniu dyszy, włożyć końcówkę rozpylającą i zwolnić kołnierz (**B**). Pociągnąć za końcówkę w celu sprawdzenia, czy jest ona dobrze zamocowana.

Uruchamianie agregatu Rysunek 4

UWAGA NIE uruchamiać pompy bez podłączonego i włączonego źródła wody.

1. Przestawić dźwignię paliwa (**R**) w położenie ON (WŁ) ( ).
2. Ustawić wyłącznik silnika (**N**) w pozycji ON (WŁ.) (I).
3. Przestawić dźwignię przepustnicy (**T**) w położenie FAST (SZYBKIE) ( ) oznaczone na silniku obrazkiem zająca.
4. Przestawić dźwignię dławika (**S**) w położenie CHOKE (DŁAWIENIE) ( ).

UWAGA W przypadku gorącego silnika dźwignia dławika musi być ustawiona w położeniu RUN (PRACA) ( ).

OSTRZEŻENIE! Rozrusznik lub inne ruchome elementy mogą pochwycić dłonie, włosy, odzież lub ozdoby, co może doprowadzić do poważnych obrażeń. NIGDY nie wolno obsługiwać agregatu bez osłon i pokryw zabezpieczających. NIE wolno nosić luźnej odzieży, biżuterii ani niczego innego, co mogłoby zostać pochwycone przez rozrusznik lub inne ruchome elementy. Związać długie włosy i zdjąć biżuterię.

NOTICE Przed uruchomieniem agregatu zakładać okulary ochronne i odzież ochronną.

OSTRZEŻENIE! Rozpylona ciecz może zostać odbita od obiektów albo rozpędzić obiekty, co może skutkować poważnymi obrażeniami. Podczas używania tego urządzenia albo wykonywania pracy w jego pobliżu zawsze należy zakładać okulary ochronne z pośrednią wentylacją (do ochrony przed rozbryzgami chemikaliów), zgodne z normą ANSI Z87.1. Zawsze zakładać odzież ochronną, taką jak koszula z długimi rękawami, długie spodnie i pełne buty.

5. Podczas uruchamiania silnika chwycić uchwyt linki i pociągnąć powoli do momentu wyczucia oporu. Następnie trzeba pociągnąć mocno w celu uruchomienia silnika.

OSTRZEŻENIE! Odrzut (gwałtowne zwinięcie) linki rozrusznika może pociągnąć rękę w kierunku silnika przed zwolnieniem uchwytu linki, co może doprowadzić do poważnych obrażeń, np. złamań lub pęknięć kości, krwiaków lub zwichnięć. NIGDY nie wolno ciągnąć linki rozrusznika bez wcześniejszego uwolnienia ciśnienia z pistoletu rozpylającego. Podczas uruchamiania silnika należy pociągnąć powoli linkę rozrusznika do momentu wyczucia oporu, a następnie pociągnąć mocno, aby uniknąć odrzutu. Podczas rozpylania pod wysokim ciśnieniem mocno chwycić pistolet rozpylający obiema rękami w celu uniknięcia obrażeń na skutek odrzutu pistoletu.

6. Powoli pozwolić powrócić na miejsce uchwytowi linki. NIE dopuszczać do uderzenia uchwytu w rozrusznik.
7. Po każdej nieudanej próbie uruchomienia silnika skierować pistolet w bezpiecznym kierunku, nacisnąć czerwony przycisk i nacisnąć spust w celu uwolnienia wysokiego ciśnienia.
8. Gdy silnik zostanie uruchomiony, powoli przestawiać dźwignię dławika w położenie RUN (PRACA ( )) w miarę nagrzewania silnika. Jeśli silnik będzie pracować nierówno, przestawić dźwignię dławika w położenie CHOKE (DŁAWIENIE) ( ), a następnie w położenie RUN (PRACA) ( ).

UWAGA Podczas pracy agregatu dźwignia przepustnicy musi być zawsze ustawiona w położeniu FAST (SZYBKIE) ( ).

OSTRZEŻENIE! Wysokociśnieniowy strumień wody generowany przez to urządzenie może przebić skórę i znajdujące się pod nią tkanki, co może skutkować poważnymi obrażeniami wymagającymi amputacji. W razie przebicia skóry należy natychmiast skontaktować się z lekarzem. NIE wolno traktować tego obrażenia jako zwykłego przecięcia. NIE wolno pozwalać DZIECIOM bawić się myjką ciśnieniową. NIGDY nie wolno kierować pistoletu rozpylającego na ludzi, zwierzęta lub rośliny. NIE można blokować pistoletu rozpylającego w położeniu otwartym. NIE wolno pozostawiać pistoletu rozpylającego bez nadzoru, gdy urządzenie pracuje. NIGDY nie wolno używać pistoletu rozpylającego nieposiadającego blokady spustu lub osłony spustu ani pistoletu, w którym elementy te nie działają prawidłowo. NIGDY nie podłączać węża wysokociśnieniowego do przedłużenia dyszy.

OSTRZEŻENIE! Kontakt z tłumikiem może spowodować poparzenia skutkujące poważnymi obrażeniami. NIE dotykać gorących elementów i UNIKAĆ kontaktu z gorącymi gazami spalinowymi. Przed dotknięciem urządzenia odczekać, aż ostygnie.

OSTRZEŻENIE! Kontakt ze źródłem zasilania może spowodować porażenie prądem elektrycznym lub poparzenia skutkujące śmiercią lub poważnymi obrażeniami. NIGDY nie rozpylać cieczy w pobliżu źródła zasilania.

Końcówki rozpylające Rysunek 9

Końcówki rozpylające można wymieniać, gdy agregat pracuje, po zablokowaniu spustu pistoletu rozpylającego.

W celu wymiany końcówki rozpylającej:

1. Ściągnąć do tyłu kołnierz na szybkozłączu i zdjąć końcówkę rozpylającą. Końcówki dyszy należy przechowywać w otworach znajdujących się w uchwycie.
2. Wybrać żądaną końcówkę rozpylającą:
   - Do delikatnego spłukiwania (niższe ciśnienie i większy przepływ) wybrać białą końcówkę 40° (**A**).
   - W przypadku zwykłego płukania (średnie ciśnienie i średni przepływ) należy wybrać końcówkę dyszy 25° w kolorze zielonym (**B**) lub 15° w kolorze żółtym (**C**).
   - Do maksymalnego spłukiwania (wyższe ciśnienie i mniejszy przepływ) wybrać czerwoną końcówkę 0° (**D**).
   - W celu zastosowania detergentu wybrać czarną końcówkę do detergentu (**E**).
3. Ściągnąć do tyłu kołnierz, założyć nową końcówkę rozpylającą i zwolnić kołnierz. Pociągnąć za końcówkę w celu sprawdzenia, czy jest ona dobrze zamocowana.

Używanie końcówek

- W celu uzyskania optymalnych efektów czyszczenia trzymać końcówkę rozpylającą w odległości od 20 do 61 cm (od 8 do 24 cali) od czyszczonej powierzchni.
- Trzymanie końcówki zbyt blisko, szczególnie w przypadku używania wysokociśnieniowych końcówek rozpylających, może spowodować uszkodzenie czyszczonej powierzchni.
- NIE zbliżać końcówki bardziej niż na 15 cm (6 cali) do powierzchni czyszczonych opon.

Not for Reproduction

Stosowanie detergentu Rysunek 4

OSTRZEŻENIE! Środki chemiczne mogą spowodować poparzenia skutkujące śmiercią lub poważnymi obrażeniami. NIE używać z agregatem żrących cieczy. UŻYWAĆ wyłącznie bezpiecznych dla agregatu detergentów/mydeł. Przestrzegać instrukcji producenta.

W celu zastosowania detergentu wykonać następujące czynności:

1. Umieścić rurkę do podawania detergentu (**J**) w pojemniku na detergent.
2. Założyć czarną końcówkę rozpylającą do detergentu.

UWAGA Detergentu nie można stosować z użyciem wysokociśnieniowych końcówek rozpylających (w kolorze białym, zielonym, żółtym lub czerwonym).

3. Stosować detergent na suchą powierzchnię, zaczynając od najniżej położonego fragmentu powierzchni do wyczyszczenia i przesuwając się w górę długimi, równomiernymi, nakładającymi się częściowo ruchami.
4. Przed zmyciem i spłukaniem poczekać na wsiąknięcie detergentu, zgodnie z instrukcjami producenta.

UWAGA Po każdym użyciu przepłukać system podawania detergentu poprzez umieszczenie rurki w wiadrze z czystą wodą, a następnie uruchomienie agregatu z czarną końcówką rozpylającą na 1-2 minuty.

Spłukiwanie za pomocą agregatu

W celu wykonania spłukiwania:

1. Zdjąć czarną końcówkę rozpylającą do detergentu z przedłużenia dyszy.
2. Wybrać i założyć wysokociśnieniową końcówkę rozpylającą.

OSTRZEŻENIE! Odrzut pistoletu rozpylającego może spowodować upadek skutkujący śmiercią lub poważnymi obrażeniami. Obsługiwać agregat na stabilnej powierzchni. Należy zachować szczególną ostrożność w przypadku konieczności obsługi agregatu z drabiny, rusztowania albo innego podobnego miejsca. Podczas rozpylania pod wysokim ciśnieniem mocno chwycić pistolet rozpylający obiema rękami w celu uniknięcia obrażeń na skutek odrzutu pistoletu.

3. Zastosować strumień wysokociśnieniowy na niewielkim obszarze i sprawdzić, czy powierzchnia nie została uszkodzona. Jeśli powierzchnia nie została uszkodzona, kontynuować spłukiwanie.
4. Zacząć od najwyżej położonego fragmentu powierzchni do spłukania i przesuwać się w dół takimi samymi, nakładającymi się częściowo ruchami, jakie były wykonywane podczas czyszczenia.

Automatyczny system chłodzenia (zabezpieczenie termiczne)

Woda cyrkulująca w pompie może osiągnąć temperaturę powyżej 51°C (125°F) w sytuacji, gdy agregat będzie pracować przez 3–5 minut bez naciśnięcia spustu pistoletu. W takiej sytuacji uruchamia się system chłodzenia, który chłodzi pompę poprzez **spuszczenie gorącej wody na podłoże.**

Zatrzymywanie agregatu

1. Zwolnić spust pistoletu rozpylającego i pozwolić silnikowi pracować na biegu jałowym przez dwie minuty.
2. Ustawić sterowanie przepustnicą w położenie SLOW (WOLNO) ( ).
3. Przekręcić wyłącznik silnika do pozycji OFF (WYŁ.) (0).
4. Przestawić dźwignię paliwa w położenie OFF (WYŁ) ( ).
5. ZAWSZE podczas zatrzymywania silnika skierować pistolet rozpylający w bezpiecznym kierunku, nacisnąć czerwony przycisk i nacisnąć spust w celu uwolnienia wysokiego ciśnienia.

OSTRZEŻENIE! Nawet wówczas, gdy silnik jest zatrzymany, a zasilanie wodą odłączone, w pistolecie rozpylającym jest uwięziona woda pod wysokim ciśnieniem, która może spowodować poważne obrażenia. Gdy system jest pod ciśnieniem, wąż wysokociśnieniowy musi być podłączony do pompy i pistoletu rozpylającego. ZAWSZE podczas zatrzymywania silnika skierować pistolet rozpylający w bezpiecznym kierunku, nacisnąć czerwony przycisk i nacisnąć spust w celu uwolnienia wysokiego ciśnienia.

Po każdym użyciu

Woda nie powinna pozostawać w systemie przez dłuższy czas. Na elementach pompy mogą się gromadzić osady i minerały, utrudniając jej działanie. Wykonać następujące czynności po każdym użyciu:

1. Wyłączyć zasilanie wodą i poczekać, aż silnik ostygnie.
2. Odłączyć wąż od pistoletu i wylotu pompy. Spuścić wodę z węża, pistoletu i przedłużenia dyszy.
3. Przewód oraz końcówki dyszy należy umieścić na uchwycie. Pistolet natryskowy i przedłużenia dyszy należy umieścić w uchwycie drucianym.
4. Opróżnić pompę ze wszystkich cieczy, pociągając za uchwyt linki około sześciu razy.
5. Przechowywać urządzenie w czystym i suchym miejscu.

UWAGA W przypadku przechowywania przez czas dłuższy niż 30 dni zob. część *Przechowywanie*.

OSTRZEŻENIE! Paliwo i jego opary są wyjątkowo łatwopalne oraz wybuchowe i mogą spowodować poparzenia, pożar lub wybuch skutkujące śmiercią lub poważnymi obrażeniami. Przechowywać paliwo i urządzenia zawierające paliwo w zbiorniku z dala od pieców, piecyków, grzejników wody, suszarek do odzieży lub innych urządzeń z płomieniami pilotowymi bądź innych źródeł zapłonu, ponieważ mogą one spowodować zapalenie oparów paliwa.

Konserwacja

Harmonogram konserwacji

Należy przestrzegać godzinowych lub sezonowych odstępów czasu, zależnie od tego, co wystąpi wcześniej. W przypadku pracy w niesprzyjających warunkach wymagane jest częstsze serwisowanie.

Po pierwszych 5 godzinach pracy
• Wymienić olej silnikowy
Po każdych 8 godzinach pracy lub codziennie
• Usunąć zanieczyszczenia
• Sprawdzić poziom oleju silnikowego
Po każdych 25 godzinach pracy lub raz w roku
• Wyczyścić filtr powietrza i filtr wstępny silnika[1]
Po każdych 50 godzinach pracy lub raz w roku
• Wymienić olej silnikowy
• Przeprowadzić serwis układu wydechowego
Raz w roku
• Należy wymienić świecę zapłonową
• Wymienić filtr powietrza i filtr wstępny silnika
• Przeprowadzić serwis układu paliwowego
• Przeprowadzić serwis układu chłodzenia[1]

[1] W przypadku pracy w zanieczyszczonym otoczeniu lub w warunkach dużego zapylenia prace serwisowe należy wykonywać z większą częstotliwością.

Not for Reproduction

Zalecenia ogólne

Regularna konserwacja zapewni prawidłowe osiągi agregatu i przedłuży jego żywotność. Wszelkie informacje na temat serwisowania można uzyskać w autoryzowanym serwisie firmy Briggs & Stratton. NIE wolno pozwalać dzieciom samodzielnie czyścić i konserwować.

Gwarancja dotycząca niniejszego agregatu nie obejmuje sytuacji związanych z nadużyciem lub zaniedbaniem spowodowanym przez operatora. W celu skorzystania z pełnej ochrony gwarancyjnej operator musi utrzymywać agregat w sposób wskazany w tej instrukcji, co obejmuje również prawidłowe przechowywanie, opisane w części *Przechowywanie*.

⚠ **OSTRZEŻENIE** W celu zapewnienia bezpieczeństwa należy używać wyłącznie oryginalnych części zamiennych, pochodzących od producenta urządzenia lub przez niego zatwierdzonych. W razie jakichkolwiek pytań dotyczących wymiany elementów agregatu należy odwiedzić naszą witrynę internetową pod adresem **BRIGGSandSTRATTON.COM**.

Norma EU etap V: Wartości emisji CO2

Wartości emisji CO2 typów silników zatwierdzonych przez firmę Briggs & Stratton można znaleźć na stronie BriggsandStratton.com wpisując „CO2” w pasku wyszukiwania.

Kulka kontrolna podawania detergentu

Czasami kulka kontrolna w systemie podawania detergentu może się zablokować na skutek przechowywania, zaschnięcia mydła albo nagromadzenia minerałów zawartych w wodzie. Kulkę kontrolną można oswobodzić, wykonując następujące czynności:

1. Wyłączyć zasilanie wodą.
2. Przy wyłączonym silniku i uwolnionym ciśnieniu zdjąć rurkę do podawania detergentu z karbowanej złączki na pompie.
3. Wsunąć powoli mocne, tępe narzędzie o średnicy 2 mm (7/64 cala) lub mniejszej i długości co najmniej 25,4 mm (1 cal), takie jak np. klucz imbusowy, do złączki karbowanej aż do wyczucia oporu. Ten opór to kulka kontrolna.
4. Wkładać powoli narzędzie w dół, aż kulka poruszy się lekko, nie wkładać na głębokość większą niż 3 mm (1/8 cala). W celu uwolnienia kulki może być potrzebny lekki nacisk.
5. W razie potrzeby powtórzyć kroki 4 i 5.
6. Założyć z powrotem rurkę do podawania detergentu na karbowaną złączkę.
7. W przypadku przechowywania agregatu zastosować środek PumpSaver zgodnie z opisem w części *Zabezpieczanie pompy* w celu uniknięcia ponownego wystąpienia tego problemu.

Konserwacja końcówek rozpylających Rysunek 4

Wyczyścić końcówkę rozpylającą w celu zmniejszenia nadmiernego ciśnienia pompy spowodowanego zatkaniem końcówki:

1. Wyłączyć zasilanie wodą.
2. Zdjąć końcówkę rozpylającą z końca przedłużenia dyszy.
3. Za pomocą małego spinacza do papieru usunąć wszelkie ciała obce ograniczające przepływ w końcówce rozpylającej (**B**).
4. Założyć z powrotem końcówkę rozpylającą na przedłużenie dyszy.

Konserwacja o-ringów Rysunek 10

Użycie środka smarnego (ropy naftowej lub smaru syntetycznego) ułatwia osadzenie o-ringu i zwiększa szczelność. Nałożyć środek smarny na o-ringi przed zamontowaniem węża ogrodowego do pompy (**A**), węża wysokociśnieniowego (**B**), pistoletu rozpylającego (**C**) i przedłużenia dyszy (**D**).

Zakupić zestaw do konserwacji o-ringów, dostępny w autoryzowanym serwisie firmy Briggs & Stratton. Patrz arkusz z instrukcją zawarty w zestawie odnośnie do serwisowania o-ringów urządzenia. NIGDY nie wolno naprawiać przeciekających połączeń za pomocą jakiegokolwiek środka uszczelniającego. Wymieniać o-ring lub uszczelnienie.

Części serwisowe

Zestaw do konserwacji o-ringów 705002
Filtr wlotowy wody. B2384GS
Olej silnikowy w butelce. 100005E
PumpSaver 6039

Przechowywanie

Jeśli agregat ma być nieużywany przez czas dłuższy niż 30 dni, należy przygotować silnik i pompę do przechowywania.

Zabezpieczanie pompy

W celu zabezpieczenia pompy przed uszkodzeniami spowodowanymi nagromadzeniem minerałów lub zamarzaniem należy zastosować środek PumpSaver w celu ochrony przed skutkami zamarzania oraz nasmarowania tłoków i uszczelnień.

UWAGA Niezabezpieczenie urządzenia przed zamarzaniem spowoduje uszkodzenie pompy w sposób uniemożliwiający korzystanie z urządzenia. Uszkodzenia spowodowane zamarzaniem nie są objęte gwarancją.

Zabezpieczanie układu paliwowego

Jeśli paliwo jest przechowywane przez czas dłuższy niż 30 dni, może stać się zwietrzałe. Przeterminowane paliwo powoduje tworzenie się osadów gumy i kwasów w układzie paliwowym lub w najważniejszych częściach gaźnika.

Jeśli stabilizator paliwa dodawany jest zgodnie z instrukcją, nie ma potrzeby spuszczania paliwa z silnika. Przed przechowywaniem należy włączyć silnik na 2 minuty, aby rozprowadzić stabilizator w układzie paliwowym.

Jeśli do paliwa znajdującego się w silniku nie dodano stabilizatora paliwa, paliwo należy spuścić do odpowiedniego pojemnika. Silnik należy pozostawić włączony do czasu, aż wyłączy się z powodu braku paliwa. W celu zachowania świeżości paliwa zaleca się dodawanie stabilizatora do paliwa przechowywanego w kanistrze.

Pozostałe wskazówki dotyczące przechowywania

1. NIE przechowywać paliwa z poprzedniego sezonu, jeśli nie zostało ono zabezpieczone w sposób opisany w części *Zabezpieczanie układu paliwowego.*
2. Przykryć urządzenie odpowiednim pokrowcem, który nie wchłania wilgoci.

OSTRZEŻENIE! Pokrowce mogą spowodować pożar skutkujący śmiercią lub poważnymi obrażeniami. NIE wolno nakładać pokrowca na gorący agregat. Odczekać do momentu schłodzenia się urządzenia, a dopiero potem nałożyć na nie pokrowiec.

3. Przechowywać urządzenie w czystym i suchym miejscu.

Non-Commercial Reproduction

Rozwiązywanie problemów

Problem	Przyczyna	Czynności zaradcze
W pompie występują następujące problemy: brak wytwarzania ciśnienia, nieprawidłowe ciśnienie, nierówna praca, utrata ciśnienia, słaby przepływ wody.	1. Zamontowano niskociśnieniową końcówkę rozpylającą. 2. Wlot wody jest zablokowany. 3. Niewystarczające zasilanie wodą. 4. Wąż wlotowy jest zaplątany lub przecieka. 5. Filtr węża wlotowego jest zatkany. 6. Temperatura wody zasilającej wynosi ponad 38°C (100°F). 7. Wąż wysokociśnieniowy jest zablokowany lub przecieka. 8. Pistolet rozpylający przecieka. 9. Końcówka rozpylająca jest zatkana.	1. Wymienić na wysokociśnieniową końcówkę rozpylającą. 2. Wyczyścić wlot. 3. Zapewnić odpowiedni przepływ wody. 4. Wyprostować wąż wlotowy, zatkać przeciek. 5. Sprawdzić i wyczyścić filtr węża wlotowego. 6. Dostarczyć wodę zasilającą o niższej temperaturze. 7. Usunąć blokady w wężu wylotowym, wymienić w razie występowania przecieku. 8. Wymienić pistolet rozpylający. 9. Wyczyścić końcówkę rozpylającą.
Detergent nie miesza się z rozpylaną cieczą.	1. Rurka do podawania detergentu nie jest zanurzona. 2. Rurka do podawania detergentu jest zatkana lub pęknięta. 3. Zamontowano wysokociśnieniową końcówkę rozpylającą. 4. Kulka kontrolna jest zablokowana w systemie podawania detergentu.	1. Umieścić rurkę do podawania detergentu w detergencie. 2. Wyczyścić lub wymienić rurkę do podawania detergentu. 3. Wymienić na czarną końcówkę rozpylającą. 4. Uwolnić kulkę kontrolną podawania detergentu.
Silnik pracuje dobrze bez obciążenia, ale szarpie po włączeniu obciążenia.	Zbyt niska prędkość silnika.	Przesunąć dźwignię przepustnicy w pozycję FAST (SZYBKIE) ( ).
Silnik nie uruchamia się, wyłącza się podczas pracy lub uruchamia się i pracuje nierówno.	1. Przełącznik silnika znajduje się w pozycji OFF (0). 2. Niski poziom oleju. 3. Brak paliwa. 4. Do świecy zapłonowej nie jest podłączony odpowiedni przewód. 5. Zalanie silnika.	1. Przełącznik silnika należy ustawić na pozycję ON (I). 2. Napełnić skrzynię korbową do właściwego poziomu. 3. Napełnić zbiornik paliwa. 4. Podłączyć przewód do świecy zapłonowej. 5. Odczekać 5 minut i ponownie obrócić wałem korbowym silnika.

We wszystkich innych kwestiach należy się kontaktować z autoryzowanym dealerem firmy Briggs & Stratton.

Not for Reproduction

Dane techniczne

Modell		020740-00	020741-00
Dopuszczalne ciśnienie	MPa/BAR/PSI	23.4/234/3,400*	22.1/221/3,200*
Maksymalny przepływ	LPM/GPM	11.0/2.9*	11.0/2.9*
Znamionowe ciśnienie i przepływ	MPa/BAR/PSI @ LPM/GPM	21.4/214/3,100 @ 8.7/2.3*	19.3/193/2,800 @ 8.3/2.2*
Maks. temperatura wody zasilającej	°C/°F	38/100	38/100
Wyporność	cm3/cali sześc.	208/22.69	208/22.69
Szczelina iskrowa	mm/cala	0.76/0.030	0.76/0.030
Pojemność paliwa	L/kwarty	2.8/3.0	2.8/3.0
Pojemność oleju	L/uncji	0.6/20	0.6/20
Ciśnienie akustyczne przy 3 m	dBA	94§	94§

Moc znamionowa: Moc znamionowa brutto poszczególnych modeli silników benzynowych jest podawana zgodnie z przepisami J1940 (Small Engine Power & Torque Rating Procedure, Procedura oznaczania wartości znamionowej mocy i momentu obrotowego dla małych silników) ustalonymi przez stowarzyszenie SAE (Society of Automotive Engineers) i została uzyskana zgodnie z wymaganiami normy SAE J1995. Wartości momentu obrotowego zostały określone przy prędkości obrotowej 2600 obr./min w przypadku tych silników, które mają oznaczenie „rpm" (obr./min) podane na tabliczce znamionowej, oraz przy prędkości obrotowej 3060 obr./min w przypadku wszystkich pozostałych silników; wartości mocy wyrażonej w koniach mechanicznych zostały określone przy prędkości obrotowej 3600 obr./min. Z krzywymi mocy brutto można zapoznać się na stronie www.BRIGGSandSTRATTON.COM. Wartości mocy netto zostały określone podczas mierzenia z zainstalowanym wydechem i filtrem powietrza, podczas gdy wartości mocy brutto zostały określone bez tych elementów. Rzeczywista moc brutto silnika będzie wyższa od mocy netto silnika i będą mieć na nią wpływ, między innymi, zewnętrzne warunki eksploatacji oraz różnice jednostkowe pomiędzy poszczególnymi silnikami. Przy tak szerokim asortymencie produktów, w których silniki są montowane, w konkretnym urządzeniu silnik benzynowy może nie uzyskać mocy znamionowej brutto. Takie zróżnicowanie jest skutkiem działania wielu czynników, w tym między innymi elementów silnika (filtr powietrza, wydech, poziom naładowania akumulatora, chłodzenie, gaźnik, pompa paliwowa itd.), ograniczeń dotyczących stosowania, zewnętrznych warunków eksploatacji (temperatura, wilgotność, wysokość) oraz indywidualnych różnic pomiędzy silnikami. Z uwagi na ograniczenia produkcyjne i wydajnościowe firma Briggs & Stratton może zastępować silniki tej serii silnikami o wyższej mocy znamionowej.

* Wg normy EN 60335-2-79: 2012.

§ Wartości dźwięku zostały zmierzone zgodnie z tasmańskimi przepisami Environmental Management and Pollution Control (Miscellaneous Noise) (Zarządzanie środowiskiem i kontrola zanieczyszczeń (Hałas różnego rodzaju)).

ZASADY GWARANCJI ODNOSZĄCE SIĘ DO FIRMY BRIGGS & STRATTON

OGRANICZONA GWARANCJA

Firma Briggs & Stratton gwarantuje, że w określonym poniżej okresie obowiązywania gwarancji dokona nieodpłatnej naprawy lub wymiany dowolnej części, w której wystąpią wady materiałowe lub produkcyjne bądź obydwa te rodzaje wad. Koszty transportu produktu dostarczonego do naprawy lub wymiany w ramach niniejszej gwarancji ponosi nabywca. Gwarancja pozostaje w mocy przez podane poniżej okresy i podlega określonym poniżej warunkom. Gwarancyjną obsługę serwisową należy wykonywać w autoryzowanym serwisie, który można znaleźć na stronie internetowej BRIGGSandSTRATTON.COM. Nabywca musi skontaktować się z autoryzowanym serwisem, a następnie udostępnić mu produkt w celu przeprowadzenia oględzin i testów.
Nie istnieje żadna inna wyraźna gwarancja. Gwarancje domniemane, w tym między innymi gwarancja wartości handlowej lub przydatności do konkretnego celu, są ważne przez jeden rok od daty zakupu lub przez okres, na jaki pozwala prawo. **Odpowiedzialność za szkody uboczne lub wynikowe podlega wyłączeniu w zakresie dopuszczalnym przez prawo.** W niektórych krajach nie zezwala się na ograniczenie okresu obowiązywania gwarancji domniemanej, a ponadto w niektórych krajach nie zezwala się na wyłączenie lub ograniczenie odpowiedzialności za szkody uboczne lub wynikowe, w związku z tym powyższe ograniczenia i wyłączenia mogą nie dotyczyć niektórych nabywców. Niniejsza gwarancja daje użytkownikowi określone prawa. Użytkownik może mieć również inne prawa, które są odmienne w każdym stanie lub kraju.**

OKRES GWARANCYJNY

Przedmiot gwarancji	Zastosowanie konsumenckie	Zastosowanie komercyjne
Urządzenie	24 miesiące	3 miesiące
Silnik*	24 miesiące	3 miesiące
Akumulator (jeśli jest w wyposażeniu)	3 miesiące	Brak

***** Dotyczy wyłącznie silników firmy Briggs & Stratton. Silniki niebędące produktami firmy Briggs & Stratton są objęte gwarancją ich producenta. Elementy emitujące szkodliwe substancje są objęte „Oświadczeniem w sprawie gwarancji kontroli emisji substancji szkodliwych".
****** W Australii nasze produkty są objęte gwarancjami, których zgodnie z australijskim prawem konsumenckim nie można wyłączyć. W przypadku poważnej awarii nabywca ma prawo do wymiany urządzenia na nowe lub do zwrotu pieniędzy, zaś w przypadku innych, przewidywalnych w granicach rozsądku strat lub uszkodzeń — do rekompensaty. Nabywca ma również prawo do naprawy lub wymiany produktu, jeśli jego jakość jest nie do przyjęcia, zaś awaria nie kwalifikuje się jako poważna. Gwarancyjną obsługę serwisową należy wykonywać w autoryzowanym serwisie, który można znaleźć na stronie internetowej BRIGGSandSTRATTON.COM, dzwoniąc pod numer 1300 274 447 bądź przesyłając pocztą elektroniczną lub zwykłą wiadomość na adres salesenquires@briggsandstratton.com.au, Briggs & Stratton Australia Pty Ltd, 1 Moorebank Avenue, NSW, Australia, 2170.
Okres obowiązywania gwarancji liczony jest od daty zakupu dokonanego przez pierwszego nabywcę detalicznego lub komercyjnego. Określenie „zastosowanie konsumenckie" oznacza użytkowanie we własnym gospodarstwie domowym przez konsumenta detalicznego. Określenie „zastosowanie komercyjne" odnosi się do wszystkich innych sposobów użytkowania, w tym do celów komercyjnych, zarobkowych i pod wynajem. Wykorzystanie produktu do celów komercyjnych powoduje, że dla celów niniejszej gwarancji będzie odtąd uważany za produkt o zastosowaniu komercyjnym.
Należy zachować dowód zakupu. Jeśli w chwili zgłoszenia zapotrzebowania na gwarancyjną obsługę serwisową nabywca nie dostarczy dowodu zakupu potwierdzającego datę pierwotnego zakupu, do ustalenia okresu gwarancyjnego zostanie użyta data produkcji wyrobu. Rejestracja produktu nie jest wymagana w celu uzyskania gwarancyjnej obsługi serwisowej dotyczącej produktów firmy Briggs & Stratton.

INFORMACJA O GWARANCJI

Obsługę gwarancyjną zapewniają wyłącznie autoryzowane serwisy firmy Briggs & Stratton. Niniejsza gwarancja obejmuje wyłącznie wady materiałowe lub produkcyjne. Gwarancja nie obejmuje uszkodzeń spowodowanych niewłaściwym lub niezgodnym z przeznaczeniem użytkowaniem, niewłaściwym przeprowadzaniem konserwacji lub napraw, normalnym zużyciem eksploatacyjnym albo używaniem zwietrzałego lub nieodpowiedniego paliwa.
Niewłaściwe użytkowanie lub użytkowanie niezgodne z przeznaczeniem – W instrukcji obsługi podano właściwy sposób użytkowania urządzenia. Użytkowanie produktu w sposób inny niż opisany w instrukcji obsługi lub użytkowanie produktu uszkodzonego powoduje unieważnienie gwarancji. Gwarancja zostanie również unieważniona w przypadku usunięcia umieszczonego na produkcie numeru seryjnego lub jeśli produkt zostanie w jakikolwiek sposób przerobiony bądź zmodyfikowany, a także jeśli produkt nosi ślady uszkodzenia powstałego w wyniku uderzenia lub ślady korozji spowodowanej działaniem wody lub substancji chemicznych.
Niewłaściwa konserwacja lub naprawa – Produkt musi być konserwowany zgodnie z procedurami i harmonogramami podanymi w instrukcji obsługi oraz serwisowany i naprawiany z wykorzystaniem oryginalnych części firmy Briggs & Stratton. Gwarancja nie obejmuje uszkodzeń powstałych w wyniku braku konserwacji lub używania nieoryginalnych części.
Normalne zużycie – Podobnie, jak wszystkie urządzenia mechaniczne, urządzenie to podlega zużyciu nawet przy właściwej konserwacji. W przypadku normalnego zużycia się części lub urządzenia naprawa nie jest objęta gwarancją. Gwarancja nie obejmuje elementów podlegających wyeksploatowaniu i zużyciu, takich jak filtry, paski, ostrza tnące i klocki hamulcowe (z wyjątkiem klocków hamulcowych silnika), jeśli ulegną one wyłącznie naturalnemu zużyciu, chyba że przyczyną zużycia są wady materiałowe lub wady produkcyjne.
Zwietrzałe lub niewłaściwe paliwo – Prawidłowe działanie tego urządzenia wymaga stosowania świeżego paliwa spełniającego kryteria wyszczególnione w instrukcji obsługi. Uszkodzenia silnika lub urządzenia spowodowane używaniem zwietrzałych lub niewłaściwych paliw (np. mieszanek etanolu E15 lub E85) nie są objęte gwarancją.
Pozostałe wyłączenia gwarancyjne – Niniejsza gwarancja nie obejmuje uszkodzeń powstałych wskutek wypadku, nieprawidłowego użytkowania, modyfikacji, przeróbek, niewłaściwej konserwacji, zamarznięcia lub zniszczenia chemicznego. Gwarancją nie są również objęte elementy lub akcesoria, które nie znajdowały się w oryginalnym opakowaniu produktu. Gwarancją nie są również objęte urządzenia używane jako główne źródło zasilania zamiast zasilania sieciowego ani sprzęt do podtrzymywania życia. Niniejsza gwarancja nie obejmuje używanego, regenerowanego lub demonstracyjnego sprzętu bądź silników. Niniejsza gwarancja nie obejmuje również awarii będących wynikiem zdarzeń losowych i działania sił wyższych niezależnych od producenta.

80010169_PL Wer. C

Not for production

Índice

Símbolos de controle e segurança 4
Descrição do equipamento 5
Montagem 5
Recursos e controles 5
Operação. 5
Manutenção 8
Armazenamento 9
Solução de problemas 10
Especificações 10
Garantia. 11

Símbolos de controlo e segurança

O símbolo de alerta de segurança, indica um potencial perigo de ferimento pessoal. Um símbolo de segurança poderá ser utilizado para representar o tipo de perigo. **ATENÇÃO** indica um perigo que, se não evitado, *poderá* resultar em morte ou ferimentos graves. **CUIDADO** indica um perigo que, se não evitado, *poderá* resultar em ferimentos leves a moderados. ***AVISO*** indica informações que são consideradas importantes, mas que não estão relacionadas a perigos.

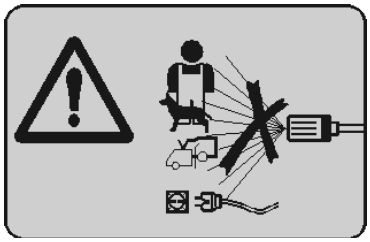

Nunca aponte o pulverizador na sua direção nem para outras pessoas ou animais. Nunca pulverize perto de fontes de energia ou da própria unidade.

Esta máquina não se destina a uso por pessoas (incluindo crianças) com capacidades físicas, sensoriais ou mentais reduzidas ou com falta de experiência e conhecimentos a menos que supervisionadas e tenham recebido instruções em relação à operação segura e entendimento dos perigos envolvidos.

ATENÇÃO!

- Esta máquina foi concebida para ser usada com o agente de limpeza fornecido ou recomendado pelo fabricante. O uso de outros agentes de limpeza ou produtos químicos poderá afetar adversamente a segurança da máquina.
- Jatos de alta pressão podem ser perigosos se não forem usados da forma certa. O jato não deve ser direcionado para pessoas, equipamento elétrico em funcionamento nem para a própria máquina.
- Não use a máquina perto de pessoas, a menos que estejam usando vestuário de proteção.
- Não direcione o jato contra você mesmo ou outras pessoas para limpar vestuário ou calçado.
- Risco de explosão - não pulverizar líquidos inflamáveis.
- Os agentes de limpeza de alta pressão não devem ser usados por crianças nem por pessoal sem treinamento.
- As mangueiras de alta pressão, encaixes e acoplamentos são importantes para a segurança da máquina. Use somente mangueiras, encaixes e acoplamentos recomendados pelo fabricante.
- Para garantir a segurança da máquina, use peças sobresselentes originais do fabricante ou aprovadas pelo fabricante.
- Água que passou por uma proteção contra refluxo não é considerada potável.
- Não use a máquina se ou partes importantes da máquina estiverem danificados, p. ex., dispositivos de segurança, mangueiras de alta pressão, pistola de disparo.
- Quando não houver chave de ignição e bateria, a desconexão pode ser alcançada por meios equivalentes.
- Não use máquinas acionados por motor de combustão no interior salvo se a ventilação adequada for avaliada por autoridades de trabalho nacionais.
- Certifique-se de que quaisquer emissões de escape não estão nas proximidades das admissões de ar.
- Não devem ser usados combustíveis incorretos pois podem revelar-se perigosos.
- O interruptor do motor deve ficar na posição DESLIGADA (0) durante a limpeza ou manutenção, e nas operações de reposição peças.

Etiqueta de aviso Figura 1

É fornecida uma etiqueta de aviso em sua unidade para o informar de potenciais riscos de segurança. Se a etiqueta for danificada ou estiver ilegível, substitua-a contatando seu revendedor da Briggs & Stratton para obter uma nova.

Not for Reproduction

Informações de contacto escritório europeu

Para assuntos relacionados com emissões europeias contacte o nosso escritório europeu:

Max-Born-Straße 2, 68519 Viernheim, Alemanha

Descrição do equipamento

Leia atentamente este manual e se familiarize com a lavadora de pressão. Conheça as suas aplicações, as suas limitações e os riscos envolvidos. Guarde estas instruções originais para referência futura.

Este sistema residencial de alta qualidade tem rodas de 25,4 cm (10”), uma bomba com came axial com pistões de aço inoxidável, sistema de arrefecimento automático, sistema de bombas de sifonagem com detergente, bicos borrifadores de conexão rápida, mangueira resistente de 9,1 m (30’), entre outros.

Esta máquina não se destina a uso por pessoas (incluindo crianças) com capacidades físicas, sensoriais ou mentais reduzidas ou com falta de experiência e conhecimentos a menos que supervisionadas e tenham recebido instruções em relação à operação segura e entendimento dos perigos envolvidos.

Foram exercidos todos os esforços para garantir que as informações deste manual sejam precisas e atuais. Entretanto, nos reservamos o direito de mudar, alterar ou melhorar o produto e este documento a qualquer momento sem aviso prévio.

AVISO Se tiver dúvidas sobre o uso adequado, consulte o revendedor ou entre em contato com um centro de serviço qualificado. NUNCA opere unidades com peças ausentes ou defeituosas, e nem sem as tampas ou os compartimentos de proteção. NÃO faça desvios dos dispositivos de segurança desta máquina. NÃO modifique a arruela de pressão de forma alguma. Este equipamento foi projetado para ser usado **SOMENTE** com peças autorizadas da Briggs & Stratton.

Transporte

Ao transportar equipamento com um veículo ou reboque, ESVAZIE o tanque de combustível ou rode a válvula de fechamento de combustível para a posição “OFF” (desligado) (0). NÃO incline o motor ou o equipamento para um ângulo que poderá provocar o derramamento de combustível.

Montagem

Fixar o manípulo Figura 2 3

1. Coloque o manípulo (**2, A**) nos suportes e alinhe os orifícios.
2. Insira os parafusos de carroçaria (**2, B**) através de orifícios na parte exterior da unidade, fixe com o botão de plástico (**2, C**) e aperte.
3. Fixe as molas de metal (**3,A**) instalando parafusos de transporte (**3,B**) nos furos no lado esquerdo do cabo (de frente para a unidade). Fixe os puxadores de plástico (**3,C**) e aperte.
4. Insira os ilhós de borracha (**3,D**) nos furos do cabo.

AVISO Para facilidade de instalação, mergulhe os ilhós de borracha em água com sabão primeiro.

Recursos e controles Figura 4

A	Mangueira de alta pressão	**L**	Drenagem de óleo
B	Bicos borrifadores	**M**	Bocal de abastecimento de óleo
C	Filtro de Ar	**N**	Interruptor do motor
D	Bomba	**P**	Iniciador de recuo
E	Mangueira de alta pressão	**R**	Válvula de Combustível
F	Entrada de água	**S**	Alavanca do afogador
G	Etiqueta de aviso	**T**	Alavanca do acelerador
H	Sistema de arrefecimento automático	**U**	Tanque de Combustível
J	Tubo de sifonagem de detergente	**V**	Extensão do bocal com conexão rápida
K	Etiqueta de identificação	**W**	Pistola esguichadora

Operação

Recomendações de óleo Figura Figura 5

Recomendamos o uso dos óleos Briggs & Stratton com certificação de garantia para um melhor desempenho. Outros óleos detergentes de alta qualidade são aceitáveis, caso estejam classificados para o serviço SF, SG, SH, SJ ou mais alto. Não use aditivos especiais.

As temperaturas ao ar livre determinam a viscosidade adequada do óleo para o motor. Utilize a tabela para selecionar a melhor viscosidade para a faixa de temperatura ao ar livre esperada.

* Abaixo de 4° C (40° F), a utilização do SAE 30 irá resultar em dificuldades de partida.

** Acima de 27° C (80° F), o uso do 10W30 pode causar o aumento do consumo de óleo. Verifique o nível de óleo com mais frequência.

Verificar/adicionar óleo do motor Figura 4 6

O nível do óleo deve ser verificado antes de cada uso ou pelo menos a cada 8 horas de operação. Mantenha o nível do óleo correto.

1. Coloque a lavadora de pressão sobre uma superfície nivelada.
2. Limpe a área em torno do abastecimento de óleo (**4,M**) e remova a tampa de abastecimento de óleo.
3. Verifique se o óleo está no ponto de transbordo (**6,A**) na abertura de enchimento do óleo.
4. Se necessário, verta lentamente óleo na abertura de enchimento do óleo. Verifique o nível de óleo frequentemente. Encha até ao ponto de transbordo.

AVISO Pare para permitir que o óleo assente. Limpe a vareta sempre que verificar o nível de óleo. NÃO encha demasiado.

5. Recoloque e aperte a tampa de abastecimento de óleo.

AVISO NÃO tente acionar ou ligar o motor antes de ter sido devidamente abastecido com o óleo recomendado. Isso poderia resultar numa falha do motor.

⚠ **CUIDADO** Evite o contato prolongado ou repetido da pele com o óleo de motor usado. Óleo de motor usado mostrou provocar câncer de pele em determinados animais de laboratório. Lave as áreas expostas com água e sabão.

Not for Reproduction

MANTENHA FORA DO ALCANCE DE CRIANÇAS. NÃO POLUA. CONSERVE OS RECURSOS. RETORNE O ÓLEO USADO AOS CENTROS DE COLETA.

Adicionar combustível Figura 7

O combustível deve atender a estes requisitos:

- Gasolina limpa, fresca e sem chumbo.
- Gasolina de octanagem 91 RON (87 no mínimo/87 AKI). Para o uso em alta altitude, consulte *Alta Altitude*.
- Gasolina com até 10% de etanol (gasohol) é aceitável.

AVISO O uso de combustíveis não aprovados pode danificar a lavadora de pressão e anular a garantia. NÃO use tipos de gasolina sem aprovação, como E15 e E85. NÃO misture óleo na gasolina ou modifique o motor para que ele funcione com combustíveis alternativos.

Para proteger o sistema de combustível da formação de acúmulos gomosos, misture um estabilizador ao adicionar combustível Veja *Armazenamento*. Os combustíveis não são todos iguais. Caso tenha dificuldades para dar partida ou problemas de desempenho após usar o combustível, troque para um fornecedor de combustível diferente ou troque de marca. Este motor é certificado para operar com gasolina. O sistema de controle da emissão deste motor é EM (Modificações de Motor).

ATENÇÃO! Os combustíveis e seus vapores são extremamente inflamáveis e explosivos, e podem causar queimaduras, incêndios ou explosões, que poderão resultar em morte e/ou ferimentos graves. Desligue o motor da lavadora de pressão e deixe-o esfriar durante pelo menos 2 minutos antes de remover a tampa de combustível. Desaperte a tampa lentamente para aliviar a pressão no tanque. Abasteça o tanque em área aberta. NÃO deixe o tanque transbordar. Deixe espaço para a expansão do combustível no tanque. Se houver derrame de combustível, aguarde até que evapore antes de acionar o motor. Mantenha a gasolina distante de fagulhas, chamas vivas, luzes piloto, calor ou outras fontes de ignição. Verifique as linhas de combustível, tanque, tampa e encaixes frequentemente a procura de rachaduras ou vazamentos. Substitua, se necessário. NÃO acenda um cigarro ou fume.

1. Limpe a área ao redor do bocal de enchimento de combustível e remova a tampa.
2. Adicione lentamente combustível limpo, novo e SEM CHUMBO ao tanque de combustível. Tenha cuidado para não encher demasiado. Para permitir a expansão do combustível, não encha acima da parte inferior da abertura do tanque de combustível.
3. Instale a tampa de combustível e deixe qualquer combustível derramado evaporar antes de iniciar o motor.

Alta Altitude

A altitudes acima de 1524 m (5000 pés), é aceitável uma gasolina de no mínimo 89 RON (85 octanas/85 AKI) Para manter as emissões complacentes, é necessário um ajuste de alta altitude. Para permanecer em conformidade com as emissões, o ajuste de altitude elevada é necessário. A operação sem esse ajuste irá causar a redução no desempenho, aumento do consumo de combustível e emissões. Consulte um revendedor autorizado Briggs & Stratton para obter informações sobre ajuste para grandes altitudes. Não é recomendável que o motor opere a altitudes abaixo de 762 metros (2.500 pés) com o kit para alta altitude.

Localização da lavadora de pressão

Localização da lavadora de pressão Figura 8

Envenenamento por Monóxido de Carbono

ATENÇÃO! O escapamento do motor contém monóxido de carbono, um gás venenoso capaz de matar em minutos. Por ser INODORO e INCOLOR, não é possível notar a sua presença. Mesmo se você não sentir o cheiro dos gases de escape, você ainda pode estar exposto ao gás monóxido de carbono. Opere este produto APENAS em locais abertos longe de janelas, portas e aberturas para reduzir o risco do monóxido de carbono de acumular e, potencialmente, atraído para espaços ocupados. Instale alarmes de monóxido de carbono que funcionam à pilha ou conecte alarmes de monóxido de carbono com pilhas de reserva de acordo com as instruções do fabricante. Os alarmes de fumaça não conseguem detectar o gás monóxido de carbono. NÃO opere este produto dentro das casas, garagens, porões, espaços muito apertados, galpões, ou outros espaços parcialmente fechados, mesmo se utilizando ventiladores ou abrindo portas e janelas para ventilação. O monóxido de carbono pode se acumular rapidamente nestes espaços e pode permanecer por horas, mesmo depois que o produto foi desligado. SEMPRE coloque o produto a favor do vento e aponte o escape do motor longe de espaços ocupados. Se você começar a sentir-se enjoado, com tonturas ou fraqueza durante a utilização deste produto, desligue-o e respire ar fresco IMEDIATAMENTE. Consulte um médico. Você pode estar intoxicado por monóxido de carbono.

Risco de liberações de incêndio

ATENÇÃO! O calor e gases de exaustão e escapamento podem provocar a ignição de combustíveis e estruturas ou danificar o tanque de combustível provocando incêndios, o que pode resultar em mortes ferimentos graves, e/ou danos a propriedades. Mantenha pelo menos 1,5 m (5 pés) de folga em todos os lados do gerador, incluindo a parte de cima.

Ligue a mangueira e o abastecimento de água à bomba Figura 4

AVISO Inspecione a mangueira de alta pressão quanto a cortes, vazamentos ou danos.

1. Puxe para trás o anel da mangueira de alta pressão (**A**), deslize para a pistola esguichadora (**W**) e libere o anel. Puxe a mangueira para se certificar de que ele esteja firmemente presa.
2. Fixe a outra extremidade da mangueira à saída (**E**) da bomba e aperte.
3. Inspecione a tela de entrada antes de conectar a mangueira de jardim à entrada de água (**F**). Limpe a tela se contiver resíduos ou substitua-a se estiver danificada. NÃO opere a lavadora de pressão se a tela de entrada estiver danificada.
4. Certifique-se de que a fonte de água seja capaz de fornecer água a uma taxa de fluxo superior a 14,76 litros (3,9 galões) por minuto e não inferior a 0,14 MPa (20 PSI) na extremidade da lavadora de pressão da mangueira de jardim.
5. Passe água pela mangueira de jardim para limpar os resíduos.

AVISO Use APENAS água fria (menos de 38 °C (100 °F)).

AVISO Usar uma proteção contra refluxo na entrada da bomba pode danificar a bomba. DEVE haver pelo menos 3 m (10 pés) de mangueira de jardim não limitada entre a entrada da lavadora de pressão e a proteção contra refluxo.

ATENÇÃO! Água que passou por uma proteção contra refluxo não é considerada potável.

Not for Reproduction

6. Conecte a mangueira de jardim (não deve exceder os 15 m (50 pés)) à entrada de água e aperte.
7. LIGUE a água, pressione o botão vermelho da pistola e aperte o gatilho para limpar o ar do sistema. Substitua a pistola se o gatilho não bloquear.
8. Fixe a extensão do bocal (**V**) à pistola (**W**) e aperte.
9. Puxe para trás o anel da extensão do bocal, insira o bico borrifador e solte (**B**). Puxe o bico para se certificar de que ele esteja firmemente preso em sua posição.

Iniciar lavadora de pressão Figura 4

AVISO NÃO opere a bomba sem o abastecimento de água conectado e ligado.

1. Mova a válvula de combustível (**R**) para a posição ON ( ).
2. Rode o interruptor do motor (**N**) para a posição ON (I).
3. Mova a alavanca de controle do acelerador (**T**) para a posição FAST ( ), apresentada no motor como um coelho.
4. Mova a alavanca do afogador (**S**) para a posição CHOKE ( ).

AVISO Para um motor quente, certifique-se de que a alavanca do afogador está na posição RUN ( ) (em funcionamento).

ATENÇÃO! O mecanismo de partida ou outras partes que giram podem prender suas mãos, cabelos, roupas, ou adornos, o que pode causar ferimentos graves. NUNCA opere o gerador sem caixa de proteção ou tampas. NÃO use roupas largas, joias ou qualquer coisa que possa ser aprisionada na partida ou em peças rotativas. Prenda o cabelo e retire as joias.

AVISO Antes de iniciar a lavadora de pressão, coloque os óculos de segurança e o vestuário protetor.

ATENÇÃO! O jato de spray sofrer um rebote ou impelir objetos, o que pode causar ferimentos graves. Use sempre óculos de segurança ventilados indiretamente (salpicos químicos) marcados como estando em conformidade com a norma ANSI Z87.1 ao usar o equipamento ou quando estiver próximo dele. Sempre use roupas que forneçam proteção, tais como camisas de mangas longas, calças compridas, e sapatos fechados.

5. Ao iniciar o motor, pegue no manípulo de recuo e puxe lentamente até sentir alguma resistência. Em seguida, puxe-a rapidamente de uma só vez para dar partida no motor.

ATENÇÃO! A retração rápida (rebote) da corda de partida puxará sua mão e braço na direção do motor antes que você consiga soltá-la, o que poderá causar fraturas ósseas, cortes, distensões, contusões ou ferimentos graves. NUNCA puxe a corda de partida sem aliviar primeira a pressão da pistola esguichadora. Ao dar partida no motor, puxe a corda lentamente até sentir resistência e, em seguida, puxe rapidamente para evitar o rebote. Pegue firmemente na pistola esguichadora com as duas mãos ao usar a pistola de alta pressão para evitar lesões durante o rebote da pistola esguichadora.

6. Volte a colocar o manípulo de recuo lentamente. NÃO deixe a corda retroceder rapidamente contra o iniciador.
7. Após cada tentativa de partida em que o motor não funcione, aponte a pistola em uma direção segura, pressione o botão vermelho e aperte o gatilho para liberar uma alta pressão.
8. Quando o motor der partida, mova lentamente a alavanca do afogador para a posição RUN ( ) (em funcionamento), à medida que o motor aquece. Se o motor falhar, mova a alavanca do afogador para a posição CHOKE ( ) (afogador) e, em seguida, RUN ( ) (em funcionamento).

AVISO Mantenha sempre a alavanca do acelerador na posição FAST ( ) (rápido) ao operar a lavadora de pressão.

ATENÇÃO! A alta pressão do jato de água que este equipamento fornece pode cortar a pele e os tecidosque ela cobre, provocando ferimentos graves e até mesmo amputações. Se você sofrer um corte por fluido em alta pressão, chame um médico imediatamente. NÃO TRATE isso como se fosse um simples corte. NÃO permita que CRIANÇAS brinquem ou operem a lavadora de pressão. NUNCA aponte a pistola esguichadora para pessoas, animais ou plantas. NÃO fixe a pistola esguichadora na posição aberta. NÃO deixe a pistola esguichadora sem supervisão enquanto a máquina estiver funcionando. NUNCA use uma pistola esguichadora com o bloqueio do gatilho ou proteção do gatilho no lugar e em funcionamento. NUNCA conecte a mangueira de alta pressão à extensão do bocal.

ATENÇÃO! O contato com a área do silenciador pode causar queimaduras, resultando em ferimentos graves. NÃO toque nas peças aquecidas e EVITE os gases quentes do escapamento. Permita que o equipamento esfrie antes de tocá-lo.

ATENÇÃO! Contato com a fonte de energia pode causar choques elétricos ou queimaduras que podem causar a morte ou ferimentos graves. NUNCA pulverize perto de uma fonte de alimentação.

Bicos borrifadores Figura 9

Os bicos borrifadores podem ser mudados enquanto a lavadora de pressão está funcionando assim que o gatilho da pistola esguichadora for bloqueado.

Para mudar os bicos borrifadores:

1. Puxe para trás o anel de conexão rápida e retire o bico atual. Armazene as bicos borrifadores nos furos fornecidos no cabo.
2. Selecione o bico borrifador pretendido:
   - Para um enxaguamento delicado (menos pressão e mais fluxo), selecione o bico borrifador branco de 40° (**A**).
   - Para um enxaguamento geral (pressão média e fluxo médio), selecione a bico borrifador verde 25° (**B**) ou amarela 15° (**C**).
   - Para um enxaguamento máximo (pressão mais elevada e fluxo inferior), selecione o bico borrifador vermelho de 0° (**D**).
   - Para aplicar detergente, selecione o bico borrifador preto de detergente (**E**).
3. Puxe para trás o anel, insira o bico borrifador e solte o anel. Puxe o bico para se certificar de que ele esteja firmemente preso.

Dicas de uso

- Para uma limpeza mais efetiva, mantenha o Bico Turbo de 10 a 61 cm (8 a 24 polegadas) de distância da superfície a ser limpa.
- Caso coloque o bico borrifador demasiado próximo, especialmente usando um bico borrifador de alta pressão, você pode danificar a superfície que está sendo limpa.
- NÃO se aproxime mais que 15 cm (6 polegadas) ao limpar pneus.

Not for reproduction

Aplicação de detergente Figura 4

ATENÇÃO! Os produtos químicos podem causar queimaduras, resultando em morte ou ferimentos graves. NÃO use líquidos cáusticos com a lavadora de pressão. Use SOMENTE detergentes/sabões seguros para a lavadora de pressão. Siga as instruções do fabricante.

Para aplicar detergente, siga estas etapas:

1. Coloque tubo de sifonagem de detergente (**J**) no recipiente de detergente.
2. Instale o bico borrifador preto de detergente.

AVISO Não pode ser aplicado detergente com bicos borrifadores de alta pressão (branca, verde, amarela ou vermelha).

3. Aplique detergente em uma superfície seca, começando com a menor porção da área a ser lavada e trabalhando para cima, com movimentos longos, uniformes e sobrepostos.
4. Deixe o detergente "ensopar" de acordo com as instruções do fabricante antes de lavar e enxaguar.

AVISO Esvazie o sistema de sifonagem de detergente após cada uso colocando o tubo em um balde de água limpa e, em seguida, usando a lavadora de pressão com o bico borrifador preto durante 1 a 2 minutos.

Enxaguamento da lavadora de pressão

Para enxaguamento:

1. Remova o bico borrifador preto de detergente da extensão do bocal.
2. Selecione e instale o bico borrifador de alta pressão.

ATENÇÃO! O rebote de um esguicho pode provocar uma queda que pode causar a morte ou ferimentos graves. Opere a lavadora de pressão a partir de uma superfície estável. Tenha muito cuidado caso tenha que usar a lavadora de pressão a partir de um escadote, andaime ou qualquer outro local semelhante. Pegue firmemente na pistola esguichadora com as duas mãos ao usar a pistola de alta pressão para evitar lesões durante o rebote da pistola esguichadora.

3. Aplique um borrifo de alta pressão em uma área pequena e verifique se existem danos na superfície. Caso não se verifiquem danos, continue o enxaguamento.
4. Comece na parte superior da área a ser limpa, trabalhando para baixo com os mesmos movimentos sobrepostos que usou para a lavagem.

Sistema de arrefecimento automático (alívio térmico)

A água que circula na bomba pode atingir temperaturas acima dos 51 °C (125 °F) caso use a lavadora de pressão durante 3-5 minutos sem pressionar o gatilho ou a pistola. O sistema refrigera a bomba **descarregando água quente para o chão.**

Parar a lavadora de pressão

1. Solte o gatilho da pistola esguichadora e deixe o motor inativo por dois minutos.
2. Mova o acelerador para a posição SLOW (🐢).
3. Rode o interruptor do motor para a posição OFF (0).
4. Mova a válvula de combustível para a posição OFF (⊘).
5. Aponte SEMPRE a pistola esguichadora em uma direção segura, pressione o botão vermelho e aperte o gatilho para liberar uma alta pressão sempre que parar o motor.

ATENÇÃO! As pistolas esguichadoras retêm a água sob alta pressão mesmo quando o motor for desligado e o suprimento de água for desconectado, o que pode causar ferimentos graves. Mantenha a mangueira de alta pressão conectada à bomba e à pistola esguichadora enquanto o sistema é pressurizado. Aponte SEMPRE a pistola esguichadora em uma direção segura, pressione o botão vermelho e aperte o gatilho para liberar uma alta pressão sempre que parar o motor.

Após cada uso

Não deve permanecer água na unidade por longos períodos de tempo. Podem ser depositados sedimentos ou minerais nas peças da bomba, impossibilitando a ação da mesma. Siga estes procedimentos após cada uso:

1. Desligue o abastecimento de água e deixe o motor resfriar.
2. Desconecte a mangueira da pistola e da entrada da bomba. Drene a água da mangueira, da pistola e da extensão do bocal.
3. Ponha as bicos borrifadores no cabo. Ponha a pistola pulverizadora e a extensão do bocal no wireform.
4. Esvazie todos os líquidos da bomba puxando o manípulo de recuo seis vezes.
5. Armazene o gerador em uma área limpa e seca.

AVISO Se pretender armazenar a unidade por mais de 30 dias, consulte *Armazenamento*.

ATENÇÃO! Os combustíveis e seus vapores são extremamente inflamáveis e explosivos, e podem causar queimaduras, incêndios ou explosões, que poderão resultar em morte e/ou ferimentos graves. Armazene afastado de fogões, aquecedores de água, secadores de roupa ou outros aparelhos que tenham uma chama piloto ou outra fonte de ignição, uma vez que poderão inflamar os vapores do combustível.

Manutenção

Cronograma de manutenção

Siga os intervalos de uma hora ou o calendário, o que ocorrer primeiro. De salientar que se tornam necessárias manutenções mais frequentes quando o motor opera em condições adversas.

Primeiras 5 horas
• Troque o óleo do motor
A cada 8 horas ou diariamente
• Limpe os resíduos
• Verifique o nível do óleo
A cada 25 horas ou anualmente
• Limpe o filtro de ar do motor e o pré-limpador[1]
A cada 50 horas ou anualmente
• Troque o óleo do motor
• Faça a manutenção do sistema de escape
Anualmente
• Substituir a vela de ignição
• Substitua o filtro de ar do motor e o pré-limpador
• Faça a manutenção do sistema de combustível
• Faça a manutenção do sistema de arrefecimento[1]

[1]Faça manutenção com mais frequência se em condições sujas ou empoeiradas.

Not for Reproduction

Recomendações Gerais

A manutenção regular melhorará o desempenho e prolongará a vida útil do equipamento A manutenção regular melhorará o desempenho e prolongará a vida útil do equipamento Consulte um Centro Autorizado Briggs & Stratton para obter serviço de manutenção. NÃO permita que crianças limpem ou sustentem a lavadora de pressão.

A garantia do gerador não cobre itens que tenham sido submetidos a abusos ou negligência do operador. Para receber o valor total da garantia, o operador deve manter a lavadora de pressão conforme indicado neste manual, incluindo o devido armazenamento conforme detalhado na seção *Armazenamento*.

⚠ **ATENÇÃO!** Para garantir a segurança da máquina, utilize peças sobresselentes originais do fabricante ou aprovadas pelo fabricante. Caso tenha alguma questão sobre a substituição de componentes em sua lavadora de pressão, visite nosso site Web em **BRIGGSandSTRATTON.COM**.

UE fase V: Valores de CO2

Os valores de CO2 dos motores aprovados pela Briggs & Stratton podem ser encontrados em BriggsandStratton. com digitando CO2 na barra de pesquisa.

Esfera de Controle do Sifão de Detergente

Ocasionalmente a esfera de controle do sistema de sifonagem pode ficar emperrada devida ao armazenamento, sabão ressecado ou minerais presentes na água. A esfera de controle pode ser descolada com as seguintes ações:

1. Desligue o abastecimento de água.
2. Com o motor desligado e a pressão liberada do sistema, remova a mangueira de sifonagem de detergente da conexão farpada da bomba.
3. Utilizando um objeto rígido, não pontudo, de aproximadamente 3 mm de diâmetro, ou mais fino, tal como uma chave Allen de 7/64", com pelo menos 3 cm de comprimento (1 pol.), vagarosamente insira o objeto na conexão farpada, até encontrar resistência. Esta resistência é a esfera de controle.
4. Vagarosamente empurre para baixo até sentir que a esfera se movimenta ligeiramente, mas não empurre mais do que 3 mm (1/8 pol.) Uma ligeira pressão pode ser necessária para libertar a esfera.
5. Repita os passos 4 e 5, se necessário.
6. Reinstale a mangueira de sifonamento de detergente na conexão farpada.
7. Quando for armazenar a bomba, faça um tratamento com PumpSaver conforme descrito em *Proteção da Bomba*, para evitar que isso aconteça novamente.

Manutenção dos bicos borrifadores Figura 4

Limpar o bico borrifador para corrigir a pressão excessiva da bomba causada por um bico borrifador obstruído:

1. Desligue o abastecimento de água.
2. Remova o bico borrifador da extremidade da extensão do bocal.
3. Use um pequeno clipe para soltar qualquer material estranho que esteja obstruindo ou entupindo o bico borrifador (**B**).
4. Reinstale o bico borrifador na extensão do bocal.

Manutenção do o-ring Figura 10

O uso de um lubrificante (petróleo ou gordura sintética) ajuda a selar os o-rings, fornecendo um vedante melhorado. Aplique lubrificante nos o-rings antes de montar a mangueira de jardim na bomba (**A**), mangueira de alta pressão (**B**), pistola esguichadora (**C**) e extensão do bocal (**D**).

Compre um kit de manutenção de o-rings contatando um Centro Autorizado Briggs & Stratton. Consulte a folha de instruções fornecida com o equipamento para trocar os o-rings de sua unidade. NUNCA repare conexões com vazamento com qualquer vedante. Substitua o o-ring ou o vedante.

Peça de serviço

Kit de manutenção de óleos 705002
Tela de entrada de água B2384GS
Garrafa de óleo do motor. 100005E
PumpSaver 6039

Armazenamento

Caso não pretenda usar a lavadora do pressão por mais que 30 dias, você deve preparar o motor e a bomba para armazenamento.

Proteção da Bomba

Para proteger a bomba contra danos causados por depósitos minerais ou congelamento, use o PumpSaver para evitar danos de congelamento e lubrificar os pistões e os vedantes.

AVISO Caso não proteja a unidade contra temperaturas congelantes, isso danificará a bomba e tornará a unidade inoperável. Os danos de congelamento não são abrangidos pela garantia.

Proteção do sistema de combustível

O combustível pode ser danificado quando armazenado por mais de 30 dias. O combustível danificado provoca a formação de depósitos de ácido e goma no sistema de combustível ou nas partes essenciais do carburador.

Não haverá necessidade de drenar a gasolina do motor, se um estabilizador de combustível for adicionado de acordo com as instruções. Deixe o motor funcionar por 2 minutos para circular o estabilizador em todo o sistema de combustível antes do armazenamento.

Se a gasolina no motor não for tratada com um estabilizador de combustível, deverá ser escoada dentro de um recipiente aprovado. Ligue o motor até parar por falta de combustível. O uso de um estabilizador de combustível no reservatório de armazenamento é recomendado para manter o frescor.

Outras Dicas de Armazenamento

1. Não armazene combustível de uma estação em outra, a menos que tenha sido tratado como descrito na seção *Proteção do sistema de combustível.*
2. Cubra unidade com uma capa protetora adequada que não retenha umidade.

ATENÇÃO! Capas de armazenamento podem causar incêndios, resultando em morte e/ou ferimentos graves. NÃO coloque uma capa de armazenamento sobre um gerador quente. Deixe o equipamento esfriar por tempo suficiente, antes de colocar a capa.

3. Armazene o gerador em uma área limpa e seca.

Not for Reproduction

Solução de Problemas

Problema	Causa	Correção
A bomba tem os seguintes problemas: não produz pressão, pressão errada, vibração, perda de pressão, baixo volume de água.	1. Bico borrifador de alta pressão instalado. 2. Entrada de água bloqueada. 3. Abastecimento de água inadequado. 4. A mangueira de entrada está torcida ou está vazando. 5. Tela da mangueira de entrada obstruída. 6. O abastecimento de água excede os 38 °C (100 °F). 7. A mangueira de alta pressão está bloqueada ou está vazando. 8. A pistola esguichadora está vazando. 9. O bico borrifador está obstruído.	1. Substitua por um bico borrifador de alta pressão. 2. Desobstrua a entrada. 3. Forneça um fluxo de água adequado. 4. Endireite a mangueira de entrada, repare a fuga. 5. Verifique e limpe a tela da mangueira de entrada. 6. Forneça um abastecimento de água mais fresco. 7. Desobstrua os bloqueios na mangueira de saída, substitua em caso de vazamento. 8. Substitua a pistola esguichadora. 9. Limpe o bico borrifador.
O detergente não se mistura com o spray.	1. O tubo de sifonagem de detergente não está submerso. 2. O tubo de sifonagem de detergente está obstruído ou quebrado. 3. Bico borrifador de alta pressão instalado. 4. Verifique se a esfera está emperrada no sistema de sifonamento.	1. Coloque o tubo de sifonagem de detergente no detergente. 2. Limpe ou substitua o tubo de sifonagem de detergente. 3. Substitua pelo bico borrifador preto. 4. Esfera de controle do sifão de detergente.
O motor funciona bem sem carga, mas “atola" quando as cargas estão conectadas.	A velocidade do motor está muito lenta.	Mova o acelerador para a posição FAST( ) (rápido).
O motor não aciona; desliga quando em operação ou é iniciado e opera irregularmente.	1. O interruptor do motor está na posição OFF (0). 2. Baixo nível de óleo. 3. Sem combustível. 4. Cabo da vela de ignição não conectado à vela de ignição. 5. Afogado.	1. Coloque o interruptor do motor na posição ligada ON (I). 2. Encha o cárter no nível adequado. 3. Encha o tanque de combustível. 4. Ligue o cabo à vela de ignição. 5. Espere 5 minutos e re-manivele o motor.

Para todas as restantes questões, consulte um Centro Autorizado Briggs & Stratton.

Not For Reproduction

Especificações

Modelo		020740-00	020741-00
Pressão permitida	MPa/BAR/PSI	23.4/234/3,400*	22.1/221/3,200*
Fluxo máximo	LPM/GPM	11.0/2.9*	11.0/2.9*
Pressão Nominal e Fluxo	MPa/BAR/PSI @ LPM/GPM	21.4/214/3,100 @ 8.7/2.3*	19.3/193/2,800 @ 8.3/2.2*
Temperatura máxima do suprimento de água	°C/°F	38/100	38/100
Cilindradas	cc/polegadas cúbicas	208/22.69	208/22.69
Intervalo da Vela de Ignição	mm/pol.	0.76/0.030	0.76/0.030
Capacidade de combustível	litros/Qt.	2.8/3.0	2.8/3.0
Capacidade de óleo	litros/onças	0.6/20	0.6/20
Pressão de som a 3 m	dBA	94§	94§

Classificações de Potência: A classificação de potência bruta para modelos individuais de motores à gasolina é rotulada de acordo com o código J1940 (Small Engine Power & Torque Rating Procedure) da SAE (Society of Automotive Engineers), e classificada conforme a SAE J1995. Os valores de torque são derivados a 2600 RPM para os motores indicados com "rpm" no rótulo, e em 3060 RPM para todos os outros; os valores de cavalos vapor são derivados a 3600 RPM. As curvas de potência bruta podem ser visualizadas em www.BRIGGSandSTRATTON.COM. Os valores de potência nominal são obtidos com os sistemas de exaustão e de filtragem de ar instalados, enquanto que os valores de potência bruta são coletados sem que estes acessórios estejam instalados. A potência bruta real do motor será maior do que a potência nominal, e é afetada, entre outras coisas, pelas condições do ambiente operacional e variações que existem entre um motor e outro. Devido à grande variedade de produtos que utilizam motores, um motor a gasolina pode não desenvolver a potência bruta especificada quando instalado em determinados tipos de equipamentos. Esta diferença se deve a vários fatores, incluindo mas não se limitando a acessórios (filtro de ar, escapamento, carga, arrefecimento, carburador, bomba de combustível, etc.), limitações da aplicação, condições do ambiente operacional (temperatura, umidade, altitude), e variações que existem entre um motor e outro. Devido às limitações de fabricação e capacidade, a Briggs & Stratton pode substituir este motor por outro de potência maior.

* Por EN 60335-2-79: 2012.

§ Valores sonoros medidos de acordo com os Regulamentos da Tasmânia sobre Gerenciamento Ambiental e Controle da Poluição (Ruídos diversos).

POLÍTICA DE GARANTIA DOS BRIGGS & STRATTON

GARANTIA LIMITADA

A Briggs & Stratton garante que, durante o período de garantia especificado abaixo, será feito o reparo ou a substituição gratuita de qualquer peça que esteja com defeito no material ou em virtude do processo de fabricação ou ambos. As despesas de transporte do produto enviado para reparos ou substituição nos termos desta garantia serão de responsabilidade do comprador. Esta garantia é válida de acordo com os prazos e condições estipulados abaixo. Para o serviço de garantia, localize o Centro de Serviço Autorizado mais próximo usando nosso mapa de localização de revendedores em BRIGGSandSTRATTON.COM. O comprador deve contatar o Representante de Serviço Autorizado, e então disponibilizar o produto para o Representante de Serviço Autorizado fazer a inspeção e testes.

Não existe nenhuma outra garantia expressa. As garantias implícitas, inclusive as de comercialização e adequação a um fim específico, estão limitadas ao período de garantia estabelecido abaixo, ou até o limite permitido pela lei. **A responsabilidade por danos consequenciais ou incidentais sob toda e qualquer garantia está excluída na extensão permitida por lei.** Alguns países ou estados não permitem limitações no tempo de duração de garantias implícitas, e outros países ou estados não permitem a exclusão ou limitação de danos consequenciais ou acidentais, portanto a limitação e exclusão acima pode não se aplicar a você. Esta garantia lhe dá direitos legais específicos e você também pode ter outros direitos que variam de estado para estado ou de país para país.**

PERÍODO DE GARANTIA

Item	Uso Residencial	Uso Comercial
Equipamento	24 meses	3 meses
Motor*	24 meses	3 meses
Bateria (se equipada)	3 meses	Nenhum

***** Aplica-se somente a motores Briggs & Stratton. A cobertura de garantia de motores não fabricados pela Briggs & Stratton é fornecida pelo fabricante do motor. Componentes relacionados a emissões são cobertos pela Declaração de Garantia de Emissões.

****** Na Austrália - Nossos produtos incluem garantias que não podem ser excluídas de acordo com a Lei do Consumidor Australiana. Você tem direito a substituição ou reembolso devido a falha grave e a compensação por qualquer outra perda ou dano razoavelmente previsível. Você tem também o direito à reparação ou substituição dos produtos se estes não apresentarem qualidade aceitável, e se a falha não for uma falha grave. Para manutenção na garantia, encontre o Revendedor Autorizado de Serviços em nosso mapa localizador de revendedores em BRIGGSandSTRATTON.COM, ou pelo telefone 1300 274 447, ou por e-mail para salesenquires@briggsandstratton.com.au, Briggs & Stratton Austrália Pty Ltd, 1 Moorebank Avenue, NSW, Austrália, 2170.

O período de garantia inicia na data de compra pelo primeiro cliente varejista ou comercial. "Uso pelo consumidor" significa o uso doméstico residencial pessoal por um cliente varejista. "Uso comercial" significa todos os outros usos, inclusive o uso para fins comerciais, de geração de renda ou aluguel. Um produto que experimentou uso comercial passará a ser considerado como de uso comercial para fins desta garantia.

Guarde o recibo de prova de compra. Se você não tiver um comprovante da data de compra inicial quando o serviço de garantia for solicitado, a data de fabricação do produto será usada para determinar o período da garantia. O registro do produto não é necessário para obter o serviço de garantia dos produtos Briggs & Stratton.

SOBRE NOSSA GARANTIA

Não é necessário nenhum registro do produto para obter o serviço de garantia dos produtos Briggs & Stratton. O serviço de garantia está disponível apenas por meio dos Centros de Serviço Autorizados Esta garantia cobre apenas defeitos de material ou de fabricação. Ela não cobre danos causados por uso indevido ou abuso, manutenção ou reparo inadequado, uso e desgaste normais, combustível estragado ou não aprovado.

Uso Indevido e Abuso - O uso correto e planejado para este produto é descrito no Manual do Operador. Usar o produto de uma forma não descrita no Manual do Operador ou após ter sido danificado invalidará a garantia. A garantia da cobertura também não é permitida se o número de série do produto tiver sido removido, se o produto tiver sido alterado ou modificado de alguma maneira, ou se o produto tiver evidências de abuso, como danos causados por impactos ou danos por corrosão de água/produto químico.

Manutenção ou reparo inadequados - Este produto deve ser mantido de acordo com os procedimentos e prazos previstos no Manual do Operador e reparado, ou receber manutenção, com peças legítimas da Briggs & Stratton ou peças equivalentes. Os danos causados por falta de manutenção ou pelo uso de peças não originais não serão cobertos pela garantia.

Uso e desgaste normais - Como a maioria dos dispositivos mecânicos, a unidade está sujeita a desgaste, mesmo quando recebe manutenção adequada. Esta garantia não cobre reparos quando o desgaste normal tiver exaurido a vida útil de uma peça ou do equipamento. A manutenção e itens de desgaste, como filtros, correias, lâminas de corte e pastilhas de freio (exceto lonas de freio do motor) não são cobertos pela garantia devido às próprias características do desgaste, a menos que a causa esteja relacionada a defeitos de material ou de fabricação.

Combustível danificado ou não aprovado - Para funcionar corretamente, este produto necessita de combustível novo que esteja em conformidade com os critérios especificados no Manual do Operador. Danos no motor ou no equipamento causados por combustível estragado ou o uso de combustíveis não aprovados (como misturas de etanol E15 ou E85) não são cobertos pela garantia.

Outras exclusões - Esta garantia exclui danos devido a acidentes, abuso, modificações, alterações, manutenção inadequada, congelamento ou deterioração química. Acessórios que não tenham sido originalmente embalados com o produto também são excluídos. Não há cobertura de garantia para equipamentos usados para alimentação principal, em lugar de energia pública, ou para equipamentos usados em aplicações de suporte à vida. Esta garantia não inclui equipamentos ou motores usados, recondicionados, de segunda mão ou de demonstração. Esta garantia exclui falhas devido a atos de Deus e outros eventos de força maior que fujam ao controle dos fabricantes.

80010169_PT Rev C

Not for Reproduction

Cuprins

Simboluri de siguranță și de control 4
Descrierea echipamentului 5
Asamblare 5
Caracteristici și controale 5
Utilizare 5
Întreținere 8
Depozitare 9
Depanare 10
Specificații 10
Garanție 11

Simboluri de siguranță și de control

Acest simbol de avertizare de siguranță indică un potențial pericol de vătămare personală. Pentru a reprezenta tipul pericolului, este posibilă utilizarea unui simbol de siguranță. **AVERTISMENT** indică un pericol care, dacă nu este evitat, *se poate* solda cu moartea sau cu accidentarea gravă. **ATENȚIE** indică un pericol care, dacă nu este evitat, *se poate* solda cu vătămări corporale minore sau moderate. ***NOTA*** indică informațiile considerate ca fiind importante, însă care nu au legătură cu un pericol.

Simbol de avertizare de siguranță

Manual de instrucțiuni

Vapori toxici

Suprafață fierbinte

Cădere

Șoc electric

Apă nepotabilă

Arsură cu substanțe chimice

Explozie

Retragere rapidă

Piese mobile

Obiecte propulsate

Proiectil

Incendiu

Injecție cu fluid

Rapid

Slow

Șoc

În funcțiune

Verificați nivelul uleiului

Nu porniți motorul

Verificare nivel ulei

Combustibil pornit

Oprit

Pornit

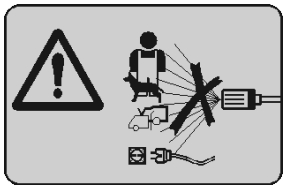

Nunca aponte o pulverizador na sua direção nem para outras pessoas ou animais.

Nunca pulverize perto de fontes de energia ou da própria unidade. Acest aparat nu este destinat utilizării de către persoane (inclusiv copii) cu capacități fizice, senzoriale sau mentale reduse sau care sunt lipsite de experiență și de cunoștințe în domeniu, cu excepția cazului în care sunt supravegheate și instruite cu privire la operarea în siguranță și înțeleg pericolele la care se expun.

AVERTISMENT!

- Acest echipament este conceput pentru a fi utilizat împreună cu agentul de curățare furnizat sau recomandat de către producător. Utilizarea altor agenți chimici sau de curățare poate avea efecte adverse asupra siguranței echipamentului.
- Jeturile de apă de înaltă presiune pot fi periculoase dacă nu sunt utilizate corespunzător. Jetul de apă nu trebuie îndreptat către persoane, echipamente electrice aflate sub tensiune sau către echipamentul de spălare.
- Nu folosiți echipamentul atunci când în apropiere se află alte persoane, decât dacă acestea poartă îmbrăcăminte de protecție.
- Nu îndreptați jetul de apă către dumneavoastră sau către alte persoane cu scopul de a vă curăța hainele sau încălțămintea.
- Risc de explozie - nu pulverizați lichide inflamabile.
- Echipamentele de spălare sub înaltă presiune nu trebuie utilizate de copii sau personal necalificat.
- Furtunurile de înaltă presiune, garniturile și cuplajele sunt importante pentru siguranța echipamentului. Utilizați doar furtunuri, garnituri și cuplaje recomandate de către producător.
- Pentru a garanta siguranța echipamentului, folosiți doar piese de schimb originale de la producător sau aprobate de producător.
- Apa care a curs printr-o clapetă de reținere este considerată nepotabilă.
- Nu folosiți echipamentul în cazul în părți importante ale echipamentului sunt deteriorate (de exemplu, dispozitivele de siguranță, furtunurile de înaltă presiune, pistolul).
- În cazurile în care nu există nicio cheie de contact şi nicio baterie, deconectarea poate fi realizată prin mijloace echivalente.
- Nu utilizați în spații închise utilaje cu acționare prin motor cu combustie, cu excepția cazurilor în care un sistem de ventilație adecvat a fost evaluat de către autoritățile naționale responsabile de aspecte de muncă
- Asigurați faptul că nicio emisie de gaze nu se află în apropierea orificiilor de admisie a aerului.
- Nu se vor utiliza combustibili nepotriviți, întrucât aceştia se pot dovedi a fi periculoşi.
- Întrerupătorul motorului se va afla în poziția OFF (OPRIT) (0) în timpul operațiunilor de curățare sau de întreținere și atunci când se înlocuiesc piese.

Not for Reproduction

Etichetă de avertisment Figura 1

Pe unitate este prevăzută o etichetă de avertisment, pentru a vă informa cu privire la riscurile potențiale privind siguranța. Dacă eticheta se deteriorează sau devine ilizibilă, înlocuiți-o, contactând distribuitorul local Briggs & Stratton, pentru a obține una nouă.

Informații de contact Biroul European

Pentru întrebări privind emisiile europene, vă rugăm să contactați Biroul nostru European la:

Max-Born-Straße 2, 68519 Viernheim,Germania

Descrierea echipamentului

Citiți cu atenție acest manual și familiarizați-vă cu aparatul de curățat sub presiune. Aflați despre aplicațiile, limitele și pericolele pe care le implică aparatul. Păstrați aceste instrucțiuni originale pentru consultare ulterioară.

Acest sistem rezidențial de înaltă calitate este caracterizat de roți de 25,4 cm (10”), o pompă cu camă axială cu pistoane din oțel inoxidabil, un sistem de răcire automat, un sistem de sifonare a detergentului, capete de pulverizare cu conexiune rapidă, un furtun de mare rezistență de 9,1 m (30’) și multe altele.

Am depus toate eforturile pentru a ne asigura că informațiile din acest manual sunt precise și actuale. Totuși, ne rezervăm dreptul de a schimba, modifica sau îmbunătăți în orice alt mod produsul și acest document, în orice moment, fără notificare prealabilă.

NOTA Dacă aveți întrebări despre domeniul de utilizare, adresați-vă distribuitorului sau contactați un centru service calificat. Nu operați NICIODATĂ unitățile dacă există componente lipsă sau deteriorate ori fără carcasă sau capace de protecție. NU ocoliți niciun dispozitiv de siguranță de pe acest aparat. NU modificați în niciun fel aparatul de curățat sub presiune. Acest echipament este destinat **EXCLUSIV** utilizării cu piese autorizate Briggs & Stratton.

Transportul

Când transportați echipamentul cu un vehicul sau cu o remorcă, GOLIȚI rezervorul sau aduceți valva de oprire a combustibilului, dacă există, la poziția OFF (Oprit) (0). NU înclinați motorul sau echipamentul la un unghi care cauzează vărsarea carburantului.

Asamblarea

Atașarea mânerului Figura 2 3

1. Amplasați mânerul (**2, A**) în suporturi și aliniați găurile.
2. Introduceți șuruburile de blocare (**2, B**) în găurile din afara unității, fixați-le cu butoanele de plastic (**2, C**) și strângeți.
3. Atașați clemele metalice cu arc (**3,A**) prin instalarea șuruburilor de transport (**3,B**) prin orificiile din partea stângă a mânerului (cu fața spre partea din față a unității). Atașați butoanele din plastic (**3,C**) și strângeți-le.
4. Introduceți garniturile de cauciuc (**3,D**) în orificiile mânerului.

NOTA Pentru ușurința instalării, introduceți mai întâi garniturile din cauciuc în apă cu săpun.

Caracteristici şi comenzi Figura 4

A	Furtun cu presiune ridicată	**L**	Orificiu de drenare ulei
B	Capete de pulverizare	**M**	Orificiu umplere cu ulei
C	Filtru de aer	**N**	Comutator motor
D	Pompă	**P**	Buton de pornire recul
E	Ieșire cu presiune ridicată	**R**	Supapă pentru combustibil
F	Admisie apă	**S**	Manetă de șoc
G	Etichetă de avertisment	**T**	Manetă de accelerație
H	Sistem de răcire automat	**U**	Rezervor de combustibil
J	Tub de sifonare a detergentului	**V**	Extensie pentru duză cu conexiune rapidă
K	L Etichetă de identificare	**W**	Pistol de pulverizare

Operare

Ulei

Uleiuri recomandate Figura 5

Pentru o funcționare optimă, recomandăm utilizarea uleiurilor certificate de Briggs & Stratton. Alte uleiuri detergent de înaltă calitate sunt acceptate, dacă sunt clasificate pentru utilizare în regimul SF, SG, SH, SJ sau superior. NU folosiți aditivi speciali.

Temperaturile exterioare determină vâscozitatea corespunzătoare a uleiului de motor. Utilizați diagrama pentru a selecta cea mai bună vâscozitate pentru domeniul așteptat de temperatură exterioară.

* Utilizarea uleiului SAE 30 la temperaturi mai mici de 4°C (40°F) va duce la pornirea cu dificultate a motorului.

** Utilizarea uleiului 10W30 la temperaturi mai mari de 27°C (80°F) poate cauza un consum sporit de ulei. Verificați mai frecvent nivelul uleiului.

Verificarea/adăugarea uleiului de motor Figura 4 6

Nivelul uleiului trebuie verificat înainte de fiecare utilizare sau cel puțin după fiecare 8 ore de funcționare. Mențineți nivelul uleiului.

1. Asigurați-vă că aparatul de curățat sub presiune se află pe o suprafață plană.
2. Curățați suprafața din jurul orificiului de umplere cu ulei (**4,M**) și scoateți capacul orificiului de umplere cu ulei.
3. Verificați că uleiul se află în punctul de supraplin (**6,A**) la deschizătura pentru umplere cu ulei.
4. Dacă este necesar, turnați încet uleiul în deschizătura pentru umplere cu ulei. Verificând frecvent nivelul de ulei, umpleți până la punctul supraplin.

NOTA Întrerupeți pentru a permite uleiului să se așeze. Curățați joja de fiecare dată când se verifică nivelul de ulei. NU umpleți în exces.

5. Înlocuiți și înșurubați capacul orificiului de umplere cu ulei.

NOTA NU încercați să manevrați sau să porniți motorul înainte de a-l trata corespunzător cu uleiul recomandat. Aceasta ar putea duce la defectarea motorului.

⚠ **ATENȚIE** Evitați contactul prelungit sau repetat al pielii cu uleiul de motor uzat. La anumite animale de laborator, s-a demonstrat că uleiul de motor uzat poate fi cauza apariției cancerului de piele. Spălați bine suprafețele expuse cu apă și săpun.

A NU SE LĂSA LA ÎNDEMÂNA COPIILOR. NU POLUAȚI. CONSERVAȚI RESURSELE. RETURNAȚI ULEIUL UZAT LA CENTRELE DE COLECTARE.

Not for Reproduction

Adăugare carburant Figura 7

Combustibilul trebuie să îndeplinească următoarele cerințe:

- Benzină fără plumb, curată, proaspătă.
- Cifră octanică de minim 91 RON (87/87 AKI). Pentru utilizarea la altitudine mare, consultați *Altitudine mare*
- Este permisă utilizarea benzinei cu până la 10% etanol (gazohol).

NOTA Utilizarea combustibililor neaprobați poate deteriora generatorul și duce la anularea garanției. NU utilizați tipuri neaprobate de benzină, cum ar fi E15 și E85. NU introduceți ulei în benzină și nu modificați motorul pentru a funcționa cu combustibili alternativi. Pentru a proteja sistemul de alimentare cu combustibil împotriva formării rășinilor, introduceți în benzină un stabilizator de combustibil atunci când alimentați. Consultați secțiunea *Depozitare*. Nu toți combustibilii sunt identici. Dacă experimentați probleme la pornire sau de performanță după utilizarea combustibilului, schimbați furnizorul sau marca de combustibil. Acest motor este certificat pentru funcționarea pe benzină. Sistemul de control al emisiilor la acest motor este EM (Engine Modifications - Modificări la motor).

AVERTISMENT! Combustibilul și vaporii acestuia sunt extrem de inflamabili și explozivi, lucru care poate cauza arsuri, incendii sau explozii ce pot duce la moarte sau vătămare corporală gravă. Opriți pompa de apă şi lăsați-o să se răcească cel puțin 2 minute înainte de a îndepărta bușonul pentru combustibil. Deșurubați lent bușonul, pentru a reduce presiunea din rezervor. Umpleți rezervorul de combustibil în aer liber. NU umpleți excesiv rezervorul. Lăsați loc pentru expansiunea combustibilului. În cazul în care se varsă combustibil, aşteptați până la evaporarea acestuia înainte de a porni motorul. Păstrați combustibilul la distanță față de scântei, flăcări deschise, lumini pilot, căldură şi alte surse de aprindere. Verificați frecvent conductele de combustibil, rezervorul, bușonul și garniturile pentru semne de fisuri sau scurgeri. Înlocuiți-le, dacă este necesar. NU aprindeți țigara și nu fumați.

1. Curățați zona din jurul bușonului de umplere cu combustibil și scoateți bușonul.
2. Adăugați lent în rezervorul de combustibil cu combustibil curat, proaspăt, FĂRĂ PLUMB. Aveți grijă să nu umpleți excesiv. Pentru a permite expansiunea combustibilului, nu umpleți deasupra părții inferioare a gâtului rezervorului de combustibil.
3. Puneți la loc bușonul pentru combustibil și lăsați să se evaporeze combustibilul vărsat înainte de a porni motorul.

RO

Altitudine mare

Dacă altitudinea depășește 1524 m (5.000 picioare.), este acceptată o benzină cu cifra octanică de minim 89 RON (85 octane/85 AKI). Pentru păstrarea conformității referitoare la emisii este necesar să se efectueze reglajele pentru altitudini mari. Operarea fără această reglare va duce la scăderea performanței, la sporirea consumului de combustibil și la creşterea emisiilor. Consultați un distribuitor autorizat Briggs & Stratton pentru informații despre reglajele la altitudine mare. La altitudini mai mici de 762 de metri (2.500 picioare) nu este recomandată operarea motorului cu trusa de altitudine mare.

Amplasarea aparatului de curățat sub presiune Figura 8

Intoxicarea cu monoxid de carbon

AVERTISMENT! Gazele de eșapament ale motorului conțin monoxid de carbon, un gaz toxic, care ar putea să vă ucidă în câteva minute. NU îl puteți mirosi, vedea sau gusta. Chiar dacă nu simțiți mirosul gazelor de eșapament, tot ați putea fi expus monoxidului de carbon gazos. Utilizați acest produs NUMAI în aer liber, la distanță de ferestre, uși și orificii de ventilare, pentru a reduce riscul de acumulare a monoxidului de carbon și de admisie a acestuia în spațiile locuite. Montați alarme de monoxid de carbon, care funcționează cu baterii sau alarme cu priză și cu baterii de rezervă pentru monoxid de carbon, respectând instrucțiunile producătorului. Alarmele de fum nu pot detecta monoxidul de carbon. NU utilizați acest produs în casă, în garaje, subsoluri, spații înguste, șoproane sau în alte spații parțial închise, nici măcar dacă utilizați ventilatoare sau dacă deschideți ușile și ferestrele pentru ventilație. Monoxidul de carbon se poate acumula rapid în aceste spații și poate persista ore întregi, chiar și după ce ați oprit aparatul. Amplasați ÎNTOTDEAUNA acest produs pe direcția vântului și orientați toba de eșapament în sens opus față de spațiile locuite. Dacă începeți să aveți grețuri, să vă simțiți amețit sau slăbit atunci când utilizați acest produs, mergeți IMEDIAT într-un loc cu aer proaspăt. Consultați un medic. Este posibil să suferiți de intoxicație cu monoxid de carbon.

Distanțele cu pericol de incendiu

AVERTISMENT! Căldura provenită/gazele provenite de la țeava de eșapament poate/pot aprinde combustibilul sau structura și poate/pot deteriora rezervorul, provocând un incendiu ce poate duce la deces sau vătămare corporală gravă. Lăsați un spațiu minim de 1,5 m (5 picioare) pe toate laturile aparatului de curățat sub presiune, inclusiv deasupra.

Conectarea la pompă a furtunului și a sursei de alimentare cu apă Figura 4

NOTA Verificați furtunul cu presiune ridicată, pentru a vă asigura că nu există tăieturi, scurgeri sau deteriorări.

1. Trageți înapoi colierul furtunului cu presiune ridicată (**A**), glisați-l în pistolul de pulverizat (**W**) și dați drumul colierului. Trageți bine de furtun pentru a vă asigura că este fixat.
2. Atașați celălalt capăt al furtunului la orificiul de evacuare (**E**) din pompă și strângeți.
3. Inspectați sita de admisie înainte de a conecta furtunul de grădină la racordul de admisie a apei (**F**). Curățați sita dacă aceasta conține reziduuri sau înlocuiți-o, dacă este deteriorată. NU utilizați aparatul de curățat sub presiune dacă sita de admisie este deteriorată.
4. Asigurați-vă că sursa de alimentare cu apă poate să furnizeze apă la un debit mai mare de 14,76 litri (3,9 galoane) pe minut și la nu mai puțin de 0,14-0,55 MPa (1,4-5.5 BARI sau 20-80 PSI) la capătul furtunului de grădină al aparatului de curățat sub presiune.
5. Lăsați să curgă apă prin furtunul de grădină, pentru a curăța reziduurile.

NOTA Utilizați DOAR apă rece (sub 38°C (100°F)).

NOTA Utilizarea unei clapete de reținere la orificiul de admisie al pompei poate cauza deteriorarea pompei. TREBUIE să existe cel puțin 3 m (10 picioare) de furtun de grădină liber între orificiul de admisie al aparatului de curățat sub presiune și clapeta de reținere.

Not for Reproduction

AVERTISMENT Apa care a curs printr-o clapetă de reținere este considerată nepotabilă.

6. Conectați furtunul de grădină (nu depășiți 15 m (50 picioare)) la admisia apei și strângeți.
7. PORNIȚI apa, apăsați butonul roșu de pe pistol și strângeți maneta pentru a curăța sistemul de aer. Înlocuiți pistolul dacă declanșatorul nu se blochează.
8. Atașați prelungirea pentru duză (**V**) la pistol (**W**) și strângeți.
9. Trageți-o înapoi pe colierul prelungirii pentru duză, introduceți capătul de pulverizare și dați-i drumul (**B**). Trageți bine de capătul de pulverizare pentru a vă asigura că este fixat în siguranță.

Pornirea aparatului de curățat sub presiune Figura 4

NOTA NU puneți în funcțiune pompa fără a conecta aparatul la o sursă de alimentare cu apă deschisă

1. Mutați maneta de șoc (**R**) la poziția ON (Pornit).
2. Rotiți comutatorul motorului (**N**) în poziția ON (Pornit) (I).
3. Mutați maneta de accelerație (**T**) la poziția FAST (RAPID) (), ilustrată pe motor sub forma unui iepure.
4. Mutați maneta de șoc (**S**) la poziția CHOKE (ȘOC) ().

NOTA Pentru un motor cald, asigurați-vă că maneta de șoc este în poziția RUN (ÎN EXECUȚIE) ().

AVERTISMENT! Butonul de pornire și celelalte piese rotative ar putea prinde mâinile, părul, îmbrăcămintea sau accesoriile, ducând la vătămare corporală gravă. Nu operați NICIODATĂ aparatul de curățat sub presiune fără carcasa sau capacele de protecție. NU purtați îmbrăcăminte largă, bijuterii sau orice obiect care ar putea fi prins în butonul de pornire sau în alte piese rotative. Strângeți părul lung în coadă și scoateți-vă bijuteriile.

NOTA Înainte de a porni aparatul de curățat sub presiune, asigurați-vă că purtați ochelari și haine de protecție.

AVERTISMENT! Pulverizatorul ar putea arunca înapoi sau propulsa obiecte, ceea ce poate cauza vătămarea corporală gravă. Purtați întotdeauna ochelari de protecție împotriva stropirilor indirecte (stropiri cu substanțe chimice), care să aibă marcaje ce atestă respectarea directivei ANSI Z87.1, atunci când utilizați echipamentul sau în apropierea acestuia. Purtați întotdeauna îmbrăcăminte de protecție, cum ar fi o cămașă cu mâneci lungi, pantaloni lungi și pantofi închiși.

5. Când porniți motorul, apucați mânerul de retragere și trageți încet până când simțiți o oarecare rezistență. Apoi trageți rapid pentru a porni motorul.

AVERTISMENT! Reculul rapid al cablului butonului de pornire (retragere rapidă) vă va trage brațul și palma înspre motor mai repede decât îi puteți da dvs. drumul, putând cauza ruperea oaselor, fracturi, contuzii sau luxații, provocând vătămarea corporală gravă. Nu trageți NICIODATĂ cablul pornire fără a elibera mai întâi presiunea pistolului de pulverizare. Când porniți motorul, trageți cablul încet, până când simțiți rezistență, iar apoi trageți rapid pentru a evita reculul. Apucați ferm pistolul de pulverizare cu ambele mâini atunci când utilizați o pulverizare la înaltă presiune, pentru a evita rănirea atunci când pistolul de pulverizare se retrage rapid.

6. Readuceți lent mânerul de recul în poziția acestuia. NU lăsați cablul să „plesnească” butonul de pornire.
7. După fiecare încercare de pornire, dacă motorul nu pornește, îndreptați pistolul într-o direcție sigură, apăsați pe butonul roșu și strângeți maneta pentru a elibera presiunea înaltă.
8. Când pornește motorul, mișcați lent maneta de șoc la poziția RUN () după ce se încălzește motorul. Când motorul nu funcționează bine, mișcați levierul de șoc la poziția CHOKE (), apoi la poziția RUN (EXECUȚIE) ().

NOTA Mențineți întotdeauna maneta de accelerație la poziția FAST (RAPID) () atunci când folosiți aparatul de curățat sub presiune.

AVERTISMENT! Fluxul de apă la înaltă presiune pe care îl generează acest echipament poate tăia pielea și țesuturile ei subiacente, având drept consecință vătămarea corporală gravă și posibile amputări. Dacă v-ați tăiat cu lichidul, consultați imediat medicul. NU considerați rana o simplă tăietură. NU permiteți COPIILOR să se joace cu sau să folosească aparatul de curățat sub presiune. NU îndreptați NICIODATĂ pistolul de pulverizare către persoane, animale sau plante. NU fixați pistolul de pulverizat în poziția deschis. NU lăsați pistolul de pulverizat nesupravegheat în timp ce aparatul este în funcțiune. Nu utilizați NICIODATĂ un pistol de pulverizat care nu are o blocare a declanșatorului sau un paravan pentru demaror instalat și în stare de funcționare. Nu conectați NICIODATĂ furtunul cu presiune ridicată la prelungirea pentru duză.

AVERTISMENT! Contactul cu zona tobei de eșapament poate cauza arsuri, rezultând vătămarea corporală gravă. NU atingeți componentele fierbinți și EVITAȚI gazele de eșapament fierbinți. Înainte de a-l atinge, lăsați echipamentul să se răcească.

AVERTISMENT! Contactul cu sursa de alimentare poate provoca șocuri electrice sau arsuri ce pot duce la deces sau vătămare corporală gravă. Nu pulverizați NICIODATĂ lângă sursa de alimentare.

Capetele de pulverizare Figura 9

Capetele de pulverizare se pot schimba în timp ce aparatul de curățat sub presiune este în funcțiune, după ce ați blocat maneta pistolului de pulverizare.

Pentru a schimba capetele de pulverizare:

1. Trageți înapoi colierul din conexiunea rapidă și scoateți capătul de pulverizare curent. Depozitați vârfurile de pulverizare în orificiile prevăzute pe mâner.
2. Selectați capătul de pulverizare dorit:
   - Pentru o clătire delicată (presiune mai redusă și debit mai mare), selectați capătul de pulverizare alb 40° (**A**).
   - Pentru clătirea generală (presiune medie și debit mediu), selectați vârful de pulverizare verde 25° (**B**) sau galben 15° (**C**).
   - Pentru o clătire maximă (presiune mai ridicată și debit mai redus), selectați capătul de pulverizare roșu 0° (**D**).
   - Pentru a folosi detergent, selectați capătul de pulverizare negru pentru detergent (**E**).
3. Trageți înapoi colierul, introduceți capătul de pulverizare nou și dați drumul colierului. Trageți bine de capătul de pulverizare pentru a vă asigura că este fixat.

Sfaturi de utilizare

- Pentru o curățare cât mai eficientă, țineți capătul de pulverizare la 20 - 61 cm (între 8 și 24 inchi) depărtare de suprafața de curățare.
- Dacă aduceți capătul de pulverizare prea aproape, mai ales utilizând un capăt de pulverizare cu presiune ridicată, este posibil să deteriorați suprafața curățată.
- NU vă apropiați mai mult de 15 cm (6 țoli) atunci când curățați anvelope.

Not for Reproduction

Aplicarea detergentului Figura 4

AVERTISMENT! Substanțele chimice pot provoca arsuri ce pot duce la deces sau vătămare corporală gravă. NU utilizați lichide caustice cu aparatul de curățat sub presiune. Folosiți DOAR detergenți/săpunuri sigure pentru aparatul de curățat sub presiune. Respectați instrucțiunile producătorilor.

Pentru a adăuga detergent, urmați acești pași:

1. Puneți tubul de sifonare a detergentului (**J**) în recipientul pentru detergent.
2. Fixați capătul de pulverizare negru pentru detergent.

NOTA Nu se poate aplica detergent cu capete de pulverizare pentru presiune înaltă (alb, verde, galben sau roșu).

3. Adăugați detergent pe o suprafață uscată, începând din partea de jos a suprafeței de spălat și lucrați de jos în sus, folosind mişcări lungi, uniforme, suprapuse.
4. Lăsați ca detergentul să se „absoarbă”, în conformitate cu instrucțiunile producătorului detergentului, înainte de a spăla și a clăti.

NOTA Curățați sistemul de sifonare a detergentului după fiecare utilizare, plasând tubul într-o găleată de apă curată, apoi utilizați aparatul de curățat sub presiune cu capătul de pulverizare negru timp de 1-2 minute.

Clătirea aparatului de curățat sub presiune

Pentru clătire:

1. Scoateți capătul de pulverizare negru pentru detergent din extensia duzei.
2. Selectați și fixați capătul de pulverizare pentru presiune înaltă.

AVERTISMENT! Retragerea rapidă a pistolului de pulverizare (33,4 N) vă poate face să cădeți, iar acest lucru poate duce la deces sau vătămări grave. Utilizați aparatul de curățat sub presiune de pe o suprafață stabilă. Fiți extrem de atent dacă trebuie să utilizați aparatul de curățat sub presiune de pe o scară, de pe schele sau din altă amplasare similară. Apucați ferm pistolul de pulverizare cu ambele mâini atunci când utilizați o pulverizare la înaltă presiune, pentru a evita rănirea atunci când pistolul de pulverizare se retrage rapid.

3. Aplicați o pulverizare la înaltă presiune pe o zonă mai redusă și verificați suprafața, pentru a vă asigura că nu este deteriorată. Dacă nu este deteriorată, continuați clătirea.
4. Începeți din partea de sus a suprafeței de clătit, operând în jos cu aceleași mișcări suprapuse ca în cazul procesului de curățat.

Sistemul de răcire automată (descărcare termică)

Apa care circulă în pompă poate atinge temperaturi mai mari de 51°C (125°F) dacă se utilizează aparatul de curățat sub presiune timp de 3-5 minute, fără apăsarea declanșatorului de pe pistol. Sistemul este proiectat să răcească pompa prin **evacuarea apei calde pe sol.**

RO

Oprirea aparatului de curățat sub presiune

1. Eliberați declanşatorul pistolului de pulverizare și lăsați motorul inactiv timp de două minute.
2. Puneți clapeta în poziția SLOW (ÎNCET) ( ).
3. Rotiți întrerupătorul motorului în poziția OFF (Oprit) (0).
4. Mutați maneta pentru combustibil în poziția ( ) OFF (OPRIT).
5. Îndreptați ÎNTOTDEAUNA pistolul de pulverizare într-o direcție sigură, apăsați butonul roșu și strângeți maneta pistolului de pulverizare pentru a elibera presiunea înaltă, de fiecare dată când opriți motorul.

AVERTISMENT! Pistolul de pulverizare reține presiunea înaltă a apei, chiar și atunci când motorul este oprit și sursa de alimentare cu apă este deconectată, iar acest lucru poate duce la vătămare corporală gravă. Păstrați furtunul cu presiune ridicată conectat la pompă și la pistolul de pulverizare atunci când sistemul se află sub presiune. Îndreptați ÎNTOTDEAUNA pistolul de pulverizare într-o direcție sigură, apăsați butonul roșu și strângeți declanșatorul pistolului de pulverizare pentru a elibera presiunea ridicată, de fiecare dată când opriți motorul.

După fiecare utilizare

Apa nu trebuie să rămână în unitate o perioadă îndelungată. În piesele pompei se pot acumula sedimente sau minerale și acestea pot bloca acționarea pompei. Urmați aceste proceduri după fiecare utilizare:

1. Închideți sursa de alimentare cu apă și lăsați motorul să se răcească.
2. Deconectați furtunul de la pistol și de la orificiul de ieșire din pompă. Scurgeți apa din furtun, din pistol și din extensia pentru duză.
3. Amplasați vârfurile de pulverizare și furtunul pe mâner. Amplasați pistolul de pulverizare și extensia duzei în șablonul de sârmă.
4. Goliți pompa de orice lichide, trăgând mânerul de recul de aproximativ șase ori.
5. Depozitați echipamentul într-un loc curat și uscat.

NOTA Dacă depozitați mai mult de 30 de zile, consultați secțiunea *Depozitare*.

AVERTISMENT! Combustibilul și vaporii acestuia sunt extrem de inflamabili și explozivi, lucru care poate cauza arsuri, incendii sau explozii ce pot duce la moarte sau vătămare corporală gravă. Atunci când depozitați combustibil sau echipament cu combustibil în rezervor, depozitați-l departe de cuptoare, sobe, boilere, uscătoare de haine sau alte aparate de uz casnic care au flacără de veghe sau alte surse de aprindere, deoarece acestea pot aprinde vaporii combustibilului.

Întreținerea

Program de întreținere

Respectați intervalele orare sau calendaristice, care se aplică prima oară. Intervențiile mai frecvente sunt necesare dacă operarea are loc în condiții adverse.

Primele 5 ore
• Schimbați uleiul de motor
La fiecare 8 ore sau zilnic
• Curățați reziduurile
• Verificați nivelul de ulei de motor
La fiecare 25 de ore sau anual
• Curățați dispozitivul de curățare cu aer al motorului şi dispozitivul de pre-curățare.[1]
La fiecare 50 de ore sau anual
• Schimbați uleiul de motor
• Interveniți la sistemul de evacuare
Anual
• Înlocuiți bujia
• Înlocuiți dispozitivul de curățare cu aer al motorului şi dispozitivul de pre-curățare
• Interveniți la sistemul de combustibil
• Interveniți la sistemul de răcire[1]

[1] Efectuați mai des lucrările de reparație pentru aparat dacă se murdărește sau acumulează praf.

Recomandări generale

Întreținerea regulată va îmbunătăți performanțele și va prelungi ciclul de funcționare al aparatului de curățat sub presiune. Apelați la un distribuitor autorizat Briggs & Stratton pentru reparații. NU permiteți copiilor să curețe sau să întrețină aparatul fără a fi supravegheați.

Garanția aparatului de curățat sub presiune nu acoperă piesele care au fost supuse abuzului sau neglijenței operatorului. Pentru a beneficia de garanție completă, operatorul trebuie să întrețină aparatul de curățat sub presiune în conformitate cu instrucțiunile din acest manual, inclusiv cu o depozitare corespunzătoare, după cum se detaliază în secțiunea *Depozitare*.

Not for Reproduction

⚠ **AVERTISMENT** Pentru a garanta siguranța aparatului, utilizați doar piese de schimb originale de la producător sau aprobate de producător. Dacă aveți întrebări despre înlocuirea pieselor aparatului de curățat sub presiune, vizitați site-ul nostru, la **BRIGGSandSTRATTON.COM**.

Etapa V UE: Valori de CO2

Valorile de CO2 ale motoarelor aprobate tip Briggs & Stratton pot fi găsite la adresa BriggsandStratton.com introducând CO2 în bara de căutare.

Bilă de reținere pentru sifonarea detergentului

Uneori, bila de reținere din sistemul de sifonare a detergentului se poate bloca în urma depozitării, din cauza săpunului uscat sau a mineralelor din apă. Bila de reținere poate fi deblocată prin parcurgerea pașilor următori:

1. Închideți sursa de alimentare cu apă.
2. Cu motorul închis și depresurizarea sistemului, scoateți furtunul de sifonare a detergentului din garnitura de conectare din pompă.
3. Utilizând un obiect solid, neascuțit, cu diametrul de 2 mm (7/64 țoli) sau mai mic, cu o lungime de cel puțin 25,4 mm (1 țoli), cum ar fi o cheie imbus, introduceți încet obiectul în garnitura de conectare până când întâmpinați rezistență. Această rezistență este clapeta de reținere.
4. Împingeți încet în jos până când simțiți că bila se mișcă ușor, nu împingeți mai mult de 3 mm (1/8 țoli). Poate fi necesară o ușoară apăsare pentru a debloca bila.
5. Repetați pașii 4 și 5, dacă este necesar.
6. Fixați din nou furtunul de sifonare a detergentului în garnitura de conectare.
7. Pe perioada depozitării, tratați cu PumpSaver, așa cum se descrie în secțiunea *Protejarea pompei* pentru a preveni reapariția problemei.

Întreținerea capetelor de pulverizare Figura 4

Curățați capătul de pulverizare pentru a corecta presiunea excesivă a pompei, cauzată de înfundarea capătului de pulverizare:

1. Închideți sursa de alimentare cu apă.
2. Scoateți capătul de pulverizare din capătul extensiei duzei.
3. Utilizați o agrafă de birou mică pentru a îndepărta orice material străin ce înfundă sau astupă capătul de pulverizare (**B**).
4. Fixați din nou capătul de pulverizare în prelungirea duzei.

Întreținerea garniturilor inelare Figura 10

Utilizarea unui lubrifiant (bitum sau vaselină sintetică) ajută la fixarea garniturilor inelare, pentru o etanșare îmbunătățită. Aplicați lubrifiant peste garniturile inelare înainte de a atașa furtunul de grădină la pompă (**A**), furtunul cu presiune ridicată (**B**), pistolul de pulverizare(**C**) și prelungirea pentru duză (**D**) Achiziționați un kit de întreținere a garniturilor inelare, contactând un distribuitor autorizat Briggs & Stratton pentru service. Consultați fișa cu instrucțiuni furnizată în kit, pentru service dedicat garniturilor inelare ale unității. NU reparați NICIODATĂ racordurile cu scurgeri utilizând agenți de etanșare, indiferent de tipul acestora. Înlocuiți garniturile inelare sau piesele de etanșare.

Piese de schimb

Trusă de întreținere a garniturilor inelare 705002
Sită pentru admisia apei. B2384GS
Sticlă de ulei de motor 100005E
PumpSaver 6039

Depozitarea

Dacă nu intenționați să utilizați aparatul de curățat sub presiune o perioadă mai mare de 30 de zile, trebuie să pregătiți motorul și pompa pentru depozitare.

Protejarea pompei

Pentru a proteja pompa împotriva deteriorărilor cauzate de depozitele de minerale sau de îngheț, utilizați PumpSaver pentru a preveni defecțiunile cauzate de îngheț și lubrifiați pistoanele și garniturile.

NOTA Dacă nu protejați corect unitatea împotriva temperaturilor de îngheț, pompa se va deteriora și unitatea va deveni nefuncțională. Defecțiunile cauzate de îngheț nu sunt acoperite de garanție.

Protejarea sistemului de alimentare cu combustibil

Combustibilul își poate pierde proprietățile dacă este depozitat mai mult de 30 zile. Combustibilul care şi-a pierdut proprietățile determină formarea de acid și depuneri de rășini în sistemul de alimentare cu combustibil sau în piese esențiale ale carburatorului.

Nu este nevoie să eliminați benzina din motor dacă stabilizatorul pentru combustibil a fost adăugat în conformitate cu instrucțiunile. Înainte de depozitare, lăsați motorul să funcționeze timp de 2 minute, pentru ca stabilizatorul să circule prin tot sistemul de alimentare cu combustibil.

Dacă benzina din motor nu a fost tratată cu stabilizator de combustibil, aceasta trebuie să fie eliminată într-un recipient aprobat. Lăsați motorul să funcționeze până când acesta se oprește din cauza lipsei de combustibil. Se recomandă utilizarea stabilizatorului de carburant în recipientul de depozitare pentru menținerea prospețimii combustibilului.

Alte instrucțiuni de depozitare

1. NU păstrați combustibilul de la un sezon la altul decât dacă a fost tratat conform descrierii din secțiunea *Protejarea sistemului de alimentare cu combustibil.*
2. Acoperiți unitatea cu un capac de protecție potrivit, care nu reține umezeala.

AVERTISMENT! Capacele de depozitare pot cauza incendii ce pot duce la deces sau vătămare corporală gravă. NU așezați husele de depozitare peste aparatul fierbinte de curățat sub presiune. Lăsați echipamentul să se răcească suficient înainte de a pune husa peste acesta.

3. Depozitați echipamentul într-un loc curat și uscat.

Not for Reproduction

ro

Depanare

Problemă	Cauză	Remediu
Pompa are următoarele probleme: nu poate genera presiune, presiunea este neregulată, se aud zgomote neplăcute, se pierde presiunea, volum redus de apă.	1. Este montat capătul de pulverizare pentru presiune scăzută. 2. Admisia apei este blocată. 3. Alimentarea cu apă este inadecvată. 4. Furtunul de admisie este răsucit sau are scurgeri. 5. Sita furtunului de admisie este înfundată. 6. Sursa de alimentare cu apă are mai mult de 38°C (100°F). 7. Furtunul cu presiune ridicată este blocat sau are scurgeri. 8. Pistolul de pulverizare are scurgeri. 9. Capătul de pulverizare este obstrucționat.	1. Înlocuiți cu un capăt de pulverizare pentru înaltă presiune. 2. Curățați admisia. 3. Asigurați un debit adecvat de apă. 4. Îndreptați furtunul conectat, remediați scurgerea. 5. Inspectați și curățați sita furtunului de admisie. 6. Asigurați alimentarea cu apă mai rece. 7. Curățați blocajele din furtunul de evacuare, înlocuiți furtunul dacă prezintă scurgeri. 8. Înlocuiți pistolul de pulverizare. 9. Curățați capătul de pulverizare.
Detergentul nu se amestecă bine cu spray-ul.	1. Tubul de sifonare a detergentului nu este scufundat în apă. 2. Tubul de sifonare a detergentului este înfundat sau prezintă fisuri. 3. Este montat capătul de pulverizare pentru înaltă presiune. 4. Clapeta de reținere este blocată în sistemul de sifonare a detergentului.	1. Introduceți tubul de sifonare a detergentului în detergent. 2. Curățați sau înlocuiți tubul de sifonare a detergentului. 3. Înlocuiți cu un capăt de pulverizare negru. 4. Deblocați clapeta de reținere pentru sifonarea detergentului.
Motorul funcționează bine fără sarcină, dar „funcționează sacadat" atunci când este adăugată o sarcină.	Viteza motorului este prea mică..	Mutați maneta de control în poziția FAST (RAPID) ( ).
Motorul nu pornește; se oprește în timpul operării aparatului sau pornește și funcționează greu.	1. Comutatorul motorului în poziția OFF (Oprit) (0). 2. Nivel scăzut de ulei. 3. Combustibil terminat. 4. Cablul bujiei nu este conectat la bujie. 5. Inundat.	1. Treceți comutatorul motorului în poziția ON (Pornit) (I). 2. Umpleți carterul la nivelul corespunzător. 3. Umpleți rezervorul pentru combustibil. 4. Conectați firul la bujie. 5. Așteptați 5 minute și reporniți motorul.

Pentru orice alte probleme, contactați un distribuitor autorizat Briggs & Stratton.

Not for Reproduction

Specificații

Model		020740-00	020741-00
Presiunea permisă	MPa/BAR/PSI	23.4/234/3,400*	22.1/221/3,200*
Debitul maxim	LPM/GPM	11.0/2.9*	11.0/2.9*
Debitul și presiunea nominală	MPa/BAR/PSI @ LPM/GPM	21.4/214/3,100 @ 8.7/2.3*	19.3/193/2,800 @ 8.3/2.2*
Temperatura maximă a alimentării cu apă	°C/°F	38/100	38/100
Capacitate cilindrică	cc/cu. in.	208/22.69	208/22.69
Distanță electrozi bujie	mm/in.	0.76/0.030	0.76/0.030
Capacitate combustibil	litri/Qt.	2.8/3.0	2.8/3.0
Capacitate ulei	litri/uncii	0.6/20	0.6/20
Presiune acustică la 3 m	dBA	94§	94§

Capacitate nominală: Capacitatea nominală brută aferentă modelelor individuale de motoare pe benzină este etichetată în conformitate cu SAE (Society of Automotive Engineers - Societatea inginerilor auto), cod J1940, Procedura de evaluare a puterii și cuplului motoarelor mici, fiind clasificată în conformitate cu SAE J1995. Valorile cuplului sunt măsurate la 2.600 rot./min. pentru motoarele cu „rpm" indicat pe etichetă și la 3.060 rot./min. pentru toate celelalte; valorile exprimate în cai putere sunt măsurate la 3.600 rot./min. Curbele de variație a puterii brute pot fi vizualizate la www.BRIGGSandSTRATTON.COM. Valorile puterii nete sunt determinate cu motorul având montate filtrul de eșapament și filtrul de aer, în timp ce valorile puterii brute sunt determinate fără aceste accesorii. Puterea brută efectivă a motorului va fi mai mare decât puterea netă a motorului și este afectată, printre altele, de condițiile de funcționare din mediul ambiant și de variabilitatea specifică motorului respectiv. Dat fiind faptul că motoarele sunt montate pe o varietate largă de produse, motorul pe benzină poate să nu dezvolte puterea brută nominală atunci când este utilizat pe un anumit echipament electric. Această diferență se datorează unei multitudini de factori incluzând, dar fără a fi limitată la, varietatea de componente ale motorului (filtru de aer, eșapament, sarcină, răcire, carburator, pompă de combustibil etc.), limitele de aplicare, condițiile de funcționare din mediul ambiant (temperatură, umiditate, altitudine), precum și de variabilitatea specifică motorului respectiv. Din cauza limitărilor de capacitate și de producție, Briggs & Stratton poate înlocui acest motor cu unul de putere nominală mai mare.

* Conform EN 60335-2-79: 2012.

§ Valorile măsurate ale sunetului sunt în conformitate cu reglementările din Tasmania privind gestionarea mediului înconjurător și controlul poluării (pentru diverse zgomote).

POLITICA DE GARANȚIE BRIGGS & STRATTON

GARANȚIE LIMITATĂ

Briggs & Stratton garantează că, în perioada de garanție specificată mai jos, va repara sau va înlocui în mod gratuit orice piese cu defecte de material, de manoperă sau ambele. Cheltuielile de transport pentru produsele trimise pentru a fi reparate sau înlocuite în baza acestei garanții trebuie suportate de către cumpărător. Această garanție este valabilă pentru perioadele de timp și în condițiile menționate mai jos. Pentru a beneficia de service în garanție, localizați cel mai apropiat distribuitor autorizat pentru service folosind harta de localizare a distribuitorilor, de pe BRIGGSandSTRATTON.COM. Cumpărătorul trebuie să contacteze distribuitorul autorizat pentru service și trebuie să îi pună acestuia la dispoziție produsul, pentru inspecție și testare.

Nu există alte garanții explicite. Garanțiile implicite, inclusiv cele de vandabilitate sau potrivire pentru un anumit scop sunt limitate la perioada de garanție menționată mai jos sau în limita permisă de lege. **În limitele permise de lege, răspunderea pentru daune incidentale sau secundare este exclusă.** Unele state sau țări nu permit limitări ale duratei unei garanții implicite, iar unele state sau țări nu permit excluderea sau limitarea daunelor incidentale sau secundare, deci limitările și excepția de mai sus este posibil să nu se aplice în cazul dvs. Garanția de față vă conferă drepturile legale specifice și posibil alte drepturi, care variază în funcție de stat sau de țară.**

PERIOADA DE GARANȚIE

Articol	Uz personal	Uz comercial
Echipament	24 luni	3 luni
Motor*	24 luni	3 luni
Baterie (dacă există)	3 luni	Nu

***** Se aplică numai motoarelor Briggs & Stratton. Acoperirea prin garanție a motoarelor care nu sunt marca Briggs & Stratton este dată de către producătorul motorului respectiv. Componentele generatoare de emisii sunt acoperite de Declarația aferentă emisiilor pentru garanție.

****** În Australia - Produsele noastre sunt însoțite de garanții care nu pot fi excluse în baza legislației australiene pentru consumatori. Aveți dreptul la înlocuiri sau rambursări în cazul unei defecțiuni majore și la compensări în cazul oricăror altor pierderi sau daune previzibile în mod rezonabil. De asemenea, aveți dreptul la reparații sau înlocuiri ale produselor dacă acestea nu sunt de calitate acceptabilă și dacă defecțiunea nu este una majoră. Pentru a beneficia de service conform garanției, localizați cel mai apropiat distribuitor autorizat pentru service folosind harta de localizare a distribuitorilor de pe BRIGGSandSTRATTON.COM, apelând 1300 274 447 sau contactându-ne prin e-mail ori în scris la salesenquires@briggsandstratton.com.au, Briggs & Stratton Australia Pty Ltd, 1 Moorebank Avenue, NSW, Australia, 2170.

Perioada de garanție începe de la data cumpărării de către primul cumpărător cu amănuntul sau comercial. Prin „uz personal" se înțelege folosirea acestui produs în gospodărie de către primul său cumpărător cu amănuntul. Prin „uz comercial" se înțelege orice altă utilizare, inclusiv comercială, activitate aducătoare de venituri sau închirieri. După ce produsul a fost supus utilizării comerciale, va intra sub incidența termenilor pentru utilizare comercială ai acestei garanții.

Păstrați chitanța care demonstrează achiziționarea. Dacă nu prezentați dovada datei inițiale de cumpărare în momentul în care solicitați servicii de garanție, pentru a determina eligibilitatea pentru garanție, va fi folosită data fabricației produsului. Înregistrarea produsului nu este obligatorie pentru obținerea serviciilor de garanție la produsele Briggs & Stratton.

DESPRE GARANȚIE

Service-ul în garanție este disponibil doar prin intermediul distribuitorilor de service autorizați de Briggs & Stratton. Garanția de față acoperă numai defectele de materiale sau de manoperă. Nu acoperă daunele survenite în urma utilizării necorespunzătoare sau a abuzului, întreținerii sau reparării incorecte, uzurii normale sau folosirii de combustibil învechit sau neaprobat.

Utilizarea necorespunzătoare și abuzul - Utilizarea corectă a acestui produs, conform domeniului său de aplicare, este descrisă în manualul de utilizare. Utilizarea produsului altfel decât este descris în manualul de utilizare sau utilizarea acestuia după ce a fost deteriorat nu este acoperită de această garanție. Garanția nu este valabilă dacă numărul de serie de pe produs a fost înlăturat, dacă produsul a fost modificat în orice fel sau dacă are urme evidente de abuz, cum ar fi deteriorări din cauza impactului sau din cauza coroziunii provocate de apă ori substanțe chimice.

Întreținerea sau repararea inadecvată - Acest produs trebuie întreținut în conformitate cu procedurile și planificările oferite în manualul de utilizare, iar service-ul și reparațiile trebuie efectuate folosind doar piese de schimb Briggs & Stratton originale sau echivalente. Deteriorările cauzate de lipsa de întreținere sau de utilizarea unor piese de schimb care nu sunt originale nu sunt acoperite de garanție.

Uzura normală - La fel ca majoritatea dispozitivelor mecanice, unitatea dvs. este supusă uzurii chiar dacă este întreținută corespunzător. Această garanție nu acoperă reparațiile în cazul în care componenta sau echipamentul au fost distruse în urma utilizării normale. Produsele de uzură și consumabilele precum filtrele, curelele, lamele de tăiat și plăcuțele de frână (cu excepția plăcuțelor de frână de la motor) nu sunt acoperite de garanție dacă prezintă numai caracteristici ale uzurii, cu excepția cazului în care uzura este cauzată de defecte de material sau de manoperă.

Combustibilul învechit sau neaprobat - Pentru a funcționa corect, acest produs necesită combustibil proaspăt, conform criteriilor specificate în manualul de utilizare. Deteriorările la motor și echipamente provocate de combustibilul învechit sau utilizarea de combustibili neaprobați (cum sunt amestecurile de etanol E15 sau E85) nu sunt acoperite de garanție.

Alte excepții - Această garanție exclude deteriorările cauzate de accidente, abuz, modificări, transformări, service necorespunzător, prin îngheț sau acțiune chimică. De asemenea, sunt excluse atașamentele sau accesoriile care nu au fost ambalate inițial împreună cu produsul. Nu sunt acoperite de garanție echipamentele utilizate pentru alimentare primară în loc de alimentare de la utilități sau echipamentele utilizate în aplicații de susținere a vieții. Garanția de față nu include echipamentele și motoarele uzate, recondiționate, second-hand sau demonstrative. Această garanție exclude defecțiunile datorate cazurilor fortuite și altor evenimente de forță majoră, care nu pot fi controlate de producători.

80010169_RO Ed. C

Not for Reproduction

Содержание

Знаки безопасности и управления 4
Описание оборудования 5
Сборка 5
Описание характеристик и рычагов управления 5
Эксплуатация 5
Техническое обслуживание 8
Хранение 9
Поиск и устранение неисправностей 10
Технические характеристики. 10
Гарантия. 11

Знаки безопасности и управления

Предупредительный знак опасности указывает на возможный риск получения травмы. Предупредительный знак может указывать на вид опасности. **ПРЕДУПРЕЖДЕНИЕ** указывает на опасную ситуацию, которая *может* привести к смертельному исходу или серьезным травмам. **ВНИМАНИЕ** указывает на опасную ситуацию, которая *может* привести к травмам малой и средней тяжести. ***ПРИМЕЧАНИЕ*** указывает на важную, но не имеющую отношение к опасности информацию.

Знак предупреждения об опасности

Инструкции по эксплуатации

Ядовитые газы

Горячая поверхность

Шариковый

Пожар

Вода, непригодная для питья

Химический ожог

Взрыв

Опасность обратного удара

Движущиеся детали

Вылет предметов

Опасность отскакивания

Удар электрическим током

Вытекание жидкости

Fast (Быстро)

Slow (Медленно)

Заслонка

Пуск

Проверить уровень масла

Не запускайте двигатель

Отключение топлива

Подача топлива

OFF (ВЫКЛ)

ON (ВКЛ)

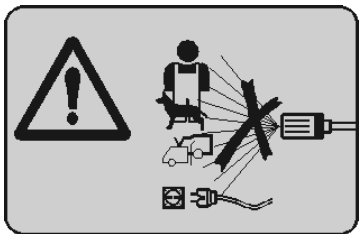

Запрещено направлять распылительный пистолет на себя, других людей или животных.

Никогда не распыляйте воду вблизи источников питания или электрических приборов.

Данное устройство не предназначено для использования лицами (в том числе, детьми) с ограниченными физическими, сенсорными или умственными способностями, недостаточным опытом и знаниями без участия лица, осведомленного в вопросах безопасности и потенциальных угроз, которые может повлечь неконтролируемое использование устройства.

ПРЕДУПРЕЖДЕНИЕ

- Это оборудование было разработано для использования с чистящим средством, которое поставляет или рекомендует производитель. Использование других чистящих средств или химикатов может негативно сказаться на безопасности оборудования.
- Струи высокого давления могут представлять опасность при их неправильном использовании. Струя не должна быть направлена на людей, работающие электрические устройства или само оборудование.
- Запрещается эксплуатация оборудования лицами, на которых не надета защитная одежда.
- Не направляйте струю на себя или других людей, чтобы очистить одежду или обувь.
- Опасность взрыва — не распыляйте воспламеняющиеся жидкости.
- Очистители высокого давления не должны использоваться детьми или необученным персоналом.
- Шланги высокого давления, фитинги и муфты являются важными элементами для обеспечения безопасной эксплуатации оборудования. Используйте только шланги, фитинги и муфты, рекомендованные производителем.
- Для обеспечения безопасной эксплуатации оборудования используйте только оригинальные запасные части производителя или одобренные производителем.
- Вода, прошедшая через обратный клапан, считается непригодной для питья.
- Не используйте оборудование, если поврежден или важные детали устройства, например, защитные приспособления, шланги высокого давления, пистолет-распылитель.
- При отсутствии ключа зажигания и батареи отключение производится путем принятия соответствующих мер.
- Не используйте машины с двигателями внутреннего сгорания в помещениях, если они не оборудованы вентиляцией, соответствующей национальным правилам охраны труда.
- Убедитесь в том, что вблизи воздухозаборников выбросы отработанных газов отсутствуют.
- Использование ненадлежащих видов топлива не допускается, так как это может быть опасным.
- Во время проведения чистки, технического обслуживания и ремонта выключатель мотора должен находиться в положении «ВЫКЛ» (OFF, 0).

Not for Reproduction

Этикетка с предупредительной надписью Рисунок 1

Этикетка с предупредительной надписью размещается на устройстве, чтобы указать на потенциальные угрозы безопасности. Если этикетка с предупредительной надписью повреждена, или текст стал неразборчивым, замените ее, обратившись к местному дистрибьютору «Briggs & Stratton» для получения новой.

Контактная информация представительства в Европе

По вопросам, касающимся выбросов в Европе, обращайтесь в наше представительство в Европе по адресу:

Max-Born-Straße 2, 68519 Viernheim, Германия

Описание оборудования

Внимательно прочтите данное руководство и ознакомьтесь с мойкой высокого давления. Изучите сферы ее применения,эксплуатационные ограничения и связанные с этим опасности. Сохраните оригинальное руководство для будущего использования.

Данная система оборудована колесами диаметром 25,4 см (10 дюймов), центробежным кулачковым насосом с поршнем из нержавеющей стали, автоматической системой охлаждения, системой подачи моющего средства, быстроразъемными распылительными наконечниками, насосом длиной 9,1 м (30 дюймов) для эксплуатации в тяжелых условиях и другими комплектующими.

Нами предприняты все необходимые меры для обеспечения точности и актуальности информации, содержащейся в настоящем руководстве. Вместе с тем, мы оставляем за собой право на внесение изменений и дополнений либо на усовершенствование изделия и данного документа иным способом в любое время без предварительного уведомления.

ПРИМЕЧАНИЕ При возникновении любых вопросов, связанных с эксплуатацией, обращайтесь к дилеру или в официальный сервисный центр. ЗАПРЕЩАЕТСЯ эксплуатация с поврежденными или отсутствующими деталями, а также без защитного кожуха или крышек. ВНИМАТЕЛЬНО ПРОВЕРЬТЕ работу всех устройств обеспечения безопасности перед началом работы с данным оборудованием. НЕ модифицируйте мойку высокого давления каким- либо образом. Данное оборудование рассчитано на эксплуатацию **ТОЛЬКО** с разрешенными запчастями энергооборудования «Briggs & Stratton».

Транспортировка

При транспортировке оборудования с помощью транспортного средства или прицепа слейте топливо из топливного бака или поверните топливный вентиль, если он установлен, в положение ВЫКЛ (0). НЕ НАКЛОНЯЙТЕ двигатель или оборудование на угол, при котором может пролиться топливо.

Сборка

Прикрепите ручку Рисунок 2 3

1. Разместите ручку (**2, A**) на опорах установите в отверстия.
2. Вставьте болт с квадратной головкой (**2, B**) в отверстия в устройстве, прикрепите к пластмассовой головке (**2, C**) и затяните.
3. Установите металлические пружинные фиксаторы (**3,A**), вставив болты с квадратным подголовком (**3,B**) через отверстия с левой стороны ручки (в направлении лицевой стороны устройства). Установите пластмассовые головки (**3,C**) и затяните.
4. Вставьте резиновые уплотнения (**3,D**) в отверстия на ручке.

ПРИМЕЧАНИЕ Чтобы облегчить установку, перед установкой смочите резиновые уплотнения в мыльной воде.

Описание характеристик и рычагов управления Рисунок 4

A	Шланг высокого давления	**L**	Слив масла
B	Распылительные наконечники	**M**	Маслоналивной патрубок
C	Воздушный фильтр	**N**	Выключатель двигателя
D	Насос	**P**	Ручной стартер
E	Шланг высокого давления	**R**	Топливный клапан
F	Штуцер подачи воды	**S**	рычаг заслонки
G	Этикетка с предупредительной надписью	**T**	дроссельный рычаг
H	Автоматическая система охлаждения	**U**	Топливный бак
J	Труба перекачивания моющего средства	**V**	Удлинитель распылителя с быстроразъемным соединением
K	Идентификационная табличка	**W**	Распылительный пистолет

Эксплуатация

Рекомендации по использованию моторного масла Рисунок 5

Для обеспечения оптимальных эксплуатационных характеристик мы рекомендуем использовать сертифицированные для гарантии масла «Briggs & Stratton». Другие высококачественные детергентные масла могут быть использованы, если они имеют категорию SF, SG, SH, SJ или выше. НЕ используйте специальные добавки.

Вязкость масла для двигателя зависит от температуры наружного воздуха. Чтобы выбрать наиболее подходящее масло для ожидаемого диапазона температур, используйте таблицу вязкости.

* Использование масел класса SAE 30 при температуре ниже 4°C (40°F) может привести к проблемам при запуске.

** Использование масла класса 10W30 при температуре выше 27°C (80°F) может привести к более высокому расходу масла. Регулярно проверяйте уровень масла.

Проверка/долив моторного масла Рисунок 4 6

Уровень масла необходимо проверять перед каждым использованием или не реже чем через каждые 8 часов работы. Поддерживайте соответствующий уровень масла.

1. Убедитесь, что мойка высокого давления находится на горизонтальной поверхности.
2. Очистите зону вокруг отверстия для заливки масла (**4,M**) и снимите крышку маслозаливной горловины.
3. Убедитесь в том, что масло долито до уровня перелива (**6,A**) заливного отверстия.
4. При необходимости осторожно долейте масло в заливное отверстие. Часто проверяя уровень масла, долейте до уровня перелива.

ПРИМЕЧАНИЕ Делайте паузы, позволяя маслу осесть. Перед каждой проверкой уровня масла вытирайте щуп начисто. НЕ переливайте.

5. Установите крышку маслозаливной горловины на место и затяните.

ПРИМЕЧАНИЕ НЕ ПЫТАЙТЕСЬ завести или запустить двигатель до его надлежащего обслуживания рекомендованным маслом. Это может привести к выходу двигателя из строя.

⚠ **ВНИМАНИЕ** Избегайте продолжительных и повторяющихся контактов кожи с отработанным моторным маслом. На опытах с животными в некоторых лабораториях доказано, что отработанное моторное масло может стать причиной рака кожи. В случае попадания масла на кожу тщательно вымойте это место водой с мылом.

Not for reproduction

ХРАНИТЕ В НЕДОСТУПНОМ ДЛЯ ДЕТЕЙ МЕСТЕ. НЕ ЗАГРЯЗНЯЙТЕ ОКРУЖАЮЩУЮ СРЕДУ. БЕРЕГИТЕ ПРИРОДНЫЕ РЕСУРСЫ. СДАВАЙТЕ ОТРАБОТАННОЕ МАСЛО НА ПУНКТЫ СБОРА.

Долив топлива Рисунок 7

Топливо должно отвечать следующим требованиям:

- Чистый, свежий, неэтилированный бензин.
- Октановое число не менее 91 ДОЧ (87/87 AKI). Для использования на большой высоте см. подраздел *Использование на большой высоте над уровнем моря*.
- Допускается использование бензина с содержанием этилового спирта до 10% (бензоспирт).

ПРИМЕЧАНИЕ Использование топлива, не соответствующего требованиям производителя, может привести к повреждению мойки высокого давления и аннулированию гарантии. НЕ ИСПОЛЬЗУЙТЕ несертифицированные бензин, например E15 и E85. НЕ ВНОСИТЕ изменения в механизм работы двигателя с целью использования альтернативных видов топлива. Для защиты топливной системы от смолообразования при доливке топлива добавьте в него стабилизатор. См. раздел *Хранение*. Не все виды топлива одинаковы. Если Вы испытываете проблемы с запуском или эксплуатационными качествами, после использования определенного топлива, смените поставщика топлива или торговую марку. Поставляемый двигатель сертифицирован для работы на бензине. Система контроля выхлопа для данного двигателя основана на его модификациях.

ПРЕДУПРЕЖДЕНИЕ! Топливо и его пары чрезвычайно огнеопасны и взрывоопасны. Они могут вызывать ожоги, пожар или взрывы, влекущие за собой гибель людей или серьезные травмы. Прежде чем открывать крышку топливного бака, выключите двигатель мойки высокого давления и дайте ему остыть в течение не менее 2 минут. Заправку топливного бака топливом выполняйте на открытом воздухе. НЕ ПЕРЕПОЛНЯЙТЕ топливный бак. Оставьте место для расширения топлива. В случае пролива топлива, подождите, пока оно испарится, и только после этого запускайте двигатель. Храните топливо вдали от искр, открытого огня, зажженных горелок и других источников возгорания. Регулярно проверяйте топливные трубки, бак, крышку и патрубки на наличие трещин и протеканий. В случае необходимости произведите замену компонентов. НЕ ЗАЖИГАЙТЕ сигарету и НЕ КУРИТЕ вблизи топлива.

1. Очистите область крышки заливной горловины и снимите крышку.
2. Осторожно залейте чистое, свежее, НЕ СОДЕРЖАЩЕЕ СВИНЦА топливо в топливный бак. Следите за тем, чтобы не допустить перелива. Обеспечивая возможность расширения топлива, не переливайте выше уровня основания горловины топливного бака.
3. Установите на место крышку топливного бака и, прежде чем запускать двигатель, дайте испариться пролитому топливу.

Большая высота над уровнем моря

В условиях работы на высоте более 1 524 метров (5000 футов) над уровнем моря, допускается использование бензина с октановым числом не ниже 89 ДОЧ (85/ 85 AKI). С целью обеспечения соблюдения требований по выбросам в атмосферу, необходимо произвести регулировку оборудования для работы на большой высоте. Эксплуатация без такой регулировки приведет к ухудшению эксплуатационных характеристик, повышенному потреблению топлива и увеличению выбросов в атмосферу. Для получения информации о регулировке оборудования для работы на большой высоте обратитесь к официальному дилеру “Briggs & Stratton”. Не рекомендуется эксплуатация двигателя, отрегулированного для большой высоты, на высоте ниже 762 метров (2500 футов).

Размещение мойки высокого давления

Рисунок 8

Отравление угарным газом

ПРЕДУПРЕЖДЕНИЕ Выхлопные газы содержат монооксид углерода – ядовитый газ, способный за считанные минуты убить человека. НЕЛЬЗЯ вдыхать его, смотреть на него или пробовать. Даже если вы не ощущаете запаха выхлопа, это не значит, что вы не подвергаетесь действию монооксида углерода (угарного газа). Эксплуатируйте данное оборудование ТОЛЬКО вне помещений и вдали от окон, дверей и вентиляционных отверстий, чтобы сократить риск накопления и попадания угарного газа в жилые помещения. Установка батарейных или съемных сигнализаторов выбросов угарного газа с резервным питанием от аккумулятора производится в соответствии с инструкциями производителя. Аварийные датчики дыма не улавливают газ окиси углерода. ЗАПРЕЩЕНО запускать данное оборудование в домах, гаражах, подвалах, туннелях, сараях и других частично замкнутых пространствах, даже если Вы используете вентиляторы или открыли окна и двери для вентиляции. Угарный газ может быстро скапливаться в таких помещениях и оставаться там часами, даже после выключения данного оборудования. ВСЕГДА устанавливайте оборудование с подветренной стороны и направляйте поток выхлопных газов двигателя в сторону от мест пребывания людей. Если Вас начинает мутить или Вы начинаете испытывать головокружение и слабость при использовании данного оборудования, выключите его и НЕМЕДЛЕННО выйдите на свежий воздух. Обратитесь к врачу. Возможно, Вы отравились угарным газом.

Риск возгорания

ПРЕДУПРЕЖДЕНИЕ Выделяемое тепло/газы могут вызвать воспламенение горючих веществ, конструкций и повредить топливный бак, что может привести к гибели людей или серьезным травмам. Сохраняйте пространство не менее 1,5 м (5 фунтов) для всех моек высокого давления, включая расстояние до потолка.

Подключение шланга и водоснабжения к насосу

Рисунок 4

ПРИМЕЧАНИЕ Проверьте шланг высокого давления на наличие порезов, утечек или повреждений.

1. Потяните хомут шланга высокого давления (**A**), протяните его через распылительный пистолет (**W**) и отпустите. Дерните за шланг, чтобы убедиться в его безопасном положении.
2. Прикрепите другой конец шланга к выходному отверстию (**E**) насоса и затяните.
3. Проверьте входной фильтр перед подключением садового шланга к впускному патрубку (**F**). Прочистите фильтр, если он содержит мусор или замените поврежденный фильтр. НЕ ВКЛЮЧАЙТЕ мойку высокого давления, если входной фильтр поврежден.
4. Убедитесь, что источник воды способен подавать воду со скоростью более 14,76 л (3,9 галлона) в минуту с давлением не менее 0,14-0,55 МПа (1,4-5,5 бар / 20-80 фунтов на кв. дюйм) на выходе садового шлага.
5. Пустите воду через садовый шланг, чтобы очистить его от мусора.

ПРИМЕЧАНИЕ Используйте ТОЛЬКО холодную воду (ниже 38 °C (100 °F)).

Not for reproduction

ПРИМЕЧАНИЕ Использование обратного клапана на впускном патрубке может привести к повреждению насоса. Между впускным патрубком мойки высокого давления и обратным клапаном ДОЛЖНО быть не менее 3 м (10 футов) садового шланга без резких перегибов и защемлений.

ПРЕДУПРЕЖДЕНИЕ Вода, которая течет через обратный клапан, считается технической.

6. Подключите садовый шланг (длиной не более 15 м (50 футов)) к впускному патрубку и затяните.
7. ВКЛЮЧИТЕ подачу воды, нажмите красную кнопку на пистолете и зажмите спусковой крючок, чтобы спустить воздух из системы. Если спусковой крючок пистолета не срабатывает, произведите замену пистолета.
8. Прикрепите расширительную насадку (**V**) к пистолету (**W**) и затяните.
9. Потяните хомут расширительной насадки, вставьте наконечник распылителя и отпустите хомут (**B**). Дерните за распылительный наконечник, чтобы убедиться в его безопасном положении.

Запуск мойки высокого давления Рисунок 4

ПРИМЕЧАНИЕ НЕ включайте насос, не подсоединив и не включив подачу воды.

1. Установите рычаг заслонки (**R**) в положение ON (ВКЛ) ( ).
2. Поверните выключатель двигателя (**N**) в положение ON (ВКЛ) (I).
3. Установите рычаг управления дроссельной заслонкой (**T**) в положение FAST (быстро) ( ), которое обозначено на двигателе символом «кролика».
4. Установите рычаг заслонки (**S**) в положение CHOKE (заслонка) ( ).

ПРИМЕЧАНИЕ При прогретом двигателе рычаг заслонки должен находиться в положении RUN (ПУСК)( ).

ПРЕДУПРЕЖДЕНИЕ Стартер и другие вращающиеся детали могут затянуть руки, волосы, одежду или принадлежности, причинив серьезные травмы. НИКОГДА не эксплуатируйте мойку высокого давления без установленных защитных кожухов или крышек. НЕ НАДЕЙВАЙТЕ свободную одежду, ювелирные украшения или предметы, которые могут быть затянуты в стартер и другие вращающиеся детали. Подвяжите длинные волосы и снимите украшения.

ПРИМЕЧАНИЕ Перед запуском мойки высокого давления обязательно наденьте защитные очки и защитную одежду.

ПРЕДУПРЕЖДЕНИЕ Вода в процессе распыления может разбрызгиваться назад или передвигать предметы, что может стать причиной серьезных травм. Всегда носите герметичные защитные очки (против химических брызг) с маркировкой соответствия стандарту ANSI Z87.1 при эксплуатации или в непосредственной близости от данного оборудования.

Всегда носите защитную одежду: рубашку с длинными рукавами, длинные брюки и закрытую обувь.

5. При запуске двигателя возьмитесь за пусковую ручку и медленно потяните, пока не почувствуете сопротивление. Затем быстро потяните, чтобы запустить двигатель.

ПРЕДУПРЕЖДЕНИЕ Отдача (быстрое втягивание) пускового троса может затянуть руку и предплечье в направлении двигателя быстрее, чем вы можете ее отпустить, что может привести к переломам, ушибам или растяжениям и серьезным травмам. НИКОГДА не тяните шнур стартера, если пистолет распылителя находится под давлением. При запуске двигателя сначала медленно потяните за трос, а затем, когда почувствуете сопротивление, быстро потяните его, чтобы устранить риск отдачи. Во избежание травм из-за силы отдачи распылительного пистолета, крепко держите его двумя руками.

6. Медленно верните пусковую ручку в исходное положение. НЕ ДОПУСКАЙТЕ резкого скручивания шнура стартера.
7. В случае неудачного запуска двигателя направьте пистолет в безопасном направлении, нажмите красную кнопку и зажмите спусковой крючок для сброса высокого давления.
8. При запуске двигателя медленно переведите рычаг заслонки в положение RUN (пуск) ( ), пока двигатель разогревается. Если двигатель пробуксовывает, переведите рычаг заслонки в положение CHOKE (заслонка) ( ), а затем в положение ПУСК ( ).

ПРИМЕЧАНИЕ При эксплуатации мойки высокого давления всегда держите рычаг в положении FAST (Быстро) ( ).

ПРЕДУПРЕЖДЕНИЕ Поток высокого давления воды, который производит это оборудование, может порезать кожу и подкожные ткани, привести к серьезным травмам и возможной ампутации конечностей. В случае нанесения травмы напором воды немедленно обратитесь к врачу. НЕ ОБРАБАТЫВАЙТЕ такую травму как простой порез. НЕ ДОПУСКАЙТЕ, чтобы ДЕТИ включали мойку высокого давления или использовали ее в своих играх. НИКОГДА не направляйте распылительный пистолет на людей, животных или растения. НЕ ХРАНИТЕ распылительный пистолет в открытом положении. НЕ ОСТАВЛЯЙТЕ распылительный пистолет без присмотра при включенном устройстве. НИКОГДА не используйте распылительный пистолет, у которого отсутствует блокировка спускового крючка, спусковой крючок не находится на должном месте или неисправен. ЗАПРЕЩЕНО подключать шланг высокого давления к расширительной насадке.

ПРЕДУПРЕЖДЕНИЕ При соприкосновении с областью глушителя можно получить ожоги и серьезные травмы. НЕ прикасайтесь к горячим компонентам и ИЗБЕГАЙТЕ горячих выхлопных газов. Прежде чем прикасаться к оборудованию, дайте ему охладиться.

ПРЕДУПРЕЖДЕНИЕ Напряжение генератора может вызвать поражение электрическим током или ожог, а также привести к гибели или серьезным травмам. НИКОГДА на работайте с мойкой вблизи источников питания.

Распылительные наконечники Рисунок 9

Распылительные наконечники могут быть заменены во время работы мойки высокого давления, для этого необходимо заблокировать спусковой крючок.

Процедура замены распылительного наконечника:

1. Потяните назад хомут быстросъёмного соединения и потяните распылительный наконечник на себя. Храните наконечники распылителя в отверстиях, предусмотренных в ручке.
2. Выберите необходимый распылительный наконечник:
   - Для деликатной промывки (низкое давление и высокий расход) используйте белый распылительный наконечник на 40° (**A**).
   - Для обычной промывки (среднее давление и средняя интенсивность потока) используйте зеленый, 25° (**B**), или желтый, 15° (**C**), наконечник распылителя.
   - Для максимальной промывки (высокое давление и низкий расход) используйте красный распылительный на 0° (**D**).
   - Для работы с моющим средством используйте черный распылительный наконечник (**E**).
3. Потяните хомут, вставьте новый распылительный наконечник и отпустите хомут. Дерните за распылительный наконечник, чтобы убедиться в его безопасном положении.

Рекомендации по эксплуатации

- Для более эффективной очистки держите распылительные наконечники на расстоянии 20-61 см (8-24 дюйма) от очищаемой поверхности.
- При использовании распылительного наконечника слишком близко к поверхности (особенно при использовании распылительного наконечника высокого давления) существует риск повреждения очищаемой поверхности.
- ПРИ ОЧИСТКЕ ШИН УДЕРЖИВАЙТЕ РАСПЫЛИТЕЛЬНЫЙ ПИСТОЛЕТ не ближе 15 см (6 дюймов) от очищаемой поверхности.

Not for reproduction

Применение моющего средства Рисунок 4

ПРЕДУПРЕЖДЕНИЕ Химические вещества могут стать причиной ожога, а также привести к гибели или серьезным травмам. НЕ используйте едкие жидкости при работе с мойкой высокого давления. Используйте ТОЛЬКО специальные безопасные моющие средства/мыло, предназначенные для мойки высокого давления. Придерживайтесь инструкций производителей.

Процедура применения моющего средства:

1. Поместите трубку для перекачивания моющего средства (**J**) в контейнер для моющего средства.
2. Установите черный распылительный наконечник.

ПРИМЕЧАНИЕ Моющее средство не может применяться с распылительными наконечниками высокого давления (белый, зеленый, желтый или красный).

3. Нанесите моющее средство на сухую поверхность снизу вверх, используя длинные, размашистые движения.
4. Дайте моющему средству «впитаться» в соответствии с инструкциями производителя моющего средства перед началом мойки или промывки.

ПРИМЕЧАНИЕ Промывайте систему перекачивания моющего средства, после каждого использования. Поместите трубку в ведро с чистой водой, затем включите мойку высокого давления с черным распылительным наконечником на 1-2 минуты.Промывка мойки высокого давления

Для промывки:

1. Удалите черный распылительный наконечник из расширительной насадки.
2. Выберите и установите распылительный наконечник высокого давления.

ПРЕДУПРЕЖДЕНИЕ Сила отдачи распылителя (33,4 Н) может привести к падению и, в результате, смерти или серьезной травме. При работе с мойкой высокого давления установите ее на устойчивой поверхности. Будьте предельно осторожны при использовании мойки высокого давления на лестнице, строительных лесах или любом другом подобном месте. Во избежание травм из-за силы отдачи распылительного пистолета, крепко держите его двумя руками.

3. Осуществите распыление при высоком давлении на небольшом участке и проверьте поверхность на предмет повреждений. Если повреждения не обнаружены, продолжите промывку.
4. Начните промывку сверху вниз используя те же размашистые движения, что и при очистке.

Автоматическая система охлаждения (тепловая разгрузка)

При работе мойки высокого давления в течение 3-5 минут без нажатия спускового крючка пистолета циркулирующая в насосе вода может нагреваться до температуры свыше 51 °C (125 °F). Система обеспечивает охлаждение насоса, **выпуская горячую воду в грунт**.

Остановка мойки высокого давления

1. Отпустите спусковой крючок пистолета и оставьте двигатель работать на холостом ходу в течение двух минут.
2. Установите дроссель в положение SLOW (медленно) (🐢).
3. Поверните выключатель двигателя в положение OFF (ОТКЛ) (0).
4. Установите рычаг подачи топлива в положение OFF (ВЫКЛ) (⊘).
5. ВСЕГДА направляйте распылительный пистолет в безопасном направлении. Нажимайте красную кнопку и зажмите спусковой крючок пистолета для сброса высокого давления каждый раз при остановке двигателя.

ПРЕДУПРЕЖДЕНИЕ Распылительный пистолет удерживает высокое давление воды, даже при остановленном двигателе и отключенной воде, что представляет риск получения серьезной травмы. Шланг высокого давления должен оставаться подключенным к насосу и распылительному пистолету все время, пока система находится под давлением. ВСЕГДА направляйте распылительный пистолет в безопасном направлении. Нажмите красную кнопку и зажмите спусковой крючок пистолета для сброса высокого давления каждый раз при остановке двигателя.

Завершение процедуры эксплуатации

Вода не должна оставаться в устройстве в течение длительного времени. Отложения или минералы могут осаждаться на деталях насоса и блокировать его работу. После каждого использования выполняйте следующие действия:

1. Отключите подачу воды и дайте двигателю остыть.
2. Отсоедините шланг от пистолета и выходного отверстия насоса. Спустите воду из шланга, пистолета и расширительной насадки.
3. Разместите наконечники распылителя и шланг на ручке. Разместите пистолет распылителя и удлинитель сопла на проволочную подставку.
4. Слейте все жидкости из насоса, потянув за пусковую ручку около шести раз.
5. Храните устройство в чистом и сухом месте.

ПРИМЕЧАНИЕ В случае хранения оборудования в течение периода более 30 дней см. раздел *Хранение*.

ПРЕДУПРЕЖДЕНИЕ Топливо и его пары чрезвычайно огнеопасны и взрывоопасны. Они могут вызывать ожоги, пожар или взрывы, влекущие за собой гибель людей или серьезные травмы. Во избежание воспламенения паров топлива храните его на удалении от котлов, печей, водонагревателей, сушилок для одежды и прочих приборов, в которых используется запальник или иной источник воспламенения.

Техническое обслуживание

График технического обслуживания

Соблюдайте часовые или календарные интервалы обслуживания, в зависимости от того, что наступит раньше. В случае работы в неблагоприятных условиях необходимо производить обслуживание чаще.

Первые 5 часов
• Замена моторного масла
Каждые 8 часов или раз в день
• Удаление грязи
• Проверка уровня моторного масла
Каждые 25 часов или ежегодно
• Очистка первичного и вторичного воздухоочистителя двигателя[1]
Каждые 50 часов или ежегодно
• Замена моторного масла
• Обслуживание выхлопной системы
Раз в год
• Заменить свечей зажигания
• Замена первичного и вторичного воздухоочистителя двигателя
• Обслуживание топливной системы
• Обслуживание системы охлаждения[1]

[1] Выполняйте обслуживание чаще при эксплуатации оборудования в грязных или пыльных условиях.

Not for Reproduction

Общие рекомендации

Регулярное обслуживание улучшает эксплуатационные характеристики и продлевает срок службы мойки высокого давления. Для осуществления технического обслуживания обратитесь в официальный сервисный центр “Briggs & Stratton”. НЕ ДОПУСКАЙТЕ детей к очистке или обслуживанию устройства без наблюдения взрослых.

Гарантия на генератор не распространяется на компоненты, которые стали объектом злоупотребления или небрежности оператора. Для получения полного покрытия гарантии, оператор должен эксплуатировать мойку высокого давления согласно данному руководству, в том числе, соблюдая надлежащие условия хранения, как описано в разделе *Хранение*.

⚠ **ПРЕДУПРЕЖДЕНИЕ** Для обеспечения безопасной эксплуатации оборудования используйте только оригинальные запасные части производителя или одобренные производителем. Если у Вас возникли вопросы о замене деталей мойки высокого давления, посетите наш веб-сайт: **BRIGGSandSTRATTON.COM**.

EC, норма V: Уровни CO2

Данные уровней CO2, производимого двигателями, допущенными Briggs & Stratton, приведены на BriggsandStratton.com: введите «CO2» в строку поиска.

Шариковый клапан для перекачивания моющего средства

Время от времени проверяйте шариковый клапан системы перекачивания моющего средства. Во время хранения в нем могут застрять кусочки сухого мыла или отложения минералов. Шариковый клапан можно освободив, выполнив следующие действия:

1. Отключите подачу воды.
2. Чтобы удалить шланг для перекачивания моющего средства из штуцера насоса, выключите двигатель и спустите давление системы.
3. Медленно вставьте тупой твёрдый предмет диаметром 2 мм (7/64 дюйма) или меньше, но не менее 25,4 мм (1 дюйма) в длину, например шестигранный гаечный ключ в штуцер, пока не почувствуете сопротивление. Данное сопротивление создается шариковым клапаном.
4. Медленно толкайте клапан вниз, пока не почувствуете, что он начал двигаться. Протолкните клапан не более чем на 3 мм (1/8 дюйма). Может потребоваться небольшое усилие, чтобы освободить шариковый клапан.
5. При необходимости повторите шаги 4 и 5.
6. Установите обратно шланг системы перекачивания моющего средства в переходник.
7. Обработайте клапан средством PumpSaver, как описано в разделе *Защита насоса*, для предотвращения повторной процедуры.

Техническое обслуживание распылительного наконечника Рисунок 4

Очистите распылительный наконечник, чтобы отрегулировать избыточное давление насоса, вызванное засорением распылительного наконечника:

1. Отключите подачу воды.
2. Удалите распылительный наконечник из расширительной насадки.
3. Используйте маленькую скрепку, чтобы удалить посторонние предметы, засоряющие или блокирующие отверстие распылительного наконечника (**W**).
4. Установите распылительный наконечник в расширительную насадку.

Техническое обслуживание уплотнительного кольца Рисунок 10

Использование смазки (нефтяной или синтетической) поможет повысить эффективность уплотнительных колец и обеспечить герметизацию системы. Нанесите смазку на уплотнительные кольца до подключения садового шланга к насосу (**A**), сборки шланга высокого давления (**B**), распылительного пистолета (**C**) и расширительной насадки (**D**).

Приобрести комплект для технического обслуживания уплотнительных колец можно у официального дистрибьютора «Briggs & Stratton». Обратитесь к инструкции, поставляемой с комплектом технического обслуживания уплотнительных колец Вашего устройства. НИКОГДА не ремонтируйте поврежденные соединения, используя какой-либо герметик. Замените уплотнительное кольцо или сальник.

Запасные части

Комплект для технического обслуживания уплотнительных колец	705002
Фильтр впускного патрубка	B2384GS
Банка с моторным маслом	100005E
PumpSaver	6039

Хранение

Если Вы не планируете использовать мойку высокого давления в течение периода более 30 дней, следует подготовить двигатель и насос для длительного хранения.

Защита насоса

Для защиты насоса от повреждений, вызванных отложением минералов или замерзанием, используйте средство PumpSaver, которое поможет предотвратить повреждения от замерзания. Дополнительно смажьте поршни и сальники.

ПРИМЕЧАНИЕ Отсутствие защиты устройства от низких температур может привести к повреждению насоса и, как следствие, его неисправности. Повреждения, вызванные замерзанием, не покрываются гарантией.

Защита топливной системы

Если оборудование не используется более 30 дней, топливо может застояться. Застой топлива приводит к образованию кислотных и смолистых отложений в топливной системе и на важных деталях карбюратора.

Если в соответствии с инструкцией в топливо добавлен стабилизатор, нет необходимости сливать топливо из двигателя. Перед хранением запустите двигатель и дайте ему поработать 2 минуты, чтобы стабилизатор распространился по топливной системе.

Если стабилизатор не был добавлен в топливо, необходимо слить топливо в соответствующую емкость. Запустите двигатель и дождитесь, пока он остановится из-за полной выработки топлива. Рекомендуется также добавить стабилизатор в емкость для хранения топлива с целью сохранения качественных характеристик.

Прочие рекомендации по хранению

1. Хранение топлива между сезонами необходимо осуществлять, после обработки согласно разделу *Защита топливной системы.*
2. Накройте мойку высокого давления подходящим защитным чехлом, который не удерживает влагу.

ПРЕДУПРЕЖДЕНИЕ Защитные чехлы могут стать причиной возгорания, влекущего за собой гибель людей или серьезные травмы. НЕ НАКРЫВАЙТЕ горячую мойку высокого давления чехлом для хранения. Дайте оборудованию остыть в течение достаточного времени, прежде чем накрывать его чехлом.

3. Храните устройство в чистом и сухом месте.

Not for Reproduction

Поиск и устранение неисправностей

Неисправность	Причина	Способ устранения
Неисправность насоса: не накачивает давление, перепад давления, дребезжание, потеря давления, низкий объем воды.	1. Установлен распылительный наконечник низкого давления. 2. Впускной патрубок подачи воды заблокирован. 3. Недостаточная подача воды. 4. Впускной шланг перегнут или протекает. 5. Впускной фильтр шланга засорен. 6. Температура подаваемой воды выше 38°C (100°F). 7. Шланг высокого давления заблокирован или протекает. 8. Распылительный пистолет протекает. 9. Распылительный наконечник засорен.	1. Замените на распылительный наконечник высокого давления. 2. Очистите впускной патрубок. 3. Обеспечьте соответствующую подачу воды. 4. Выпрямите впускной шланг, устраните утечку. 5. Проверьте и очистите входной фильтр шланга. 6. Обеспечьте подачу холодной воды. 7. Очистите выпускной шланг от засорения, замените при наличии утечки. 8. Замените распылительный пистолет 9. Очистите распылительный наконечник.
Моющее средство не смешивается с распыляемой водой.	1. Труба системы перекачивания моющего средства не опущена. 2. Труба системы перекачивания моющего средства засорена или протекает. 3. Установлен распылительный наконечник низкого давления. 4. Шариковый клапан застрял в системе перекачивания моющего средства.	1. Вставьте трубку для перекачивания моющего средства в емкость с моющим средством. 2. Очистите или замените трубу системы перекачивания моющего средства. 3. Замените на черный распылительный наконечник. 4. Освободите шариковый клапан системы перекачивания моющего средства.
Двигатель работает удовлетворительно без нагрузки, но останавливается при подключении нагрузок.	Слишком низкая частота вращения двигателя.	Установите рычаг управления дроссельной заслонкой в положение FAST (быстро) ( ).
Двигатель не запускается, выключается при работе или запускается, но работает с перебоями.	1. Переключите двигатель в положение OFF (ВЫКЛ) (0). 2. Низкий уровень масла. 3. Закончилось топливо. 4. Провод свечи зажигания не подсоединен к свече. 5. Максимальный уровень заливки превышен.	1. Переключите двигатель в позицию ВКЛ (I). 2. Заполнить картер маслом до соответствующего уровня. 3. Залейте топливо в топливный бак. 4. Подключите провод к свече зажигания. 5. Подождите 5 минут и снова запустите двигатель.

Во всех прочих случаях обращайтесь к официальному дилеру “Briggs & Stratton”.

Технические характеристики

Модель		020740-00	020741-00
Допустимое давление	МПа/бар/фунт на кв. дюйм	23.4/234/3,400*	22.1/221/3,200*
Максимальный расход воды	л/мин./гал/мин.	11.0/2.9*	11.0/2.9*
Номинальное давление и расход	МПа/бар/фунт на кв. м @ гал/мин./л/мин.	21.4/214/3,100 @ 8.7/2.3*	19.3/193/2,800 @ 8.3/2.2*
Максимальная температура подаваемый воды	°C/°F	38/100	38/100
Рабочий объём	куб. см/куб. дюймов	208/22.69	208/22.69
Зазор свечи зажигания	mm/дюйма	0.76/0.030	0.76/0.030
Емкость топливного бака	л/кварта	2.8/3.0	2.8/3.0
Емкость масляного бака	л/унций	0.6/20	0.6/20
Уровень шума при 3 м	dBA	94§	94§

Номинальная мощность: Полная мощность отдельных моделей бензиновых двигателей указывается согласно стандарту SAE J1940 (Процедура оценки мощности и крутящего момента малых двигателей) и оценивается в соответствии со стандартом SAE J1995. Для двигателей с указанными оборотами значение крутящего момента рассчитано как 2600 об/мин, для всех остальных двигателей – 3060 об/мин. Значение мощности в лошадиных силах измерено при 3600 об/мин. Графики полной мощности можно посмотреть на веб-сайте www.BRIGGSandSTRATTON.COM. Значение полезной мощности указано для установленного глушителя и воздушного фильтра, в то время как значения максимальной мощности указаны без установки данных деталей. Фактическая полная мощность двигателя нижеуказанных значений. Полная мощность зависит, помимо прочего, от условий эксплуатации и конкретного экземпляра двигателя. Учитывая широкий диапазон продукции, которая оснащается двигателями, поставляемый бензиновый двигатель может не развивать номинальную полную мощность при эксплуатации на конкретном силовом оборудовании. Это обусловлено рядом факторов, включая, помимо прочего, различие деталей двигателя (воздушный фильтр, система выхлопа, система зарядки, система охлаждения, карбюратор, топливный насос и т. д.), ограничения и условия эксплуатации (температура, влажность, высота над уровнем моря), а также уникальные характеристики каждого отдельного двигателя. В связи с производственными и техническими ограничениями Компания «Briggs & Stratton» может заменять данный двигатель двигателем с более высокой номинальной мощностью.

* Общие сведения о соответствии стандарту EN 60335-2-79: 2012.

§ Измеренные звуковые значения соответствуют Тасманийским нормам охраны окружающей среды и контроля загрязнения (различные шумы).

Not for Reproduction

ГАРАНТИЙНОЕ ОБЯЗАТЕЛЬСТВО КОМПАНИИ «BRIGGS & STRATTON»

ОГРАНИЧЕНИЕ ОБЪЕМА ГАРАНТИЙНЫХ ОБЯЗАТЕЛЬСТВ

Компания «Briggs & Stratton» обязуется в течение гарантийного периода, определенного ниже, производить бесплатный ремонт или замену любых деталей, имеющих дефекты материала или производства, или того и другого. Транспортные расходы, связанные с доставкой продукции с целью ремонта или замены согласно настоящей гарантии, покрываются за счет покупателя. Гарантия действительна для сроков и условий, указанных ниже. Для проведения гарантийного обслуживания обратитесь к официальному дистрибьютору «Briggs & Stratton». Найдите ближайшему дистрибьютора с помощью нашего инструмента поиска дилеров на веб-сайте BRIGGSandSTRATTON.COM. Покупателю необходимо связаться с официальным дистрибьютором «Briggs & Stratton» и предоставить ему оборудование с целью проведения осмотра и проверки.

Компания «Briggs & Stratton» не предоставляет других прямых гарантий. Подразумеваемые гарантии, включая гарантии пригодности для торговли и соответствия конкретному применению, ограничены гарантийным периодом, указанным ниже, а также гарантийным объемом, предусмотренным законодательством.. **Ответственность за случайный или косвенный ущерб исключается в степени, предусмотренной законодательством.** В некоторых штатах или государствах запрещено ограничивать период действия подразумеваемой гарантии, в то время как в других штатах или государствах запрещено исключать или ограничивать ответственность за случайный или косвенный ущерб. Таким образом, приведенные выше исключения и ограничения, возможно, не будут распространяться на конкретного покупателя продукта. Данная гарантия предоставляет покупателям определенные юридические права. Вы также можете пользоваться иными правами в зависимыми от действующего законодательства Вашего штата или государства.**

ГАРАНТИЙНЫЙ ПЕРИОД

Продукция	Некоммерческое использование	Коммерческое использование
Оборудование	24 месяца	3 месяца
Двигатель*	24 месяца	3 месяца
Аккумулятор (если входит в комплектацию)	3 месяца	Нет

***** Относится только к двигателям Компании «Briggs & Stratton». Гарантия на все другие двигатели должна предоставляться производителем. Нормы, связанные с выбросами в атмосферу, покрываются гарантийным обязательством по выбросам в атмосферу.

****** Для Австралии – Наша продукция сопровождается гарантиями, которые не могут быть исключены, согласно закону Австралии о защите прав потребителей. Вы имеете право на замену продукции или на возврат уплаченной суммы в случае серьезной неисправности, а также на компенсацию за прочие обоснованно прогнозируемые потери и убытки. Кроме того, Вы имеете право на ремонт продукции или ее замену, в случае если качество такой продукции является неприемлемым, а неисправность является незначительной. Для проведения гарантийного обслуживания обратитесь к официальному дистрибьютору «Briggs & Stratton». Найдите ближайшему дистрибьютора с помощью нашего инструмента поиска дилеров на веб-сайте BRIGGSandSTRATTON.COM, позвоните по телефону 1300 274 447, отправьте электронное письмо на адрес salesenquires@briggsandstratton.com.au или напишите на адрес Briggs & Stratton Australia Pty Ltd, 1 Moorebank Avenue, NSW, Australia, 2170.

Гарантийный период начинается с даты приобретения первым розничным или коммерческим потребителем. «Некоммерческое использование» означает индивидуальное использование устройства на личном участке розничным покупателем. «Коммерческое использование» означает все иные варианты использования, включая те, которые связаны с коммерцией, извлечением дохода или сдачей в аренду. Если продукция находилась в коммерческом использовании, она сразу же переходит в категорию «коммерческое использование» в рамках настоящих гарантийных условий.

Сохраните квитанцию, подтверждающую покупку оборудования. Если в запросе на гарантийное обслуживание не будет предоставлен документ, подтверждающий дату первой покупки, то для определения гарантийного периода будет использована дата изготовления изделия. Для обеспечения гарантийного обслуживания оборудования «Briggs & Stratton» не требуется проходить специальную регистрацию.

О ГАРАНТИИ НА ПРОДУКЦИЮ, ПРИОБРЕТЕННУЮ ВАМИ

Гарантийное обслуживание осуществляется только официальными дистрибьюторами Briggs & Stratton. Данная гарантия покрывает только дефекты материала или производства. Данная гарантия покрывает повреждения, вызванные неправильной эксплуатацией, неправильным техническим обслуживанием или ремонтом, нормальным износом или использованием просроченного топлива или топлива, не одобренного к применению.

Неправильная эксплуатация и нарушение норм эксплуатации. Нормы эксплуатации и правильное использование данного оборудования описаны в Руководстве по эксплуатации. Эксплуатация данного оборудования в виде или форме, не описанном в Руководстве по эксплуатации, а также эксплуатация изделия после повреждения не покрывается данным гарантийным обязательством. Гарантия также не предоставляется, если был удален серийный номер оборудования, или оборудование было каким-либо образом изменено или модифицировано, на оборудование имеются признаки нарушения условий эксплуатации, например, повреждения от ударов или коррозия, вызванная водой или химическими веществами.

Неправильное техническое обслуживание или ремонт - Техническое обслуживание данного оборудования должно проводиться в соответствии с порядком и графиком, приведенными в Руководстве по эксплуатации. При ремонте и починке оборудования должны использоваться только оригинальные детали и запчасти Briggs & Stratton. Данная гарантия не покрывает повреждения, возникшие в результате использования несертифицированных деталей и запчастей.

Нормальный износ. Как и любое механическое устройство, Ваше оборудование подвержено нормальному износу даже при надлежащем техническом обслуживании. Гарантия не покрывает ремонт, в случае выхода из строя детали или всего оборудования вследствие нормального износа. Сменные части и детали, подверженные износу, например, фильтры, ремни, режущие ножи, тормозные накладки (кроме тормозных накладок двигателя), не покрываются гарантией вследствие износа, кроме случаев, когда повреждение вызвано дефектом материала или производства.

Просроченное топливо. Для нормальной работы данному оборудованию требуется свежее топливо, соответствующее требованиям, приведенным в Руководстве по эксплуатации. Повреждения двигателя или оборудования, вызванные использованием несвежего или несертифицированного топлива (например, марок E15 и E85) не покрываются гарантийным обязательством.

Прочие исключения. Данное гарантийное обязательство не распространяется на поломки, вызванные аварией, ненадлежащей эксплуатацией, модификациями, изменениями конструкции, ненадлежащим техническим обслуживанием, замораживанием или воздействием вредных химикатов. Также исключается применение насадок и принадлежностей, не входящим в комплект поставки. Гарантия не распространяется на оборудование, используемое в качестве основного источника питания вместо питания от сети электроснабжения, а также на оборудование, используемое в системах жизнеобеспечения. Данное гарантийное обязательство не относится к бывшему в эксплуатации, отремонтированному или демонстрационному оборудованию и двигателям. Данное гарантийное обязательство также не распространяется на поломки, вызванные стихийными бедствиями и другими форс-мажорными обстоятельствами непреодолимой силы.

80010169_RU Rev C

Not for Reproduction

Obsah

Bezpečnostné a prevádzkové symboly 4
Popis zariadenia 5
Montáž 5
Funkcie a ovládače 5
Prevádzka 5
Údržba 8
Skladovanie 9
Riešenie problémov 10
Technické parametre 10
Záruka 11

Bezpečnostné a prevádzkové symboly

Bezpečnostný symbol sa môže používať na vyjadrenie typu rizika. **VAROVANIE** označuje riziko, ktorému je potrebné predísť, inak by *mohla* byť jeho následkom smrť alebo vážne poranenie. **UPOZORNENIE** označuje nebezpečenstvo, ktoré ak sa mu nevyhnete, by *mohlo* mať za následok menší, alebo stredne veľký úraz. ***OZNAMENE*** označuje informácie považované za dôležité, ktoré sa však netýkajú nebezpečenstva.

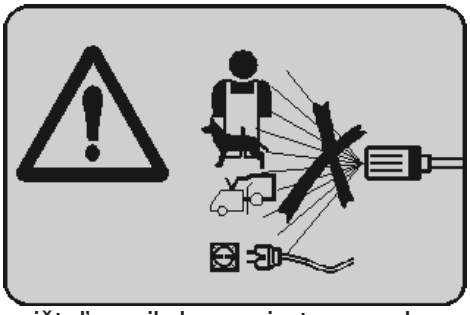

Sťiekacou pištoľou nikdy nemierte na seba, na iných alebo na zvieratá.

Toto zariadenie by nemali používať osoby (vrátane detí) so zníženými fyzickými, zmyslovými alebo mentálnymi schopnosťami alebo osobami bez potrebných skúseností a znalostí.

VAROVANIE

- Tento stroj je určený na používanie s čistiacimi prostriedkami dodanými alebo odporúčanými výrobcom. Používanie iných čistiacich prostriedkov alebo chemikálií by mohlo mať negatívny vplyv na jeho bezpečnosť.
- Vysokotlakové prúdy môžu byť v prípade nesprávneho používania nebezpečné. Prúd sa nesmie nasmerovať na osoby, elektrické zariadenia pod prúdom alebo na zariadenie samotné.
- Stroj nepoužívajte v blízkosti iných osôb, pokiaľ nepoužívajú ochranný odev.
- Prúd nemierte na seba ani na iných, aby ste vyčistili odev alebo obuv.
- Nebezpečenstvo výbuchu – nestriekajte horľavé kvapaliny.
- Vysokotlakové čističe by nemali používať deti a nevyškolený personál.
- Aby sa zaistila bezpečnosť stroja, odporúčajú sa vysokotlakové hadice, armatúry a spoje. Používajte iba hadice, armatúry a spoje odporúčané výrobcom.
- Aby sa zaistila bezpečnosť stroja, používajte len originálne náhradné diely pochádzajúce od výrobcu alebo schválené výrobcom.
- Voda, ktorá pretiekla cez spätnú klapku sa považuje za nepitnú.
- Ak je kábel alebo dôležité časti stroja (napr. bezpečnostné poistky, vysokotlakové hadice, pištoľ) poškodené, nepoužívajte ho.
- Ak nie je k dispozícii žiadny kľúč zapaľovania ani batéria, odpojenie možno dosiahnuť ekvivalentnými prostriedkami.
- Stroje poháňané spaľovacím motorom nepoužívajte v interiéri, ak nie je zaistené dostatočné vetranie ohodnotené národnými pracovnými úradmi.
- Zaistite, aby sa v blízkosti prívody vzduchu nenachádzali žiadne výfukové emisie.
- Nesmú sa používať nesprávne palivá, pretože môžu spôsobiť nebezpečenstvo.
- Spínač motora musí byť počas čistenia alebo údržby a pri výmene dielov vo vypnutej polohe (0).

Varovný štítok Obrázok 1

Na zariadení sa nachádza varovný štítok informujúci o prípadných bezpečnostných rizikách. Ak sa tento štítok poškodí alebo sa stane nečitateľným, obráťte sa na miestneho predajcu spoločnosti Briggs & Stratton a zaobstarajte si nový.

Not for Reproduction

Kontaktné údaje európskej pobočky

S otázkami týkajúcimi sa európskych emisií sa obráťte na našu európsku pobočku na adrese:

Max-Born-Straße 2, 68519 Viernheim, Nemecko

Popis zariadenia

Tento návod si dôkladne preštudujte a oboznámte sa s vysokotlakovým čističom. Zistite jeho použitie, obmedzenia a prípadné riziká. Tieto pôvodné pokyny uschovajte pre prípadné použitie v budúcnosti.

Tento vysoko kvalitný systém na domáce použitie je vybavený kolesami s priemerom 25,4 cm (10"), axiálnym vačkovým čerpadlom s piestami z nehrdzavejúcej ocele, automatickým chladiacim systémom, systémom na prívod čistiacich prostriedkov, rýchloupínateľnými koncovkami, hadicou do náročných podmienok s dĺžkou 9,1 m (30') a mnohým ďalším.

Na zabezpečenie presnosti a aktuálnosti informácií v tomto návode sa vynaložilo maximálne úsilie. Vyhradzujeme si však právo na zmenu, úpravu alebo iné vylepšenia produktu a tohto dokumentu kedykoľvek bez predchádzajúceho upozornenia.

OZNAMENE V prípade otázok týkajúcich sa účelu použitia sa obráťte na predajcu alebo kvalifikované servisné stredisko. NEPOUŽÍVAJTE zariadenia s poškodenými alebo chýbajúcimi dielmi alebo bez ochranných krytov. NEVYHÝBAJTE SA žiadnym bezpečnostným zariadeniam tohto stroja. Vysokotlakový čistič žiadnym spôsobom NEUPRAVUJTE. Toto zariadenie je skonštruované na používanie **VÝLUČNE** s dielmi schválenými spoločnosťou Briggs & Stratton.

Preprava

Pri preprave zariadenia pomocou vozidla alebo prívesu vyprázdnite palivovú nádrž alebo ak je zariadenie vybavené uzatváracím ventilom paliva, otočte ho do polohy VYP(0). Motor ani zariadenie nenakláňajte pod uhlom, pri ktorom môže dôjsť k rozliatiu paliva.

Montáž

Pripevnenie rukoväte Obrázok 2 3

1. Rukoväť (**2, A**) priložte k podperám a zarovnajte otvory.
2. Poistné skrutky (**2, B**) zasuňte do otvorov z vonkajšej strany zariadenia, nasaďte na ne plastové matice (**2, C**) a pritiahnite.
3. Pripevnite kovové pružinové svorky (**3,A**) pomocou montážnych skrutiek (**3,B**) cez otvory na ľavej strane rukoväte (smerom k prednej časti jednotky) Pripevnite plastové gombíky (**3,C**) a dotiahnite ich.
4. Vložte gumené slučky (**3,D**) do otvorov rukoväte.

OZNAMENE Pre jednoduchšie zavádzanie najskôr ponorte gumené slučky do mydlovej vody.

Funkcie a ovládacie prvky Obrázok 4

A	Vysokotlaková hadica	**L**	Výpust oleja
B	Koncovky	**M**	Otvor pre plnenie oleja
C	Vzduchový filter	**N**	Spínač motora
D	Čerpadlo	**P**	Štartér
E	Vysokotlakový výpust	**R**	Palivový ventil
F	Prívod vody	**S**	Páčka sýtiča
G	Varovný štítok	**T**	Páčka plynu
H	Systém automatického chladenia	**U**	Palivová nádrž
J	Prívodná hadica čistiaceho prostriedku	**V**	Tryskový nadstavec s rýchloupínacím systémom
K	Identifikačné označenie	**W**	Pištoľ

Prevádzka

Odporúčané oleje Obrázok 5

Odporúčame používať oleje spoločnosti Briggs & Stratton s certifikovanou zárukou, pre najlepší výkon. Prípustné sú aj iné vysoko kvalitné detergentné oleje, ak sú klasifikované ako SF, SG, SH, SJ alebo vyššie. Nepoužívajte špeciálne prísady.

Správna viskozita motorového oleja závisí od vonkajších teplôt. Pomocou tabuľky vyberte najlepšiu viskozitu pre očakávaný rozsah vonkajších teplôt.

* Používanie oleja SAE 30 pri teplotách pod 4 °C (40 °F) bude mať za následok ťažké štartovanie.

** Používanie oleja 10W-30 pri teplotách nad 27 °C (80 °F) môže mať za následok zvýšenú spotrebu oleja. Častejšie kontrolujte hladinu oleja.

Kontrola/dolievanie motorového oleja Obrázok 4 6

Hladinu oleja je potrebné skontrolovať pred každým použitím alebo najmenej každých 8 prevádzkových hodín. Udržiavajte riadnu hladinu oleja.

1. Vysokotlakový čistič umiestnite na rovný povrch.
2. Vyčistite okolie plniaceho otvoru oleja (**4,M**) a odstráňte uzáver.
3. Overte, či je olej v bode preplnenia (**6,A**) v otvore na plnenie oleja.
4. V prípade potreby pomaly nalejte olej do otvoru na plnenie. Hladinu oleja kontrolujte pravidelne a dopĺňajte do bodu naplnenia.

OZNAMENE Vyčkajte, aby sa olej usadil. Mierku vyčistite vždy, keď s skontrolujete hladinu oleja. NEPREPĹŇAJTE.

5. Nasaďte a utiahnite uzáver plniaceho otvoru oleja.

OZNAMENE Motor neskúšajte pretáčať alebo naštartovať pred naplnením odporúčaným olejom. Mohlo by to mať za následok zlyhanie motora.

⚠ **VÝSTRAHA** Vyhnite sa dlhodobému alebo opakovanému kontaktu použitého motorového oleja s pokožkou. Preukázalo sa, že použitý motorový olej spôsobuje rakovinu kože u laboratórnych zvierat. Zasiahnuté miesta dôkladne umyte mydlom a vodou.

UCHOVÁVAJTE MIMO DOSAHU DETÍ. NEZNEČISŤUJTE. ŠETRITE ZDROJE. POUŽITÝ OLEJ ODOVZDAJTE V ZBERNOM STREDISKU.

Not for Reproduction

Dopĺňanie paliva Obrázok 7

Palivo musí vyhovovať týmto požiadavkám:

- Čistý, nový, bezolovnatý benzín.
- Minimálne 91 RON (87-oktánový / 87 AKI). V prípade použitia vo vysokých nadmorských výškach si preštudujte časť *Vysoká nadmorská výška*.
- Je možné použiť benzín, obsahujúci maximálne 10% pridaného etanolu (gasohol).

OZNAMENE Použitie nevhodného paliva by mohlo mať za následok poškodenie generátora a zrušenie záruky. Nepoužívajte neschválený benzín, ako je E15 alebo E85. Do benzínu neprimiešavajte olej ani motor neupravujte na používanie s alternatívnymi palivami.

Aby ste palivový systém chránili pred vytváraním živicových usadenín, do paliva primiešajte stabilizátor. Preštudujte si časť Skladovanie. Pozrite si *Skladovanie*. Nie všetky palivá sú rovnaké. Ak zaznamenáte problémy so štartovaním či výkonom pri použití konkrétneho typu paliva, prejdite na iného dodávateľa alebo značku paliva. Motor je certifikovaný na prevádzku s používaním benzínu. Systém regulácie emisií tohto motora je EM (modifikácie motora).

VAROVANIE! Palivo a jeho výpary sú mimoriadne horľavé a výbušné, čo môže mať za následok popáleniny, požiar alebo výbuch, smrť alebo vážne poranenia. Motor vypnite a nechajte ho vychladnúť počas aspoň 2 minút pred tým. Pomalým odskru-tkovaním uzáveru uvoľnite tlak v nádrži. Palivovú nádrž napĺňajte len v exteriéri. Nádrž NEPREPLŇUJTE. Ponechajte priestor na rozpínanie paliva. Ak dôjde k rozliatiu paliva, pred spustením motora vyčkajte, kým sa toto palivo neodparí. Palivo uskladňujte v dostatočnej vzdialenosti od výskytu iskier, otvorených plameňov, zapaľovacích horákov, tepelných alebo iných zápalných zdrojov. Pravidelne, za účelom zistenia trhlín a unikania kontrolujte palivové vedenia, nádrž, uzáver a armatúry. V prípade potreby vymeňte. NEZAPAĽUJTE si cigaretu ani nefajčite.

1. Vyčistite okolie plniaceho otvoru paliva, odstráňte uzáver.
2. Pomaly pridajte čisté, čerstvé, BEZOLOVNATÉ palivo do nádrže. NEPREPĹŇAJTE. Ak chcete povoliť viac paliva, neplňte nad dno hrdla palivovej nádrže.
3. Priskrutkujte uzáver a prípadné rozliate palivo nechajte pred naštartovaním motora odpariť.

Vysoká nadmorská výška

V nadmorských výškach nad 5000 stôp (1524 metrov) je prijateľný minimálne 89 RON (85 oktánový benzín/85 AKI). Aby sa dosiahol súlad s emisnými normami, motor musí byť upravený na použitie vo vysokej nadmorskej výške. Bez tejto úpravy dôjde počas prevádzky k zníženiu výkonu, zvýšeniu spotreby paliva a zvýšeniu množstva emisií. Pozrite si informácie autorizovaného dodávateľa firmy Briggs & Stratton o nastavení stroja pre vysoké nadmorské výšky. Motor vybavený pre vysoké nadmorské výšky sa neodporúča používať v nadmorských výškach do 762 metrov (2 500 stôp).

Umiestnenie vysokotlakového čističa Obrázok 8

Varovanie pred otravou oxidom uhoľnatým

VAROVANIE! Spaliny z motora obsahujú oxid uhoľnatý, jedovatý plyn, ktorý dokáže spôsobiť smrť v priebehu niekoľkých minút. Je bez farby, chuti či zápachu. Aj keď necítite výfukové spaliny, stále môžete byť vystavení účinkom plynného oxidu uhoľnatého. Tento stroj používajte IBA vonku, ďaleko od okien, dverí a vetracích otvorov, aby sa znížilo riziko nahromadenia oxidu uhoľnatého a jeho vniknutia do obývaných priestorov. Nainštalujte poplašné zariadenia na oxid uhoľnatý, napájané batériami, alebo poplašné zariadenia na oxid uhoľnatý, ktoré sa pripoja pomocou zástrčky a ktoré sú zálohované batériou podľa pokynov výrobcu. Poplašné zariadenia na dym nedokážu detegovať oxid uhoľnatý. S týmto produktom NEJAZDITE vo vnútri domov, v garážach, na povalách, prístreškoch, ani v iných čiastočne uzavretých priestoroch, dokonca ani vtedy, keď sa tam používajú ventilátory alebo keď sa kvôli vetraniu používajú dvere a okná. Oxid uhoľnatý môže v týchto priestoroch vydržať celé hodiny, dokonca ja keď je produkt vypnutý. Tento stroj VŽDY umiestňujte po vetre a výfuk motora smerujte mimo obývaných priestorov. Ak pri používaní tohto výrobku začnete mať pocity choroby, závratu alebo slabosti, vypnite ho a OKAMŽITE odíďte na čerstvý vzduch. Vyhľadajte lekára. Môžete mať otravu z oxidu uhoľnatého.

Riziko vznietenia

VAROVANIE! Pôsobením výfukových plynov/tepla by mohlo dôjsť k vznieteniu horľavín a konštrukcií resp. k poškodeniu palivovej nádrže a následnému požiaru, smrti alebo vážnym poraneniam. Zo všetkých strán vysokotlakového čističa vrátane priestoru nad ním udržujte minimálnu vzdialenosť 1,5 m (5 stôp).

Pripojenie hadice a zdroja vody k čerpadlu Obrázok 4

OZNAMENE Skontrolujte, či tlaková hadica nie je prerezaná alebo inak poškodená, a či tesní.

1. Zatiahnite za objímku tlakovej hadice (**A**), nasuňte ju na pištoľ (**W**) a uvoľnite ju. Potiahnite za hadicu a presvedčte sa, či drží.
2. Druhý koniec hadice pripojte k výpustu (**E**) čerpadla a pritiahnite.
3. IPred pripojením záhradnej hadice k prívodu vody (**F**) skontrolujte prívodné sitko. Ak sitko obsahuje nečistoty, vyčistite ho. Ak je poškodené, vymeňte ho. Ak je prívodné sitko poškodené, vysokotlakový čistič nespúšťajte.
4. Zdroj vody musí poskytovať vodu s minimálnym prietokom 14,76 litra (3,9 galóna) za minútu a tlakom najmenej 0,14-0.,55 MPa (1,4-5,5 BAR alebo 20-80 PSI) na konci záhradnej hadice v čističi.
5. Záhradnú hadicu pred použitím prepláchnite vodou.

OZNAMENE Používajte VÝLUČNE studenú vodu (s teplotou do 38°C (100°F)).

OZNAMENE Používanie spätnej klapky pri prívode čerpadla by mohlo mať za následok jeho poškodenie. Medzi spätnou klapkou a čističom musia byť najmenej 3 (10 ft.) m záhradnej hadice bez prekážok.

Not for Reproduction

VAROVANIE Voda, ktorá pretiekla cez spätnú klapku sa považuje za nepitnú.

6. K prívodu vody pripevnite záhradnú hadicu s maximálnou dĺžkou 15 m a utiahnite ju.
7. Otvorte prívod vody, stlačte červené tlačidlo na pištoli a odvzdušnite systém stlačením spúšte. Ak sa spúšť nezablokuje, pištoľ vymeňte.
8. K pištoli (**V**) pripevnite tryskový nadstavec (**W**) a pritiahnite ho.
9. Potiahnite za objímku tryskového nadstavca, vložte koncovku a objímku pustite (**B**). Zatiahnite za koncovku a skontrolujte, či pevne drží na svojom mieste.

Spustenie vysokotlakového čističa Obrázok 4

OZNAMENE Čerpadlo NESPÚŠŤAJTE bez pripojeného a otvoreného prívodu vody.

1. Posuňte palivovú páčku (**R**) do polohy ZAP (ON) ( ).
2. Otočte spínač motora (**N**) do polohy ON (ZAP) (I).
3. Ovládaciu páčku plynu (**T**) presuňte do polohy VYSOKÉ OTÁČKY ( ), ktorá je na motore znázornená symbolom zajaca.
4. Páčku sýtiča (**S**) posuňte do polohy SÝTIČ ( ).

OZNAMENE Pri zahriatom motore musí byť páčka sýtiča v polohe RUN ( ).

VAROVANIE! Do štartéra a ostatných rotujúcich častí by sa mohli zachytiť ruky, vlasy, odev či doplnky a spôsobiť závažné poranenia. Vysokotlakový čistič NIKDY nepoužívajte bez ochranných krytov. NENOSTE voľné oblečenie, šperky ani čokoľvek, čo by sa mohlo zachytiť do štartéra alebo iných rotujúcich častí. Dlhé vlasy si zviažte a odstráňte bižutériu.

OZNAMENE Pred spustením vysokotlakového čerpadla nezabudnite na ochranné okuliare a odev.

VAROVANIE! Striekajúca voda by mohla striekať späť na vás alebo zhodiť predmety a spôsobiť vážne poranenia. Pri používaní tohto zariadenia alebo v jeho blízkosti vždy noste ochranné okuliare s nepriamou ventiláciou (proti ošpliechaniu chemikáliami) vyhovujúce norme ANSI Z87.1. Vždy noste ochranný odev, ako napríklad košeľu s dlhým rukávom, dlhé nohavice a topánky s uzavretou špičkou.

5. Po spustení motora uchopte rukoväť štartéra a pomaly stláčajte, až kým nepocítite odpor. Potom prudko zatlačte, aby ste motor naštartovali.

VAROVANIE! Spätný náraz kábla štartéra (rýchle spätné navinutie) potiahne vašu ruku späť k motoru rýchlejšie, než dokážete pustiť jeho rukoväť, čo môže spôsobiť zlomeniny, pomliaždeniny, vyvrtnutia alebo iné poranenia. Pred potiahnutím za kábel štartéra VŽDY uvoľnite tlak v pištoli. Počas spúšťania motora pomaly zatiahnite za kábel štartéra, a to až kým nepocítite odpor. Následne silno potiahnite, aby ste predišli spätnému nárazu. Pri používaní vysokého tlaku pištoľ pevne uchopte oboma rukami, aby ste predišli poraneniu v dôsledku spätného nárazu pištole.

6. Rukoväť štartéra pomaly vráťte na miesto. Kábel NENECHÁVAJTE zaskočiť späť“ do štartéra.
7. Po každom neúspešnom pokuse o naštartovanie motora namierte pištoľ bezpečným smerom, stlačte červené tlačidlo a potiahnutím spúšte uvoľnite vysoký tlak.
8. Po naštartovaní a zahriatí motora pomaly posuňte páčku sýtiča do polohy CHOD ( ). Keď motor zhasne, páčku sýtiča posuňte do polohy SÝTIČ ( ) a následne do polohy RUN ( ).

OZNAMENE Keď je vysokotlakový čistič zapnutý, páčku plynu nechávajte vždy v polohe VYSOKÉ OTÁČKY ( ).

VAROVANIE! Vysokotlakový prúd vody, ktorý toto zariadenie vytvára, môže prerezať kožu a tkanivá pod ňou a spôsobiť vážne poranenie a možnú amputáciu. Ak dôjde k porezaniu kvapalinou, ihneď vyhľadajte lekára. NEOŠETRUJTE ako bežnú reznú ranu. NEDOVOĽTE DEŤOM obsluhu a hry s vysokotlakovým čističom. Pištoľou NIKDY nemierte na ľudí, zvieratá alebo rastliny. Pištoľ nezaisťujte v otvorenej polohe. Pokiaľ je stroj spustený, pištoľ NENECHÁVAJTE bez dozoru. NEPOUŽÍVAJTE pištoľ, ktorá nie je vybavená funkčnou poistkou alebo krytom spúšte. Vysokotlakovú hadicu NEPRIPÁJAJTE priamo k tryskovému nadstavcu.

VAROVANIE! Kontakt s oblasťou tlmiča výfuku môže spôsobiť popáleniny a vážne poranenia. Nedotýkajte sa rozpálených častí a vyhýbajte sa horúcim výfukovým plynom. Pred kontaktom nechajte zariadenie vychladnúť.

VAROVANIE! Kontakt so zdrojom napájania môže mať za následok zásah elektrickým prúdom, popáleniny, vážne poranenia či smrť. NESTRIEKAJTE v blízkosti zdrojov napájania.

Koncovky Obrázok 9

Koncovky možno vymieňať aj keď čistič beží, no je potrebné zablokovať spúšť pištole.

Postup výmeny koncovky:

1. Zatiahnite objímku na rýchle pripojenie a vytiahnite práve používanú koncovku. Striekacie trysky skladujte v otvoroch na rukoväti.
2. Vyberte požadovanú koncovku:
   - Na jemné oplachovanie (nižší tlak a vyšší prietok) vyberte bielu koncovku 40 ° (**A**).
   - Pre všeobecné oplachovanie (stredný tlak a stredný tok) vyberte zelenú 25° (**B**) alebo 15° striekaciu trysku (**C**).
   - Na maximálne účinné oplachovanie (vyšší tlak a nižší prietok) vyberte červenú koncovku 0 ° (**D**).
   - Na aplikovanie čistiaceho prostriedku vyberte čiernu koncovku na čistiaci prostriedok (**E**).
3. Zatiahnite za objímku, vložte novú koncovku a objímku pustite. Potiahnite za koncovku a presvedčte sa, či drží.

Tipy na použitie

- Najúčinnejšie čistenie dosiahnete zo vzdialenosti 20 až 61 cm (8 až 24 palcov) od čisteného povrchu.
- Ak koncovku priložíte príliš blízko, najmä pokiaľ používate vysokotlakovú koncovku, môžete čistený povrch poškodiť.
- PNEUMATIKY ČISTITE zo vzdialenosti najmenej 15 cm (6 palcov).

Not for reproduction

Použitie čistiaceho prostriedku Obrázok 4

VAROVANIE! Chemikálie môžu spôsobiť popáleniny s následkom smrti alebo vážnych poranení. NEPOUŽÍVAJTE žieravé kvapaliny. Používajte IBA čistiace prostriedky/mydlá vhodné do vysokotlakových čističov. Postupujte podľa pokynov výrobcu.

Pri aplikovaní čistiaceho prostriedku postupujte podľa nasledujúcich pokynov:

1. Hadičku na čistiaci prostriedok vložte (**J**) do nádrže na čistiaci prostriedok.
2. Namontujte čiernu koncovku na čistiaci prostriedok.

OZNAMENE Čistiaci prostriedok nemožno používať s vysokotlakovými koncovkami (biela, zelená, žltá, červená).

3. Čistiaci prostriedok aplikujte dlhými, rovnomernými a prekrývajúcimi sa ťahmi na suchý povrch. Začnite v spodnej časti a postupujte smerom nahor.
4. Pred umývaním a oplachovaním nechajte čistiaci prostriedok „vsiaknuť“ podľa pokynov výrobcu.

OZNAMENE Systém na naberanie čistiaceho prostriedku po každom použití prepláchnite umiestnením hadičky do vedra s čistou vodou a spustením čističa s čiernou koncovkou na 1-2 minúty.

Oplachovanie vysokotlakovým čističom

Postup oplachovania:

1. Čiernu koncovku zložte z tryskového nadstavca.
2. Vyberte a namontujte vysokotlakovú koncovku.

VAROVANIE! Spätný ráz pištole môže spôsobiť pád s následkom smrti alebo vážnych zranení. Pri používaní vysokotlakového čističa stojte na rovnom povrchu. Ak musíte pri používaní vysokotlakového čističa stáť na rebríku, lešení alebo podobne, pracujte so zvýšenou opatrnosťou. Pri používaní vysokého tlaku pištoľ pevne uchopte oboma rukami, aby ste predišli poraneniu v dôsledku spätného nárazu pištole.

3. Vysoký tlak aplikujte na malú plochu a skontrolujte, či nedošlo k poškodeniu povrchu. Ak k žiadnemu poškodeniu nedošlo, pokračujte v oplachovaní.
4. Začnite v hornej časti oplachovanej plochy a pokračujte smerom nadol rovnomernými a prekrývajúcimi sa ťahmi, ako pri čistení.

Systém automatického chladenia (zníženie teploty)

Voda cirkulujúca v čerpadle môže pri prevádzke čističa po dobu 3-5 minút bez stlačenia spúšte na pištoli dosiahnuť teplotu viac ako 51 °C (125 °F). Systém začne čerpadlo chladiť **vypúšťaním teplej vody na zem.**

Zastavenie vysokotlakového čističa

1. Pustite spúšť pištole a nechajte motor pracovať na voľnobežných otáčkach po dobu dvoch minút.
2. Páčku plynu posuňte do polohy NÍZKE OTÁČKY ( ).
3. Otočte spínač motora do polohy OFF (VYP) (0).
4. Posuňte palivovú páčku do polohy VYP (OFF) ( ).
5. Po každom zastavení motora pištoľ VŽDY namierte bezpečným smerom, stlačte červené tlačidlo a potiahnutím spúšte uvoľnite vysoký tlak.

VAROVANIE! V pištoli zostáva vysoký tlak vody aj pri vypnutom motore a odpojenom prívode vody, čo môže pri neopatrnej manipulácii spôsobiť vážne poranenia. Pokiaľ je systém pod tlakom, vysokotlakovú hadicu ponechajte pripojenú k čerpadlu a pištoli. Po každom zastavení motora pištoľ VŽDY namierte bezpečným smerom, stlačte červené tlačidlo a potiahnutím spúšte uvoľnite vysoký tlak.

Po každom použití

Voda by nemala v zariadení ostávať dlhodobo. Usadeniny a minerály môžu spôsobiť zanesenie častí čerpadla a spôsobiť jeho zaseknutie. Po každom použití postupujte podľa týchto pokynov:

1. Odstavte prívod vody a motor nechajte vychladnúť.
2. Hadicu odpojte od pištole a výpustu čerpadla. Z hadice, pištole a tryskového nadstavca nechajte odtiecť vodu.
3. Umiestnite striekacie trysky a hadicu na rukoväť. Umiestnite striekaciu pištoľ a predlžovaciu trysku do drôtu.
4. Z čerpadla vyprázdnite všetky kvapaliny tak, že približne šesťkrát zatiahnete za rukoväť štartéra.
5. Zariadenie uložte na čistom, suchom mieste.

OZNAMENE Ak skladujete viac ako 30 dní, pozrite si časť *Uskladnenie*.

VAROVANIE! Palivo a jeho výpary sú mimoriadne horľavé a výbušné, čo môže mať za následok popáleniny, požiar alebo výbuch, smrť alebo vážne poranenia. Palivo alebo zariadenia s palivom v nádrži skladujte mimo dosahu pecí, sporákov, ohrievačov vody, sušičiek odevu alebo iných spotrebičov so zapaľovačom alebo podobným mechanizmom, pretože by mohli spôsobiť vznietenie výparov paliva.

Údržba

Harmonogram údržby

Dodržte hodinový, alebo kalendárny interval, podľa toho, čo nastane skôr. Pri nepriaznivých pracovných podmienkach, uvedených nižšie, je potrebné vykonávať údržbu častejšie.

Prvých 5 hodín
• Vymeňte motorový olej
Každých 8 hodín alebo každý deň
• Odstráňte nečistoty
• Skontrolujte úroveň hladiny motorového oleja
Každých 25 hodín alebo raz ročne
• Vyčistite vzduchový filter motora a predradený čistič[1]
Každých 50 hodín alebo raz ročne
• ymeňte motorový olej
• Servis systému výfuku
Ročne
• Vymeňte zapaľovacie sviečky
• Vymeňte vzduchový filter motora a predradený čistič
• Servis palivového sytému
• Vykonajte chladiaci systém[1]

[1] V prípade používania v prašnom prostredí vykonávajte údržbu častejšie.

Not for Reproduction

Všeobecné odporúčania

Pravidelná údržba zlepší výkonnosť a predĺži životnosť zariadenia. Údržbu nechajte vykonať u autorizovaného zástupcu Briggs & Stratton. NEDOVOĽTE deťom čistenie a údržbu vysokotlakového čističa bez dozoru.

Záruka na tento vysokotlakový čistič sa nevzťahuje na udalosti spôsobené zlým zaobchádzaním, alebo nedbanlivosťou obsluhy. Aby bolo možné získať plné záručné plnenie, prevádzkovateľ musí čistič udržiavať podľa pokynov v tomto návode vrátane správneho skladovania podľa popísaného v časti *Skladovanie*.

⚠ **VAROVANIE** Aby sa zabezpečila bezpečnosť stroja, používajte len originálne náhradné diely pochádzajúce od výrobcu alebo schválené výrobcom. V prípade otázok týkajúcich sa výmeny komponentov vášho vysokotlakového čističa navštívte našu webovú lokalitu na adrese **BRIGGSandSTRATTON.COM**.

EÚ časť V: Hodnoty CO2

Hodnoty CO2 schválených motorov typu Briggs and Stratton nájdete na stránke BriggsandStratton.com zadaním CO2 do vyhľadávacieho panela.

Kontrolná guľôčka nasávania čistiaceho prostriedku

Kontrolná guľôčka nasávania čistiaceho prostriedku sa občas môže zaseknúť kvôli skladovaniu, zaschnutému mydlu alebo vodným usadeninám. Možno ju uvoľniť nasledujúcim postupom:

1. Odstavte prívod vody.
2. Pri vypnutom motore a uvoľnenom tlaku odstráňte hadicu prívodu čistiaceho prostriedku z armatúry na čerpadle.
3. Pevný a tupý predmet s priemerom najviac 2 mm (7/64”) a dĺžkou najmenej 25,4 mm (1”), ako je napríklad imbusový kľúč, pomaly zasuňte do armatúry, až kým nezacítite odpor. Tento odpor kladie zaseknutá guľôčka. Pomaly zatlačte, až kým nepocítite, že guľôčka sa mierne pohla.
4. Netlačte však viac ako do vzdialenosti 3 mm (1/8”). Na uvoľnenie guľôčky stačí mierny tlak.
5. V prípade potreby opakujte kroky 4 a 5.
6. Prívodnú hadicu čistiaceho prostriedku namontujte späť na armatúru.
7. Aby sa tento jav neopakoval, počas skladovania použite prostriedok PumpSaver podľa pokynov v časti *Ochrana čerpadla*.

Údržba koncoviek Obrázok 4

V prípade nadmerného tlaku čerpadla z dôvodu upchatej koncovky postupujte podľa nasledujúcich pokynov:

1. Odstavte prívod vody.
2. Koncovku demontujte z tryskového nadstavca.
3. Pomocou kancelárskej sponky odstráňte cudzí materiál upchávajúci alebo obmedzujúci prietok koncovkou (**B**).
4. Koncovku namontujte späť na tryskový nadstavec.

Údržba tesniacich krúžkov Obrázok 10

Používanie mazív (petroleja alebo syntetických mazív) napomáha usadeniu tesniacich krúžkov, vďaka čomu lepšie tesnia. Mazivo aplikujte na tesniace krúžky pred nasadením záhradnej hadice na čerpadlo (**A**), vysokotlakovej hadice (**B**), pištole (**C**) a tryskového nadstavca (**D**).

Súpravu na údržbu tesniacich krúžkov si objednajte u autorizovaného predajcu spoločnosti Briggs & Stratton. Pri údržbe tesniacich krúžkov vášho zariadenia postupujte podľa pokynov dodaných spolu so súpravou. Netesné spoje NEOPRAVUJTE žiadnym druhom tmelu. Vymeňte tesniaci krúžok alebo tesnenie.

Servisné diely

Súprava na údržbu tesniacich krúžkov 705002
Sitko prívodu vody B2384GS
Fľaša motorového oleja 100005E
Šetrič čerpadla 6039

Skladovanie

Ak vysokotlakový čistič neplánujete používať dlhšie ako 30 dní, motor a čerpadlo je potrebné pripraviť na skladovanie.

Ochrana čerpadla

Aby sa zabezpečila ochrana motora pred usadeninami minerálov alebo zamrznutím použite prostriedok PumpSaver na zabránenie poškodeniu mrazom a na namazanie piestov a tesnení.

OZNAMENE Nezabezpečenie ochrany zariadenia pred mrazom bude mať za následok poškodenie čerpadla a znefunkčnenie zariadenia. Na poškodenie mrazom sa nevzťahuje záruka.

Ochrana palivového systému

Palivo môže pri skladovaní dlhšie ako 30 dní zatuchnúť. Zatuchnuté palivo spôsobuje vytváranie kyslých alebo živicových usadením v palivovom systéme, alebo na základných častiach karburátora.

Ak sa stabilizátor paliva pridá podľa pokynov, tak nie je potrebné vypúšťať benzín z motora. Motor nechajte pred uskladnením 2 minúty bežať, aby sa stabilizátor dostal do celého palivového systému.

Pokiaľ ste benzín v motore neošetrili pomocou stabilizátora paliva, je nutné ho vypustiť do schválenej nádoby. Motor nechajte bežať, dokiaľ sa nezastaví kvôli nedostatku paliva. Kvôli zachovaniu čerstvého stavu paliva v nádobe sa odporúča používať stabilizátor paliva.

Ďalšie tipy na správne skladovanie

1. V zariadení nenechávajte palivo z predchádzajúcej sezóny, pokiaľ nebolo ošetrené podľa postupu v časti *Ochrana palivového systému.*
2. Zariadenie zakryte vhodným ochranným krytom, ktorý nezadržiava vlhkosť.

VAROVANIE! VAROVANIE Skladovacie pokrývky môžu spôsobiť požiar s následkom smrti alebo vážnych poranení. Rozpálený vysokotlakový čistič nezakrývajte. Pred zakrytím nechajte zariadenie dostatočne dlhú dobu chladnúť.

3. Zariadenie uložte na čistom, suchom mieste.

Not for Reproduction

Riešenie problémov

Problém	Príčina	Náprava
Čerpadlo má nasledovné problémy: nedokáže vyprodukovať tlak, tlak je nestály, trasenie, strata tlaku, malý objem vody.	1. Je namontovaná vysokotlaková koncovka. 2. Prívod vody je upchatý. 3. Nedostatočný prívod vody. 4. Prívodná hadica je zalomená alebo netesní. 5. Sitko prívodnej hadice je upchaté. 6. Teplota vody je vyššia ako 38 °C. 7. Vysokotlaková hadica je upchatá alebo netesní. 8. Pištoľ netesní. 9. Koncovka je upchatá.	1. Vymeňte za vysokotlakovú koncovku. 2. Vyčistite prívod. 3. Zabezpečte dostatočný prívod vody. 4. Vyrovnajte prívodnú hadicu, utesnite netesnosti. 5. Skontrolujte a vyčistite sitko prívodnej hadice. 6. Zabezpečte prívod chladnejšej vody. 7. Odstráňte predmety z vývodovej hadice, v prípade netesností ju vymeňte. 8. Pištoľ vymeňte. 9. Koncovku vyčistite.
Čistiaci prostriedok sa nezmiešava s vodou.	1. Prívodná hadička čistiaceho prostriedku nie je ponorená. 2. Prívodná hadička čistiaceho prostriedku je upchatá alebo prasknutá. 3. Je namontovaná vysokotlaková koncovka. 4. Došlo k zaseknutiu kontrolnej guľôčky v nasávacom systéme čistiaceho prostriedku.	1. Hadičku na čistiaci prostriedok vložte do čistiaceho prostriedku. 2. Hadičku na čistiaci prostriedok vyčistite alebo vymeňte. 3. Vymeňte za čiernu koncovku. 4. Uvoľnite guľôčku.
Motor beží dobre naprázdno, no pri záťaži stráca ťah.	Príliš nízke otáčky motora.	Páčku plynu presuňte do polohy VYSOKÉ OTÁČKY (🐢).
Motor neštartuje, počas prevádzky zhasína alebo naštartuje, ale beží s ťažkosťami.	1. Prepnite motor do polohy VYP (0). 2. Nízka hladina oleja. 3. Chýba palivo. 4. Vodič zapaľovacej sviečky nie je pripojený k sviečke. 5. Zatopenie.	1. Prepnite motor do polohy ZAP (I). 2. Kľukovú skriňu naplňte po správnu hladinu. 3. Palivovú nádrž naplňte. 4. Pripojte kábel k zapaľovacej sviečke. 5. Počkajte 5 minút a znova pretočte motor.

V prípade akýchkoľvek ďalších problémov sa obráťte na autorizovaného predajcu spoločnosti Briggs & Stratton.

Not for Reproduction

Technické parametre

Model		020740-00	020741-00
Prípustný tlak	MPa/BAR/PSI	23.4/234/3,400*	22.1/221/3,200*
Max. prietok	LPM/GPM	11.0/2.9*	11.0/2.9*
Menovitý tlak a prietok	MPa/BAR/PSI @ LPM/GPM	21.4/214/3,100 @ 8.7/2.3*	19.3/193/2,800 @ 8.3/2.2*
Max. teplota prívodnej vody	°C/°F	38/100	38/100
Zdvihový objem	cc/cu. in.	208/22.69	208/22.69
Iskrište zapaľovacej sviečky	mm/in.	0.76/0.030	0.76/0.030
Kapacita paliva	litra/Qt.	2.8/3.0	2.8/3.0
Objem oleja	litra/unca	0.6/20	0.6/20
Hlučnosť do 3 m	dBA	94§	94§

sk

Výkonové parametre: Celkový výkon jednotlivých benzínových motorov je označovaný v súlade s normou SAE (Spoločnosť automobilových inžinierov) J1940 Postup stanovovania výkonu a krútiaceho momentu malých motorov a určovaný v súlade s normou SAE J1995. Hodnoty krútiaceho momentu sú odvodené z otáčok 2600 ot./min. pri motoroch, ktoré majú na štítku uvedené „rpm“, a 3060 ot./min. pri všetkých ostatných motoroch. Hodnoty výkonu (konská sila) sú odvodené z 3600 ot./min. Krivky celkového výkonu si môžete pozrieť na stránke www.BRIGGSandSTRATTON.COM. Čisté hodnoty výkonu sú s uvážením nainštalovaného vzduchového čističa a hrubé hodnoty výkonu získané bez týchto doplnkov. Skutočný celkový výkon motora bude vyšší ako čistý výkon motora a bude okrem iného ovplyvnený okolitými prevádzkovými podmienkami a variabilitou jednotlivých motorov. Vzhľadom na veľký počet výrobkov, v rámci ktorých môže byť motor nainštalovaný, benzínový motor nemusí dosahovať celkový menovitý výkon v prípade určitého motorového náradia. Tento rozdiel vzniká kvôli rôznym faktorom vrátane (okrem iného) prvkov motora (vzduchový čistič, výfuk, nabíjanie, chladenie, karburátor, palivové čerpadlo atď.), obmedzení aplikácie, okolitých prevádzkových podmienok (teplota, vlhkosť, nadmorská výška) a variability jednotlivých motorov. Kvôli výrobným a kapacitným obmedzeniam môže spoločnosť Briggs & Stratton motory tejto série nahradiť motorom s vyšším menovitým výkonom.

* Podľa EN 60335-2-79: 2012.

§ Namerané hodnoty zvuku sú v súlade s predpismi o správe životného prostredia a riadenia znečistenia hlukom Tasmánie.

PRAVIDLÁ ZÁRUKY NA SPOLOČNOSTI BRIGGS & STRATTON

OBMEDZENÁ ZÁRUKA

Spoločnosť Briggs & Stratton zaručuje, že počas záručnej doby uvedenej nižšie bezplatne opraví alebo vymení akúkoľvek súčiastku, ktorá je chybná z dôvodu chyby materiálu, výroby alebo oboch dôvodov. Prepravné náklady výrobku predloženého na opravu, alebo výmenu, podľa tejto záruky, musí niesť kupujúci. Táto záruka platí počas doby a za podmienok stanovených nižšie. Za účelom vykonania záručného servisu vyhľadajte najbližšieho autorizovaného servisného predajcu pomocou našej mapy na vyhľadávanie predajcov na adrese BRIGGSandSTRATTON.COM. Kupujúci sa musí obrátiť na autorizovaného servisného predajcu a poskytnúť mu produkt na kontrolu a testovanie.

Neexistuje žiadna iná výslovná záruka. Implikované záruky, vrátane záruk obchodovateľnosti a vhodnosti na patričný účel, sú obmedzené na záručnú lehotu uvedenú nižšie alebo v rámci rozsahu stanoveného legislatívne. **Zodpovednosť za neúmyselné škody a následné škody sú vylúčené v rozsahu v akom je vylúčenie povolené zákonom.** Niektoré štáty, alebo krajiny, neumožňujú obmedzenia doby platnosti implikovanej záruky a niektoré štáty a krajiny neumožňujú vylúčenie, alebo obmedzenie neúmyselných, alebo následných škôd, takže vyššie uvedené obmedzenie a vylúčenie pre vás nemusí platiť. Táto záruka vám poskytuje špecifické legislatívne ustanovené práve a taktiež môžete mať iné práva, ktoré môžu byť v každom štáte alebo krajine rozdielne.**

ZÁRUČNÁ DOBA

Položka	Spotrebiteľské použitie	Priemyselné použitie
Zariadenie	24 mesiacov	3 mesiace
Motor*	24 mesiacov	3 mesiace
Batéria (ak je ňou zariadenie vybavené)	3 mesiace	Žiadna

***** Vzťahuje sa jedine na motory značky Briggs & Stratton. Záručné pokrytie motorov nevyrobených spoločnosťou Briggs & Stratton poskytuje daný výrobca. Na komponenty súvisiace s redukciou emisií sa vzťahuje Vyhlásenie o záruke týkajúcej sa emisií.

****** V Austrálii – Náš tovar sa dodáva so zárukami, ktoré nemôžu byť vylúčené podľa austrálskeho práva na ochranu spotrebiteľov. Máte nárok na výmenu alebo vrátenie peňazí v prípade závažnej poruchy a na náhradu primerane predvídateľných strát alebo škôd. Tiež máte nárok na opravu alebo výmenu tovaru, ak opravený alebo vymenený tovar nedosahuje prijateľnú kvalitu, aj ak porucha takéhoto tovaru nepredstavuje zásadnú poruchu. Ak potrebujete vykonať záručný servis, vyhľadajte najbližšieho autorizovaného servisného predajcu pomocou našej mapy na vyhľadávanie predajcov na adrese [vložiť adresu webovej lokality], zavolajte na číslo 1300 274 447, pošlite e-mail na adresu salesenquires@briggsandstratton.com.au alebo list na adresu Briggs & Stratton Australia Pty Ltd, 1 Moorebank Avenue, NSW, Australia, 2170.

Záručná doba začína plynúť odo dňa zakúpenia prvým maloobchodným alebo komerčným zákazníkom. „Spotrebiteľské používanie“ znamená používanie maloobchodným spotrebiteľom v rámci osobného, domáceho použitia. „Komerčné používanie“ znamená všetky ostatné použitia, vrátanie používania pre komerčné účely, zárobkovú činnosť alebo pre účely prenajímania. Ak sa výrobok začne používať na komerčné účely, bude v prípade tejto záruky považovaný za výrobok používaný komerčne.

Uschovajte si doklad o nákupe. Ak pri reklamácii nepredložíte bloček s dátumom nákupu, tak na určenie záručnej doby bude použitý dátum výroby výrobku.

Registrácia produktu nie je povinná pre získanie záručného servis na výrobky od spoločnosti Briggs & Stratton.

O VAŠEJ ZÁRUKE

Záručný servis je k dispozícii len prostredníctvom autorizovaných servisných predajcov spoločnosti Briggs & Stratton. Táto záruka sa vzťahuje jedine na materiálové a výrobné chyby. Nevzťahuje sa na poškodenia spôsobené nesprávnym používaním alebo zlým zaobchádzaním s výrobkom, nesprávnou údržbou alebo neprávnym vykonaním opravy, bežným opotrebovaním, alebo používaním starého alebo neschváleného paliva.

Nesprávne používanie a zlé zaobchádzanie – Správne používanie v súlade s účelom používania tohto výrobku je popísané v návode na obsluhu. Používanie výrobku spôsobom, ktorý nie je popísaný v návode na obsluhu alebo používanie výrobku po tom, ako došlo k jeho poškodeniu spôsobí okamžité ukončenie platnosti záruky. Uplatnenie záruky nie je dovolené pokiaľ došlo k odstráneniu sériového čísla z výrobku alebo pokiaľ bol výrobok upravovaný alebo pozmeňovaný akýmkoľvek spôsobom, pokiaľ je v prípade výrobku zrejmé zlé zaobchádzanie, ako je napríklad poškodenie v dôsledku nárazu, alebo pokiaľ je zrejmé poškodenie v dôsledku korózie spôsobenej vodou/chemikáliami.

Nesprávna údržba alebo oprava – Tento produkt sa musí udržiavať podľa postupov a schém, ktoré sú uvedené v Príručke na obsluhu, pričom jeho servis a opravy sa smú vykonávať len pomocou originálnych dielov spoločnosti Briggs & Stratton alebo pomocou ich ekvivalentov. Na poškodenia spôsobené nedostatočnou údržbou alebo používaním neoriginálnych dielov sa záruka nevzťahuje.

Bežné opotrebovanie a poškodenie – Podobne ako väčšina strojových zariadení, aj váš stroj podlieha bežnému opotrebovaniu aj v prípade správnej údržby. Táto záruka sa nevzťahuje na opravy v prípade, ak bežné používanie skrátilo životnosť výrobku alebo súčiastky zariadenia. Na vykonávanie údržby položiek podliehajúcich opotrebovaniu, ako sú filtre, remene, sečné čepele a brzdové obloženie (aj brzdové obloženie motora), sa nevzťahuje záruka, a to vzhľadom k samotným charakteristikám opotrebovania, pokiaľ ich príčinou nie je materiálová alebo výrobná chyba.

Staré palivo – Kvôli správnemu fungovaniu tento výrobok vyžaduje používanie čerstvého paliva, ktoré vyhovuje kritériám uvedeným v návode na obsluhu. Na poškodenie motora alebo zariadení spôsobené starým palivom alebo použitím neschválených palív (napr. zmesi etanolu E15 alebo E85) sa nevzťahuje záruka.

Ďalšie výnimky – Táto záruka sa nevzťahuje na poškodenie v dôsledku nehody, zlého zaobchádzania, úpravy, zmeny, nesprávnej údržby, zamrznutia alebo chemického poškodenia. Zo záruky sú tiež vylúčené prídavné zariadenia a príslušenstvo, ktoré neboli pôvodne súčasťou balenia výrobku. Neexistuje žiadne záručné krytie zariadení, ktoré sa používajú na primárnu dodávku energie namiesto dodávanej energie, ani zariadení, ktoré sa používajú v aplikáciách na záchranu alebo podporu života. Táto záruka nezahŕňa zariadenie alebo motory, ktoré sú použité, repasované, z druhej ruky, alebo predvádzacie. Táto záruka vylučuje poškodenia spôsobené božou mocou a inými vyššími mocami, ktoré výrobca nedokáže ovládať.

80010169_SK Rev C

Not for Resale Distribution

Kazalo vsebine

Varnostni in kontrolni simboli 4
Opis naprave 5
Montaža 5
Funkcije in kontrolniki 5
Delovanje 5
Vzdrževanje 8
Shramba 9
Odpravljanje težav 10
Tehnični podatki 10
Garancija 11

Varnostni in kontrolni simboli

Simbol varnostnega opozorila označuje možnost tveganja osebne poškodbe. Varnostna oznaka lahko predstavlja tudi vrsto nevarnosti. **OPOZORILO** nakazuje tveganje, ki *lahko* povzroči smrt ali težke poškodbe, če se mu ne izognete. **POZOR** nakazuje tveganje, ki *lahko* povzroči manjšo ali srednje resno poškodbo, če se mu ne izognete. ***OBVESTILO*** označuje informacije, ki so pomembne, vendar ne opozarjajo na nevarnost.

Not for Reproduction

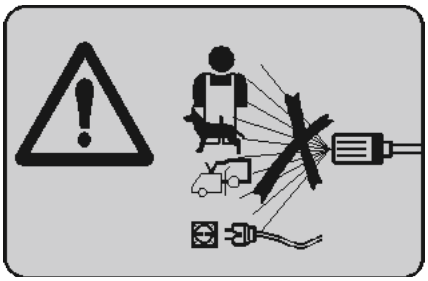

Nikoli ne usmerite razpršilne pištole v sebe, druhe ljudi ali živali.

Nikoli ne pršite v bližini električnega vira ali same naprave.Ta stroj ni namenjen za uporabo s strani oseb (vključno z otroki) z zmanjšanimi telesnimi, čutnimi ali duševnimi sposobnostmi ali pomanjkanjem izkušenj in znanja, razen če dobijo navodila o varni uporabi in če razumejo vključene nevarnosti.

OPOZORILO!

- Tento stroj je určený na používanie s čistiacimi prostriedkami dodanými alebo odporúčanými výrobcom. Používanie iných čistiacich prostriedkov alebo chemikálií by mohlo mať negatívny vplyv na jeho bezpečnosť.
- Vysokotlakové prúdy môžu byť v prípade nesprávneho používania nebezpečné. Prúd sa nesmie nasmerovať na osoby, elektrické zariadenia pod prúdom alebo na zariadenie samotné.
- Stroj nepoužívajte v blízkosti iných osôb, pokiaľ nepoužívajú ochranný odev.
- Prúd nemierte na seba ani na iných, aby ste vyčistili odev alebo obuv.
- Nebezpečenstvo výbuchu – nestriekajte horľavé kvapaliny.
- Vysokotlakové čističe by nemali používať deti a nevyškolený personál.
- Aby sa zaistila bezpečnosť stroja, odporúčajú sa vysokotlakové hadice, armatúry a spoje. Používajte iba hadice, armatúry a spoje odporúčané výrobcom.
- Aby sa zaistila bezpečnosť stroja, používajte len originálne náhradné diely pochádzajúce od výrobcu alebo schválené výrobcom.
- Voda, ktorá pretiekla cez spätnú klapku sa považuje za nepitnú.
- Ak je kábel alebo dôležité časti stroja (napr. bezpečnostné poistky, vysokotlakové hadice, pištoľ) poškodené, nepoužívajte ho.
- V primeru, da ni ključa za vžig in akumulatorja, lahko opravite odklop z enakovrednim sredstvom.
- V zaprtih prostorih ne uporabljajte strojev z motorjem na notranje izgorevanje, razen, če je ustrezno prezračevanje ocenil nacionalni organ za delo.
- Poskrbite, da kakršne koli emisije izpušnih plinov niso v bližini zračnih odprtin.
- Neustrezna goriva ne smete uporabljati, saj so lahko ta nevarna.
- Stikalo motorja mora biti v položaju OFF (0) med čiščenjem in vzdrževanjem in pri zamenjavi delov.

Opozorilna oznaka Skica 1

Opozorilna oznaka na enoti opozarja na možne nevarnosti. Če se oznaka poškoduje ali je neberljiva, se obrnite na vašega lokalnega preprodajalca Briggs & Stratton, da vam jo zamenja z novo.

SI

Podatki za stik z Evropsko pisarno

Za vprašanja v zvezi z evropskimi emisijami stopite v stik z našo Evropsko pisarno na:

Max-Born-Straße 2, 68519 Viernheim, Nemčija

Opis naprave

Pozorno preberite ta priročnik in se seznanite z visokotlačnim čistilcem. Poznajte uporabo, omejitve in vsa povezana tveganja. Shranite ta izvirna navodila za poznejšo uporabo.

Ta visoko kakovostni sistem za gospodinjstva vključuje 25,4 cm kolesa, osno odmično črpalko z bati iz nerjavečega jekla, sistem za samodejno ohlajanje, sistem za odvod čistilnega sredstva, hitro priključne razpršilne konice, težko 9,1 m cev in več.

Strojeno je bilo vse, da so podatki v tem priročniku točni in veljavni. Vendar pa si pridržujemo pravico do spremembe ali drugačne izboljšave izdelka in tega dokumenta brez predhodnega obvestila.

OBVESTILO Če imate vprašanja o namenski uporabi, vprašajte preprodajalca ali se obrnite na pooblaščen servisni center. NIKOLI ne uporabljajte enot z zlomljenimi ali manjkajočimi deli oz. brez zaščitnega ohišja ali pokrovov. NE zaobidite varnostnih naprav tega stroja. NE modificirajte visokotlačnega čistilca. Ta oprema je zasnovana za uporabo **SAMO** s pooblaščenimi električnimi deli podjetja Briggs & Stratton.

Transport

Pri transportiranju opreme z vozilom ali prikolico, SPRAZNITE rezervoar za gorivo ali zasukajte ventil za dovod goriva, če je ta nameščen, na položaj OFF (0) (izklop). Motorja ali opreme NE nagibajte pod kotom, ki bi povzročil razlitje goriva.

Sestavljanje

Pritrdite ročico Skica 2 3

1. Namestite ročico (**2, A**) na podpornike in poravnajte luknje.
2. Vstavite inbus vijake (**2, B**) skozi luknje z zunanje strani enote, pripnite s plastičnim gumbom (**2, C**) in privijte.
3. Pritrdite kovinske vzmetne sponke (**3,A**) tako, da namestite nosilne vijake (**3,B**) skozi luknje na levi strani ročice (obrnjeni so v smeri sprednje strani enote). Pritrdite plastične gumbe (**3,C**) in privijte.
4. Vstavite gumijaste zanke (**3,D**) v luknje na ročici.

OBVESTILO Za lažjo namestitev najprej potopite gumijaste zanke v vodo z milom.

Funkcije in krmilni elementi Skica 4

A	Visokotlačna cev	**L**	Izpust olja
B	Razpršilne konice	**M**	Odprtina za dolivanje olja
C	Zračni filter	**N**	Stikalo motorja
D	Črpalka	**P**	Povratni zaganjalnik
E	Visokotlačni odvod	**R**	Ventil za gorivo
F	Dovod za vodo	**S**	Ročica dušilne lopute
G	Opozorilna oznaka	**T**	Vzvod plina
H	Sistem za samodejno ohladitev	**U**	Rezervoar za gorivo
J	Cev za odvajanje detergenta	**V**	Šoba s hitrim priključkom
K	Identifikacijska oznaka	**W**	Razpršilna pištola

Uporaba

Priporočena olja Skica 5

Za najboljšo učinkovitost priporočamo uporabo garancijsko potrjenih olj podjetja Briggs & Stratton. Druga visoko kakovostna detergenta olja so sprejemljiva, če so razvrščena kot olja SF, SG, SH, SJ ali boljša. NE uporabljajte posebnih dodatkov.

Zunanje temperature določajo pravilno viskoznost olja za motor. S pomočjo diagrama izberite najboljšo viskoznost za pričakovan temperaturni razpon na prostem.

* Pri temperaturah pod 4 °C bo uporaba olja SAE 30 povzročila težji zagon.

** Pri temperaturah nad 27 °C bi uporaba olja 10W30 lahko povzročila povečano porabo olja. Pogosteje preverjajte raven olja.

Pregled/dodajanje motornega olja Skica 4 6

Raven olja preverite pred vsako uporabo ali vsakih 8 ur delovanja. Vzdržujte raven olja.

1. Visokotlačni čistilec mora biti na ravnih tleh.
2. Očistite okolico odprtine za dolivanje olja (**4,M**) in snemite pokrovček odprtine za dolivanje olja.
3. Preverite, da je olje na točki presežka (**6,A**) pri odprtini za polnjenje olja.
4. Če je potrebno, počasi dolijte olje v odprtino za polnjenje olja. Pogosto preverjajte nivo olja, napolnite do točke presežka.

OBVESTILO Ustavite se za trenutek, da se olje lahko usede. Po vsakem preverjanju nivoja olja očistite merilno palico olja. NE prenapolnite.

5. Pokrovček odprtine za dolivanje olja namestite nazaj in privijte.

OBVESTILO NE poskušajte pognati ali zagnati motor preden stroja ne servisirate s priporočenim oljem. S tem lahko povzročite okvaro motorja.

⚠ **POZOR** Preprečite dolgotrajen ali stalen stik kože z rabljenim motornim oljem. Rabljeno motorno olje povzroča kožnega raka pri določenih laboratorijskih živalih. Temeljito sperite izpostavljene predele z milom in vodo.

HRANITE PROČ OD DOSEGA OTROK. NE ONESNAŽUJTE. VARČUJTE Z VIRI. VRNITE RABLJENO OLJE V ZBIRNE CENTRE.

Dodajanje goriva Skica 7

Gorivo mora izpolnjevati naslednje zahteve:

- Čist, svež neosvinčen bencin.
- Uporabljajte najmanj 91 RON (87-oktanski bencin (87 AKI)). Za uporabo pri visoki nadmorski višini glejte *Visoka nadmorska višina*.
- Sprejemljiv je bencin z vsebnostjo etanola do 10 % (gasohol).

OBVESTILO Uporaba neodobrenega goriva lahko poškoduje visokotlačni čistilec ali izniči garancijo.NE uporabljajte neodobrenega bencina, kot sta na primer E15 in E85. NE mešajte olja v bencin in ne spreminjajte motorja za delovanje na alternativna goriva. Da bi sistem za gorivo zaščitili pred nabiranjem usedlin, pri dolivanju goriva vmešajte stabilizator za gorivo. Glejte *Skladiščenje*. Vsa goriva niso enake kakovosti. Če imate pri uporabi goriva težave pri zagonu ali delovanju, zamenjajte dobavitelja goriva ali znamko. Motor je izdelan za delovanje z bencinom. Sistem za nadzor emisij za ta motor je EM (Spremembe motorja).

Not for Reproduction

OPOZORILO! Gorivo in njegovi hlapi so izredno vnetljivi in eksplozivni, kar lahko povzroči opekline, požare ali eksplozijo in posledično smrt ali težjo telesno poškodb. Izklopite motor visokotlačnega čistilca in ga pustite, da se ohlaja vsaj 2 minuti preden snamete pokrov za gorivo. Počasi odvijte pokrov, da sprostite tlak v rezervoarju. Posodo za gorivo polnite zunaj. NE dolijte preveč olja v rezervoar. Pustite prostor za širjenje goriva. Če se gorivo razlije, počakajte, da izhlapi, preden zaženete motor. Gorivo hranite proč od iskrenja, odprtega plamena, kontrolnih lučk, toplote in drugih vnetljivih virov. Cevke, rezervoar, pokrovček in napeljavo za gorivo pogosto pregledujte, da morda ni razpok ali kje ne puščajo. Po potrebi jih zamenjajte. NE prižigajte cigarete oz. kadite.

1. Očistite območje v okolici pokrova za dolivanje goriva, odstranite pokrov.
2. Počasi dodajte čisto, sveže, NEOSVINČENO gorivo v rezervoar za gorivo. Bodite previdni, da ne prenapolnite. Da bi omogočili ekspanzijo goriva, ne napolnite čez dno vratu rezervoarja za gorivo.
3. Namestite pokrov za gorivo in pred zagonom motorja počakajte, da razlito gorivo izhlapi.

Visoka nadmorska višina

Pri nadmorskih višinah prek 1524 metrov je sprejemljiv najmanj 89 RON (85-oktanski/85 AKI) bencin. Za ohranjanje skladnosti z emisijami je potrebna nastavitev za visoke nadmorske višine. Delovanje brez teh nastavitev bo povzročilo zmanjšanje učinkovitosti, povečano porabo goriva in povečane emisije. Za podatke o nastavitvi za nadmorske višine se oglasite pri pooblaščenem prodajalcu Briggs & Stratton. Delovanje motorja pri nadmorskih višinah pod 762 metri s kompletom za uporabo na visoki nadmorski višini ni priporočljivo.

Lokacija visokotlačnega čistilca Skica 8

Zastrupitev z ogljikovim monoksidom

OPOZORILO! Izpuh motorja vsebuje ogljikov monoksid – smrtonosen plin brez vonja. Plina NE vidite, NE vonjate in NE okusite. Tudi če ne zaznate vonja izpušnih plinov, ste lahko kljub temu izpostavljeni ogljikovemu monoksidu. S tem izdelkom upravljajte LE zunaj, daleč stran od oken, vrat ali prezračevalnikov, da zmanjšate nevarnost kopičenja ogljikovega monoksida in da ta ne prehaja na mesta, kjer se nahajajo ljudje. Namestite baterijske alarme za ogljikov monoksid ali alarme ogljikovega monoksida za vtičnico z baterijo v rezervi skladno z navodili izdelovalca. Dimni alarmi ne morejo zaznati ogljikovega monoksida. Izdelka NE zaganjajte v zaprtih ali delno zaprtih prostorih, tudi če ima prostor dober prezračevalni sistem ali odprta okna in vrata. Ogljikov monoksid se v zaprtih prostorih lahko zelo hitro skoncentrira in ostane v prostoru več ur po tistem, ko ste motor stroja že davno zaustavili. Ta izdelek naj bo VEDNO postavljen tako, da bo veter pihal stran od njega, izpuh motorja pa naj bo obrnjen stran od mest, kjer se nahajajo ljudje. Če vam med uporabo stroja nenadoma postane slabo, čutite omotico ali slabotnost, zaustavite motor in pojdite nemudoma na svež zrak. Poiščite pomoč pri zdravniku. Obstaja nevarnost zastrupitve z ogljikovim monoksidom.

Nevarnost požara

OPOZORILO! Toplota izpuha /izpušni plini lahko zanetijo gorljive predmete, strukture ali poškodujejo rezervoar za gorivo in povzročijo požar, s tem pa smrt ali težjo telesno poškodbo. Na vsaki strani visokotlačnega čistilca, tern ad vašo glavo, mora biti vsaj 1,5 m (5 ft.) prostora.

Priključite cev in dovod za vodo na črpalko

Skica 4

OBVESTILO Preverite vreznine, razpoke in poškodbe cevi.

1. Povlecite ovratnico visokotlačne cevi (**A**), potisnite jo na razpršilno pištolo (**W**) in sprostite ovratnico. Povlecite cev in preverite, da je pritrjena.
2. Pritrdite drugi del cevi na odvod (**E**) na črpalki in zategnite.
3. Preglejte dovodno okno, preden priključite vrtno cev na dovod vode (**F**). Očistite okno, če vsebuje umazanijo ali ga zamenjajte, če je poškodovano. NE zaganjajte visokotlačnega čistilca, če je dovodno okno poškodovano.
4. Vodni vir mora priskrbeti vodo s pretokom, ki je večji od 14,76 litrov (3,9 galon) na minuto pri 0,14-0,55 MPa (1,4-5,5 barov ali 20-80 PSI) na koncu vrtne cevi, ki je priključena na visokotlačni čistilec.
5. Spustite vodo po vrtni cevi, da očistite umazanijo.

OBVESTILO Uporabite SAMO mrzlo vodo (manj kot 38 °C (100°F)).

OBVESTILO Uporaba preprečevalnika povratnega toka na dovodu črpalke lahko poškoduje črpalko. Med dovodom visokotlačnega čistilca in preprečevalnikom povratnega toka MORA biti vsaj 3 m neovirane vrtne cevi.

OPOZORILO Voda, ki teče skozi preprečevalnik povratnega toka, je označena za neprenosljivo.

6. Priključite vrtno cev (ta ne sme biti daljša od 15 m) na dovod za vodo in jo privijte.
7. VKLOPITE vodo, pritisnite rdeči gumb na pištoli in pritisnite sprožilec, da spustite zrak iz sistema. Zamenjajte pištolo, če se sprožilec ne zaklene.
8. Priključite podaljšek šobe (**V**) na pištolo (**W**) in jo zategnite.
9. Povlecite ovratnico podaljška šobe, vstavite razpršilno konico (**B**) in spustite. Povlecite razpršilno konico in preverite, da je varno pritrjena.

Zagon visokotlačnega čistilca Skica 4

OBVESTILO NE zaganjajte črpalke brez priključenega in vklopljenega dovoda za vodo.

1. Premaknite ročico goriva (**R**) na položaj ON (⛽) (vklop).
2. Zasukajte stikalo motorja (**N**) na položaj ON (I) (vklop).
3. Premaknite vzvod za krmiljenje plina (**T**) na položaj FAST (🐢), ki je na motorju označen z zajcem.
4. Premaknite ročico dušilne lopute (**S**) na položaj CHOKE (|↖|) (Dušenje).

OBVESTILO Za ogret motor mora biti ročica dušilne lopute na položaju RUN (|↑|) (Zaženi).

Not for Reproduction

OPOZORILO! Zaganjalnik in drugi vrteči deli lahko zapletejo roke, lase, oblačila in dodatke in s tem povzročijo težjo telesno poškodbo. NIKOLI ne uporabljajte visokotlačnega čistilca brez zaščitnega ohišja ali pokrovov. NE nosite ohlapnih oblačil, nakita ali drugih predmetov, ki se lahko zapletejo v zaganjalnik ali druge vrteče dele. Spnite si dolge lase in odstranite nakit.

OBVESTILO Pred zagonom visokotlačnega čistilca poskrbite, da nosite varnostna očala in zaščitno obleko.

OPOZORILO! Razpršilo lahko brizgne nazaj ali v vas zažene predmete in s tem povzroči težjo telesno poškodbo. Pri uporabi ali v bližini te opreme vedno nosite neposredno prezračena varnostna očala (pred kemičnim brizganjem), ki so označena v skladu z ANSI Z87.1. Vedno nosite zaščitna oblačila kot so srajce z dolgimi rokavi, dolge hlače in zaprti čevlji.

5. Ob zagonu motorja primate odmično ročico in jo počasi povlecite, da začutite odpor. Nato sunkovito povlecite, da zaženete motor.

OPOZORILO! Povratni sunek zagonskega kabla (hitro navijanje) bo povlekel ročico in ročko proti motorju hitreje kot ga lahko vi spustite, kar lahko povzroči zlome kosti, zlome, odrgnine ali zvine in s tem težje telesne poškodbe. NIKOLI ne vlecite zagonskega kabla ne da bi pred tem sprostili tlak v razpršilni pištoli. Med zaganjanjem motorja, zagonsko vrv vlecite počasi, dokler ne zaznate upora, nato pa jo sunkovito izvlecite, da bi preprečili povratni sunek. Pri visokotlačnem razprševanju z obema rokama čvrsto primite razpršilno pištolo, da s tem preprečite poškodbo zaradi povratnega sunka razpršilne pištole.

6. Počasi vrnite odmično ročico. NE dovolite, da vrv „udari“ po zaganjalniku.
7. Po vsakem poizkusu zagona, ko se motor ne zažene, usmerite pištolo v varno smer, pritisnite rdeči gumb in stisnite sprožilec, da sprostite visok tlak.
8. Ko se motor zažene, počasi prestavite ročico dušilne lopute na položaj RUN (|⚘|) (Zaženi), med ogrevanjem motorja. Pri neenakomernem obratovanju motorja prestavite ročico dušilne lopute na položaj CHOKE (|⚘|) (Dušenje) in nato na položaj RUN (|⚘|) (Zaženi).

OBVESTILO Med uporabo visokotlačnega čistilca mora biti vzvod plina na položaju FAST (🐇) (Hitro).

OPOZORILO! Visokotlačni curek vode, ki ga proizvede ta oprema, lahko poreže kožo in podkožno tkivo, ter s tem povzroči težjo telesno poškodbo in možno amputacijo. V primeru vreznine zaradi tekočine, nemudoma pokličite zdravnika. Vreznine NE obravnavajte kot enostavne vreznine. NE dovolite OTROKOM igranje in uporabo visokotlačnega čistilca. NIKOLI ne usmerite razpršilne pištole v ljudi, živali ali rastline. Razpršilne pištole NE hranite v odprtem položaju. Razpršilne pištole NE puščajte brez nadzora, ko je stroj zagnan. NIKOLI ne uporabljajte razpršilne pištole, ki nima delujočega zaklepa za sprožilec ali zaščite sprožilca. NIKOLI ne priključite visokotlačno cev na šobo.

OPOZORILO! Stik s površino dušilca lahko povzroči opekline in s tem težje telesne poškodbe. NE dotikajte s vročih delov in IZOGIBAJTE se vročim izpušnim plinom. Pustite, da se naprava ohladi, preden se je dotaknete.

OPOZORILO! Stik z električnim virom lahko povzroči električni udar ali opeklino in s tem smrt ali težjo telesno poškodbo. NIKOLI ne pršite v bližini električnega vira.

Razpršilne konice Skica 9

Razpršilne konice lahko zamenjajte med delovanjem visokotlačnega čistilca, če je sprožilec razpršilne pištole zaklenjen.

Da zamenjate razpršilne konice:

1. Povlecite nazaj ovratnico na hitrem priključku in izvlecite trenutno razpršilno konico. Shranite razpršilne konice v luknjah na ročaju.
2. Izberite želeno razpršilno konico:
   - Za občutljivo spiranje (nizek tlak in visok pretok) izberite belo 40° razpršilno konico (**A**).
   - Za splošno izpiranje (srednji pritisk in srednji tok) izberite zeleno 25° (**B**) ali rumeno 15° pršilno konico (**C**).
   - Za najmočnejše spiranje (visok tlak in visok pretok) izberite rdečo 0° razpršilno konico (**D**).
   - Za uporabo detergenta uporabite črno razpršilno konico za detergent (**E**).
3. Povlecite ovratnico, vstavite novo razpršilno konico in spustite ovratnico. Povlecite razpršilno konico in preverite, da je pritrjena.

Nasveti za uporabo

- Za bolj učinkovito čiščenje držite razpršilno konico med 20 in 61 cm (med 8 in 24 palcev) od površine čiščenja.
- Če razpršilno konico držite preblizu, še posebej v primeru visokotlačne razpršilne konice, lahko poškodujete površino, ki jo čistite.
- PRI ČIŠČENJU PNEVMATIK NE držite konico manj kot 15 cm (6 palcev) od površine.

Nanašanje detergenta Skica 4

OPOZORILO! Kemikalije lahko povzročijo opekline in s tem smrt ali težjo telesno poškodbo. NE uporabljajte jedko tekočino v visokotlačnem čistilcu. Uporabljajte SAMO detergente/mila, ki so varna za visokotlačni čistilec. Upoštevajte navodila proizvajalcev.

Za nanos detergenta upoštevajte naslednje korake:

1. Vstavite cev za odvajanje detergenta (**J**) v posodo z detergentom.
2. Namestite črno razpršilno konico za detergent.

OBVESTILO Detergenta ne morete nanašati z visokotlačnimi razpršilnimi konicami (bela, zelena, rumena ali rdeča).

3. Detergent nanesite na suho površino, tako da začnete v spodnjem predelu, ki ga želite oprati, in nadaljujte navzgor z dolgimi prekrivajočimi zamahi.
4. Pred pranjem ali spiranjem pustite, da se detergent „vpije“ v skladu z navodili proizvajalca detergenta.

OBVESTILO Izperite sistem za odvajanje detergenta po vsaki uporabi, tako da cev vstavite v vedro s čisto vodo ter uporabite črno razpršilno konico in pustite, da visokotlačni čistilec deluje 1-2 minuti.

Not for Reproduction

Spiranje visokotlačnega čistilca

Za spiranje:

1. Odstranite črno razpršilno konico za detergent s šobe.
2. Izberite in namestite visokotlačno razpršilno konico.

OPOZORILO! Povratni sunek razpršilne pištole lahko povzroči, da padete, kar lahko vodi do smrti ali resne telesne poškodbe. Visokotlačni čistilec uporabljajte na ravni površini. Bodite izredno pazljivi pri uporabo visokotlačnega čistilca z lestve, delovnega odra ali podobne lokacije. Pri visokotlačnem razprševanju z obema rokama čvrsto primite razpršilno pištolo, da s tem preprečite poškodbo zaradi povratnega sunka razpršilne pištole.

3. Na majhnem območju uporabite visokotlačno razpršilo in preverite, ali je površina poškodovana. Če ta ni poškodovana, nadaljujte s spiranjem.
4. Začnite na vrhu območja, ki ga želite sprati, ter nadaljujte navzdol s prekrivajočimi zamahi kot pri čiščenju.

Sistem za samodejno ohladitev (sproščanje toplote)

Voda, ki kroži v črpalki, lahko doseže temperaturo nad 51 °C (125 °F), če pustite, da visokotlačni čistilec obratuje 35 minut brez pritiska sprožilca na pištoli. Sistem bo ohladil črpalko z **odvodom tople vode na tla.**

Izklop visokotlačnega čistilca

1. Spustite sprožilec razpršilne pištole in pustite, da motor v prostem teku dve minuti.
2. Premaknite plin na položaj SLOW (🐢) (Počasi).
3. Zasukajte stikalo motorja na položaj OFF (0) (Izklop).
4. Premaknite ročico goriva na položaj OFF (⊘) (Izklop).
5. VEDNO usmerite razpršilno pištolo v varno smer, pritisnite redeči gumb in stisnite sprožilec razpršilne pištole, da sprostite visok tlak, ko zaustavite motor.

OPOZORILO! V razpršilni pištoli je ujet visok tlak, tudi v primeru, da zaustavite motor ali odklopite dovod vode, kar lahko povzroči težjo telesno poškodbo. Med vzpostavljanjem tlaka v sistemu mora biti visokotlačna cev priključena na črpalko in razpršilno pištolo. Ko zaustavite motor, VEDNO usmerite razpršilno pištolo v varno smer, pritisnite redeči gumb in stisnite sprožilec razpršilne pištole, da sprostite visok tlak.

Po vsaki uporabi

Voda ne sme stati v enoti dlje časa. Usedline in minerali se lahko naložijo na dele črpalke in zamrznejo delovanje črpalke. Po vsaki uporabi upoštevajte naslednje postopke:

1. Izklopite dovod vode in pustite, da se motor ohladi.
2. Odklopite cev s pištole in odvoda na črpalki. Izlijte vodo iz cevi, pištole in šobe.
3. Postavite razpršilne konice in cev na ročaj. Postavite brizgalno pištolo in podaljšek šobe v žični okvir.
4. Spraznite črpalko vseh tekočin, tako da šestkrat povlečete odmično ročico.
5. Napravo skladiščite v čistem in suhem prostoru.

OBVESTILO Če boste enoto skladiščili več kot 30 dni, glejte *Skladiščenje*.

OPOZORILO! Gorivo in njegovi hlapi so izredno vnetljivi in eksplozivni, kar lahko povzroči opekline, požare ali eksplozijo in posledično smrt ali težjo telesno poškodb. Pri skladiščenju goriva ali opreme z gorivom v rezervoarju, hranite le-to stran od peči, štedilnikov, grelnikov vode, sušilnih strojev ali drugih naprav, ki imajo kontrolno lučko ali drug vir vžiga, saj lahko ta vname hlape goriva.

Vzdrževanje

Urnik vzdrževanja

Upoštevajte urni ali koledarski interval, kar nastopi prej. Če motor deluje v zahtevnih razmerah, je potrebno pogostejše servisiranje.

Po prvih 5-ih urah
• Zamenjajte motorno olje
Vsakih 8 ur ali dnevno
• Počistite umazanijo
• Preverite raven motornega olja
Vsakih 25 ur ali letno
• Očistite zračni filter in predfilter[1]
Vsakih 50 ur ali letno
• Zamenjajte motorno olje
• Servisirajte izpušni sistem
Vsako leto
• Zamenjajte vžigalno svečko
• Zamenjajte zračni filter in predfilter
• Servisirajte sistem za gorivo
• Servisirajte hladilni sistem[1]

[1] V primeru umazanije ali pod prašnimi pogoji servisirajte pogosteje.

Splošna priporočila

Z rednim vzdrževanjem se izboljša delovanje in podaljša življenjska doba naprave. Za servisno pomoč se obrnite na pooblaščen servis podjetja Briggs & Stratton. NE dovolite otrokom čiščenje ali vzdrževanje brez nadzora.

Garancija te snežne freze ne pokriva situacij, ki so nastale zaradi napačnega ravnanja ali malomarnosti upravljavca naprave. Da je garancija v celoti krita, mora operater ohranjati visokotlačni čistilec v skladu z navodili v tem priročniku, vključno s pravilnim skladiščenjem, ki je opisano v *Skladiščenje*.

⚠ **OPOZORILO** Da zagotovite varno uporabo stroja, uporabljajte samo originalne nadomestne dele proizvajalca ali dele odobrene s strani proizvajalca. Če imate vprašanja v zvezi z zamenjavo komponent vašega visokotlačnega čistilca, obiščite spletno mesto **BRIGGSandSTRATTON.COM**.

EU Stopnja V: Vrednosti CO2

Vrednosti CO2 za motorje tipa Briggs & Stratton, ki so odobreni za tip, najdete na BriggsandStratton.com tako, da v iskalno vrstico vnesete CO2.

Not for Reproduction

Kontrolna kroglica za odvajanje detergenta

Občasno se lahko kontrolna kroglica v sistemu za odvajanje detergenta zagozdi zaradi skladiščenja, posušenega mila ali mineralov v vodi. Kontrolno kroglico lahko sprostite na naslednji način:

1. Izklopite dovod vode.
2. Pri izklopljenem motorju in izpuščenem tlaku iz sistema, odstranite cev za odvajanje detergenta z žičnega nastavka na črpalki.
3. Z uporabo trdnega, topega predmet s premerom 2 mm ali manj in z dolžino najmanj 25,4 mm, kot na primer inbus ključ, počasi vstavljajte predmet v žični nastavek dokler ne začutite odpor. Ta odpor je kontrolna kroglica.
4. Počasi potiskajte navzdol dokler ne začutite rahel premik kroglice, ne potiskajte za več kot 3 mm. Da sprostite kroglico bo morda potreben rahel pritisk.
5. Po potrebi ponovite koraka 4 in 5.
6. Ponovno namestite cev za odvajanje detergenta v žični nastavek.
7. Med skladiščenjem zaščitite s PumpSaver, kot je to opisano v *Zaščita črpalke*, da preprečite ponovitev.

Vzdrževanje razpršilne konice Skica 4

Očistite razpršilno konico, da odpravite prekomeren tlak v črpalki, ki ga povzroča zamašena razpršilna konica:

1. Izklopite dovod vode.
2. Odstranite razpršilno konico s konca šobe.
3. Uporabite majhno papirno sponko in odstranite tujke, ki mašijo ali ovirajo razpršilno konico (**B**).
4. Ponovno vstavite razpršilno konico v šobo.

Vzdrževanje tesnilnih obročkov Skica 10

Uporaba maziva (nafta ali sintetična mast) pomaga pri izboljšanem tesnjenju tesnilnih obročkov. Nanesite mazivo na tesnilne obročke preden namestite vrtno cev na črpalko (**A**), visokotlačna cev (**B**), razpršilna pištola (**C**) in podaljšek šobe (**D**).

Za nakup kompleta za vzdrževanje tesnilnih obročkov se obrnite na pooblaščen servis podjetja Briggs & Stratton. Za servisiranje tesnilnih obročkov vaše enote glejte list z navodili, ki ga najdete v kompletu. NIKOLI ne popravljajte uhajanje tekočin z uporabo lepil. Zamenjajte tesnilni obroček ali tesnilo.

Nadomestni del

Komplet za vzdrževanje tesnilnih obročkov 705002
Okno dovoda za vode B2384GS
Steklenica motornega olja 100005E
PumpSaver 6039

Skladiščenje

Če visokotlačnega čistilca ne nameravate uporabljati več kot 30 dni, morate pripraviti motor in črpalko za skladiščenje.

Zaščita črpalke

Da zaščitite črpalko pred poškodbami, ki jih povzročajo mineralne usedline ali zamrzovanje, uporabite PumpSaver, da preprečite škodo zaradi zamrzovanja, in namažite bate in tesnila.

OBVESTILO Če enote ne zaščitite pred zelo nizkimi temperaturami, boste s tem poškodovali črpalko in enota bo neuporabna. Garancija ne krije škoda zaradi zamrznitve.

Zaščita sistema za gorivo

Gorivo lahko ob hrambi več kot 30 dni postane postano. Postano gorivo povzroča tvorjenje kislinskih in smolnatih usedlin v sistemu goriva oziroma v pomembnih delih uplinjača.

Iz motorja ni treba izliti goriva, če stabilizator goriva dolijete v skladu z navodili. Pustite motor teči 2 minuti, da pred hrambo stabilizator zakroži po sistemu goriva.

Če gorivu v motorju ne dodate stabilizatorja, morate gorivo iztočiti v ustrezno posodo. Motor pustite teči, dokler se ne zaustavi zaradi pomanjkanja goriva. Uporaba stabilizatorja za gorivo v posodi za shranjevanje je priporočljiva za ohranitev svežosti.

Drugi nasveti za skladiščenje

1. NE skladiščite goriva iz ene sezone v drugo, če ni bilo obdelano v skladu. *Zaščita sistema za gorivo.*
2. Enoto prekrijte s primerno zaščitno prevleko, ki ne zadržuje vlage.

OPOZORILO! Skladiščna prekrivala lahko povzročijo požar in posledično smrt ali težjo telesno poškodbo. Skladiščnega prekrivala NE nameščajte preko vročega visokotlačnega čistilca. Pustite, da se v zmernem času oprema ohladi, preden namestite prekrivalo na opremo.

3. Napravo skladiščite v čistem in suhem prostoru.

Not for Reproduction

Odpravljanje težav

Težava	Vzrok	Odpravljanje težave
Črpalka ima naslednje težave: ne proizvaja tlaka, napačen tlak, ropotanje, izguba tlaka, nizka prostornina vode.	1. Nameščena je nizkotlačna razpršilna konica. 2. Dovod za vodo je blokiran. 3. Neprimerna oskrba z vodo. 4. Dovodna cev je zvita ali spušča. 5. Zamašeno okno dovodne cevi. 6. Temperatura dovodne vode je preko 38 °C (100 °F). 7. Visokotlačna cev je blokirana ali spušča. 8. Razpršilna pištola spušča. 9. Razpršilna konica je ovirana.	1. Zamenjajte z visokotlačno razpršilno konico. 2. Očistite dovod. 3. Poskrbite za primeren pretok vode. 4. Zravnajte dovodno cev, zakrpajte razpoke. 5. Preverite in očistite okno dovodne cevi. 6. Poskrbite za dovod hladnejše vode. 7. Odstranite zamašitve v dovodni cevi ali jo zamenjajte v primeru puščanja. 8. Zamenjajte razpršilno pištolo. 9. Očistite razpršilno konico.
Detergent se ne zmeša z razpršilom.	1. Cev za odvajanje detergenta ni potopljena. 2. Cev za odvajanje detergenta je zamašena ali počena. 3. Nameščena je visokotlačna razpršilna konica. 4. Preverite, ali se je kontrolna kroglica v sistemu za odvajanje detergenta zagozdila.	1. Vstavite cev za odvajanje detergenta v detergent. 2. Očistite ali zamenjajte cev za odvajanje detergenta. 3. Zamenjajte z črno razpršilno konico. 4. Sprostite kontrolno kroglico za odvajanje detergenta.
Motor obratuje dobro, ko ni obremenjen, vendar pa se „Upočasni“, če ga obremenimo.	Prenizka hitrost motorja.	Regulator plina postavite v položaj FAST ( ) (Hitro).
Motor se ne zažene; izklopi med obratovanjem ali se zažene in obratuje nestanovito.	1. Stikalo motorja na položaj IZKLOP (0). 2. Nizka raven olja. 3. Brez goriva. 4. Kabel svečke ni povezan s svečko. 5. Zalito.	1. Nastavite stikalo motorja na položaj VKLOP (I). 2. Okrov ročične gredi napolnite do ustreznega nivoja. 3. Napolnite rezervoar za gorivo. 4. Priključite žico na svečko. 5. Počakajte 5 minut in ponovno zaženite motor.

Za vse ostale težave se obrnite na pooblaščenega prodajalca Briggs & Stratton.

Not for Reproduction

Specifikacije

Model		020740-00	020741-00
Dovoljen tlak	MPa/BAR/PSI	23.4/234/3,400*	22.1/221/3,200*
Maks. pretok	LPM/GPM	11.0/2.9*	11.0/2.9*
Nazivni tlak in pretok	MPa/BAR/PSI @ LPM/GPM	21.4/214/3,100 @ 8.7/2.3*	19.3/193/2,800 @ 8.3/2.2*
Maks. temperatura dovedene vode	°C/°F	38/100	38/100
Gibna prostornina	cc/cu. in.	208/22.69	208/22.69
Razmik svečke	mm/in.	0.76/0.030	0.76/0.030
Kapaciteta goriva	litra/Qt.	2.8/3.0	2.8/3.0
Kapaciteta olja	litra/unca	0.6/20	0.6/20
Zvočni pritisk pri 3 m	dBA	94§	94§

SI

Nazivna moč: Skupna moč posameznih modelov bencinskih motorjev je označena v skladu s SAE (Zveza inženirjev v avtomobilski industriji) koda J1940 Majhna moč motorja in postopek ocene navora, ocenjena je v skladu s SAE J1995. Vrednosti navora so pridobljene pri 2.600 obr./min za motorje, ki imajo na oznaki »obr./min« in 3.060 obr./min za vse druge; vrednosti konjskih moči so pridobljene pri 3.600 obr./min. Krivuljo največje moči si lahko ogledate na www.BRIGGSandSTRATTON.COM Neto vrednosti moči se merijo z nameščenim izpuhom in zračnim filtrom, medtem ko so vrednosti skupne moči pridobljene brez teh dodatkov. Dejanska skupna moč motorja je nižja in je odvisna med drugim od delovnih pogojev ter okolja razlik med posameznimi motorji. Glede na široko ponudbo naprav, v katere so ti motorji nameščeni, bencinski motor morda ne bo dosegal ocenjene skupne moči, če se uporablja v določenem delu opreme. Razlika je posledica vrste vplivov, ki med drugim vključujejo: dodatna oprema (zračni filter, izpuh, polnjenje, hlajenje, uplinjač, črpalka za gorivo itd.), omejitve uporabe, razmere delovnega okolja (temperatura, zračna vlaga, nadmorska višina) in razlika med posameznimi motorji. Zaradi omejitev v proizvodnji in zmogljivosti, lahko Briggs & Stratton motor te serije zamenja z motorjem z višjo nazivno močjo.

* Per EN 60335-2-79: 2012.

§ Izmerjene zvočne vrednosti v skladu s Tasmanskimi predpisi za varovanje okolja in nadzor onesnaževanja (drugi hrupi).

GARANCIJSKI ZA IZDELKE BRIGGS & STRATTON

OMEJENA GARANCIJA

Podjetje Briggs & Stratton jamči, da bo v navedenem garancijskem obdobju, brez dodatnih stroškov popravilo ali zamenjalo kateri koli del, na katerem se je pojavila okvara zaradi materiala ali izdelave ali zaradi obojega. Stroške prevoza izdelka, ki je poslan v popravilo ali v zamenjavo pod to garancijo, mora nositi kupec. Ta garancija velja za obdobje in v skladu s spodaj navedenimi pogoji. Za servis pod garancijo poiščite najbližjega pooblaščenega prodajalca na našem zemljevidu trgovcev na spletni strani BRIGGSandSTRATTON.COM. Kupec mora stopiti v stik s pooblaščenim prodajalcem in mu izdelek posredovati v pregled in testiranje.

Drugih izrecnih garancij ni. Nakazane garancije, vključno z garancijami tržnosti in uporabnosti za določen namen, so omejene na spodnje garancijsko obdobje ali v obsegu, ki ga dopušča zakon. Odgovornost za nesreče ali posledice je v obsegu, kot to dovoljuje zakon. Nekatere države ne dopuščajo omejitve trajanja implicirane garancije, nekatere države pa ne omogočajo izključevanja ali omejitve pri škodi zaradi nesreč ali posledic, tako da zgoraj navedena omejitev ali izključitev morda za vas ni veljavna. Ta garancija vam daje določene pravice, imate pa lahko tudi druge zakonsko določene pravice, ki se v različnih državah razlikujejo.**

GARANCIJSKO OBDOBJE

Postavka	Domača uporaba	Komercialna uporaba
Oprema	24 mesecev	3 meseci
Motor*	24 mesecev	3 meseci
Baterija (če je nameščena)	3 meseci	Brez

***** Velja le za motorje znamke Briggs & Stratton. Garancijsko kritje za motorje, ki niso znamke Briggs & Stratton, zagotavlja proizvajalec določenega motorja. Komponente, povezane z emisijami, krije Izjava za garancije emisij.

****** V Avstraliji – Blago ima garancije, ki jih ni možno izključiti v skladu z Avstralskim zakonom za potrošnike. Upravičeni ste do menjave ali vračila denarja za veliko okvaro ali do kompenzacije iz kakšne druge predvidene izgube ali škode. Prav tako ste upravičeni do popravila ali menjave blaga, če ni sprejemljive kakovosti ali okvara uradno ne pomeni velike okvare. Za servis v okviru garancije poiščite najbližjega pooblaščenega prodajalca na našem zemljevidu trgovcev, pokličite 1300 274 447, ali nam pošljite elektronko pošto na naslov salesenquires@briggsandstratton.com.au, Briggs & Stratton Australia Pty Ltd, 1 Moorebank Avenue, NSW, Avstralija, 2170.

Garancijska doba začne veljati z datumom nakupa prve trgovine ali poslovnega potrošnika. „Potrošniška uporaba“ pomeni osebno domačo rabo maloprodajnega potrošnika. „Gospodarska uporaba“ pomeni vse druge uporabe, vključno z uporabo v komercialne, pridobitne ali posojilne namene. Ko se izdelek prične uporabljati v komercialne namene, se zatem upošteva kot komercialno uporabljen izdelek, za potrebe te garancije.

Shranite račun kot dokaz nakupa. Če tedaj, ko potrebujete garancijsko storitev, ne predložite dokazila o datumu prvotnega nakupa, se bo za določanje garancijske dobe uporabil datum proizvodnje izdelka. Za pridobitev garancijskega servisa za izdelke Briggs & Stratton registracija izdelka ni zahtevana.

PODATKI O GARANCIJI

Garancijski servis je na voljo le pri pooblaščenih prodajalcih podjetja Briggs & Stratton. Ta garancija pokriva le okvare v sestavi in/ali izdelavi. Ne pokriva pa škode, ki je nastala zaradi nepravilne rabe ali zlorabe, neustrezne vzdrževanja ali popravil, običajne obrabe ali zaradi postanega ali neodobrenega goriva.

Nepravilna raba in zloraba – Pravilna, namenska raba tega izdelka je opisana v Uporabniškem priročniku. Uporaba izdelka na način, ki ni opisan v Uporabniškem priročniku ali uporaba po tem, ko je bil izdelek že poškodovan, bo izničila veljavnost vaše garancije. Uveljavljanje garancije ni mogoče, če je bila serijska številka izdelka odstranjena ali če je bil izdelek kakorkoli spremenjen ali modificiran, ali če so na izdelku vidni dokazi zlorabe, kot so poškodbe zaradi udarcev ali korozija zaradi uporabe vode/kemikalij.

Neustrezno vzdrževanje in popravljanje – Ta izdelek je treba vzdrževati skladno s postopki in časovnim razporedom, kot je določeno v Uporabniškem priročniku in popravljati s pristnimi nadomestnimi deli Briggs & Stratton. Škode, ki se pojavi zaradi neizvajanja vzdrževanja ali uporabe neoriginalnih delov, ta garancija ne krije.

Običajna obraba – Kot večina drugih mehanskih naprav, se tudi vaša naprava kljub pravilnemu vzdrževanju obrablja. Ta garancija ne pokriva popravila, če se je ob normalni uporabi iztrošil posamezen del ali naprava. Vzdrževanja in obrabnih delov, kot so na primer filtri, jermeni, rezila ali zavorne ploščice (razen zavornih ploščic motorja) garancija ne krije zaradi obrabe, razen če gre za okvaro zaradi materiala ali izdelave.

Postano ali neodobreno gorivo – Ta izdelek za pravilno delovanje potrebuje sveže gorivo, ki ustreza merilom, navedenim v Uporabniškem priročniku. Garancija ne pokriva poškodb motorja ali opreme, ki jih povzroči staro gorivo ali uporaba neodobrenih goriv (kot sta mešanici etanola E15 ali E85).

Druge izjeme – Ta garancija izključuje poškodbe zaradi nezgod, zlorabe, prilagajanj, sprememb, nepravilnega servisiranja, zamrzovanja ali kemičnega kvarjenja. Izključeni so tudi priključki in dodatna oprema, ki niso bil v originalni embalaži z izdelkom. Garancija ne krije opreme, ki se uporablja kot primarno napajanje v vlogi javnega napajanja ali za opremo za ohranjanje življenjskih funkcij. Ta garancija ne vključuje uporabljene, obnovljene, rabljene ali predstavitvene opreme ali motorjev. Ta garancija izključuje okvare zaradi naravnih katastrof ali drugih dogodkov zaradi višje sile, na katere proizvajalec nima vpliva.

80010169_SL Rev. C

Not for Reproduction

Innehållsförteckning

Säkerhets- och kontrollsymboler 4
Utrustningsbeskrivning 5
Montering 5
Funktioner och reglage 5
Drift 5
Underhåll 8
Lagring 9
Felsökning 10
Specifikationer 10
Garanti 11

Säkerhets- och kontrollsymboler

Varningssymbolen anger en potentiell risk för personskada. En säkerhetssymbol kan användas för att representera den typ av fara. **VARNING** anger en risk som, om den inte undviks, *kunde* leda till dödsfall eller allvarliga personskador. **FÖRSIKTIGHET** anger en risk som, om den inte undviks, *kunde* leda till mindre eller måttliga personskador. ***OBS*** anger information som anses viktig, men inte relaterad till fara.

Rikta aldrig sprutpistolen mot dig själv, andra eller djur.

Spruta aldrig i närheten av strömkällan eller själva enheten. Denna maskin är inte avsedd att användas av personer (inklusive barn) med nedsatt fysisk, sensorisk eller mental förmåga, eller brist på erfarenhet och kunskap om inte de står under tillsyn och får instruktioner om säker hantering och förstår de risker som det innefattar.

VARNING!

- Den här maskinen har designats för användning med rengöringsmedel som levereras eller rekommenderas av tillverkaren. Användning av andra rengöringsmedel eller kemikalier kan påverka maskinens säkerhet negativt.
- Högtrycksstrålar kan vara farliga om de är föremål för missbruk. Strålen får inte riktas mot personer, strömförande elektrisk utrustning eller mot själva maskinen.
- Använd inte maskinen i närheten av människor om de inte har skyddsklädsel.
- Rikta inte strålen mot dig själv eller andra för att rengöra kläder eller skor.
- Explosionsrisk - Spraya inte brandfarliga vätskor.
- Högtryckstvättar skall inte användas av barn eller personal utan utbildning.
- Högtrycksslangar, anslutningar och kopplingar är viktiga för maskinens säkerhet. Använda bara slangar, anslutningar och kopplingar rekommenderade av tillverkaren.
- För att garantera maskinens säkerhet skall endast originalreservdelar från tillverkaren eller som har godkänts av tillverkaren användas.
- Vatten som har strömmat tillbaka genom returflödestoppet är inte drickbart.
- Använda inte maskinen eller viktiga delar av maskinen är skadade, t.ex. säkerhetsenheter, högtrycksslangar, högtryckshandtaget.
- Om ingen tändningsnyckeln och inget batteri finns kan frånkopplingen ske på likvärdigt sätt.
- Använd inte förbränningsmotordrivna maskiner inomhus om inte en bedömning avseende tillräcklig ventilation gjorts av ombud för nationellt arbetsskydd.
- Se till att inga avgaser är i närheten av luftintag.
- Felaktiga bränslen får inte användas eftersom de kan vara farliga.
- Motorns omkopplare ska vara i läge OFF (0) under rengöring eller underhåll och vid byte av delar.

Varningstag **Figure 1**

En varningsetikett finns med på din enhet för att informera dig om potentiella säkerhetsfaror. Om etiketten skadas eller blir oläsbar, byt ut den genom att kontakta din lokala Briggs & Stratton-återförsäljare för att få nya.

Kontaktuppgifter till vårt Europa-kontor

För frågor om utsläpp i Europa, vänligen kontakta vårt Europa-kontor på adressen:

Max-Born-Straße 2, 68519 Viernheim, Tyskland

Not for Reproduction

SV

Utrustningsbeskrivning

Läs bruksanvisningen noggrant och bekanta dig med högtryckstvätten. Vet dess tillämpningar, dess begränsningar och eventuella risker som är förbundna. Spara dessa ursprungliga instruktioner för framtida referens.

Det här högkvalitativa systemet för hemmabruk har 25,4 cm (10 ") hjul, axialkampump med kolvar i rostfritt stål, automatiskt nedkylningssystem, detergentsifonsystem, spraytoppar för snabbanslutning, arbetsslang 9,1 m (30'), och mer.

Vi har gjort allt vi kan för att försäkra oss om att informationen i den här bruksanvisningen är exakt och aktuell. Men tillverkaren förbehåller sig rätten att ändra, modifiera eller på annat sätt förbättra högtryckstvätt och dokumentationen när som helst utan förvarning.

OBS Om du har frågor om avsedd användning, fråga återförsäljaren eller kontakta kvalificerad servicecentret. Använd ALRDIG enheterna med trasiga eller ofullständiga delar, eller utan skyddskåpor eller skydd. Kringgå INTE några säkerhetsenheter på den här maskinen. Modifiera INTE högtryckstvätt på något sätt. Utrustningen är avsedd att användas med Briggs & Stratton **ENDAST** behöriga delar.

Transport

Vid transport av utrustningen med ett fordon eller släpvagn, tom tanken eller slå av bränsleavstängningsventil, om sådan finns, till OFF (0). Tippa INTE motorn eller maskinen i sådan vinkel att bränslet spills ut.

Montering

Fäst Handtag Bild 2 3

1. Placera handtaget (**2, A**) på topp stöd och rikta hålen.
2. Sätt vagnsbultar genom hål (**2, B**) från utsidan av aggregatet med plastknopp och dra (**2, C**) åt.
3. Fäst metallfjäderklämmor (**3,A**) genom att montera vagnskruvar (**3,B**) genom hål på vänster sida av handtaget (framsidan av enheten). Fäst plastknapparna (**3,C**) och dra åt.
4. Sätt i gummimaggar (**3,D**) i hål i handtaget.

OBS För att underlätta installationen, dopp först gummipropparna i tvålvatten.

Funktioner och kontroller Tabell 4

A	Högtryckslang	**L**	Oljeavtappning
B	Spraytoppar	**M**	Oljerör
C	Luftfilter	**N**	Motorströmbrytare
D	Pump	**P**	Startapparat
E	Högtrycksuttag	**R**	Bränsleventil
F	Vattenintag	**S**	Choke-spak
G	Varningssida	**T**	Spjällarm
H	Automatiskt nedkylningssystem	**U**	Bränsletank
J	Detergentsifonrör	**V**	Munstyckesförlängning med snabbanslutning
K	Identifikationsmärke	**W**	Sprutpistol

Drift

Oljerekommendationer Figure 5

Vi rekommenderar att du använder Briggs & Stratton garanticertifierade oljor för bäst prestanda. Andra detergentoljor av hög kvalitet är acceptabla om de är klassificerade för följande användningsområden. SF, SG, SH, SJ eller högre. Specialtillsatser bör INTE användas.

Utomhustemperaturerna avgör rätt oljeviskositet för motorn. Använd tabellen för att välja den bästa viskositet för utomhustemperaturområdet förväntas.

* Under 4°C (40°F) användningen av SAE 30 kommer att resultera i hård igångsättning.

** Över 27°C (80°F) användningen av 10W30 kan orsaka ökad oljeförbrukning. Kontrollera oljenivån oftare.

Kontroll/Påfyllning av motorolja Bild 4 6

Oljenivån ska kontrolleras före varje användning och oljan bytas åtminstone var 8:e drifttimme. Se till att oljan alltid har rätt nivå.

1. Se till högtryckstvätt är på en plan yta.
2. Rengör området runt oljeröret (**4,M**) och ta bort oljepåfyllningslocket.
3. Verifiera oljan är vid överskridande punkt (**6,A**) vid oljepåfyllningsöppningen.
4. Häll långsamt olja i oljepåfyllningsöppningen om så behövs. Kontrollera oljenivån ofta, fyll till punkt för överflöd.

OBS Paus för att tillåta olja att bosätta sig. Torka mätstickan varje gång oljenivån är kontrollerad. Överfyll INTE.

5. Byt ut och dra åt locket till oljepåfyllnadskärlet.

OBS Försök INTE att veva eller starta motorn innan det har blivit ordentligt serveras med rekommenderad olja. Detta kan resultera i ett motorbortfall.

⚠ **FÖRSIKTIGHET** Undvik långvarig eller upprepad hudkontakt med använd motorolja. Använd motorolja har konstaterats orsaka hudcancer hos vissa försöksdjur. Tvätta grundligt utsatta områden med tvål och vatten.

HÅLL BORTA FRÅN BARN. FÖRORENA INTE NATUREN. SPARA RESURSER. ÅTERLÄMNA ANVÄND OLJA TILL INSAMLINGSCENTRALER.

Lägg till Bränsle Bild 7

Bränsle måste uppfylla dessa krav:

- Ren, frisk, blyfri bensin.
- Minst 91 RON (87 oktan / 87 AKI). För hög höjd användning, se *High Altitude (Höjd)* .
- Bensin med upp till 10% etanol (gasohol) är acceptabelt.

OBS Användning av icke godkända bränslen kan skada högtryckstvätt och hålrums garanti. Använd inte bensin som inte godkänts, t.ex. E15 och E85. Blanda INTE olja i bensinen inte heller ändra motorn gå på alternativa bränslen. För att skydda bränslesystemet från att det bildas gummi, blanda i bränslestabilisator i bränslet när du tankar. Se *Lagring* . Allt bränsle är inte likadant. Om det blir problem med starten eller prestandan, byt bränsleleverantör eller byt varumärke. Denna motor är kalibrerad för att användas med bensin. Avgaskontrollsystemet för denna motor är EM (Engine Modifications).

Not for Reproduction

VARNING! Bränsle och bränsleångor är extremt brandfarliga och explosiva och kan leda till brännskador, brand eller explosion med döddsfall eller allvarlig personskada som följd. Slå av högtryckstvätten motorn och låt den svalna i minst 2 minuter innan du avlägsnar tanklocket. Lossa locket sakta för att avlasta trycket i tanken. Tanka utomhus. Överfyll INTE tanken. Lämna plats i tanken så bränslet kan utvidgas. Låt utspillt bränsle förångas innan du startar motorn. Ha inte gnistor, öppna lågor, indikationslampor, värme och andra antändningskällor i närheten av bränsle. Kontrollera ofta att det inte finns sprickor eller läckor på bränsleledningar, tank, lock och kopplingar. Byt vid behov. Tänd INTE cigaretter och rök inte.

1. Rengör området runt tanklocket, ta bort locket.
2. Lägg långsamt rent, friskt, BLYFRITT bränsle till bränsletanken. Var försiktig så att du inte överfyller. För att tillåta bränsleexpansion, fyll inte över botten av bränsletankens nacke.
3. Installera tanklocket och låt någon utspillt bränsle avdunsta innan du startar motorn.

Stor höyd

På höjder över 1 524 meter (5 000 ft.), är minst 89 RON (85 oktan/85 AKI) bensin godtagbar. För att fortsätta hålla utsläppsreglerna krävs justering för hög höjd. Operation utan denna justering kommer att orsaka försämrad prestanda, ökad bränsleförbrukning och ökade utsläpp. Se en auktoriserad Briggs & Stratton återförsäljare för hög höjd justeringsinformation. Vi avråder från körning på höjder under 750 meter med höghöjdssatsen monterad.

Högtryckstvätt Plats Bild 8

Kolmonoxidförgiftning

VARNING! Avgaser från motorn innehåller koloxid, som är en giftig gas som kan döda på bara några minuter. Koloxid är osynlig, smak- och luktlös. Även om du inte känner lukten av avgaser, kan du ändå utsättas för koloxidgas. Använd endast denna produkt utanför långt borta från fönster, dörrar och ventiler för att minska risken för kolmonoxidgasen samlas och potentiellt dras mot bemannade utrymmen. Montera batteridrivet koloxidlarm eller plugin-koloxidlarm med reservbatteri enligt tillverkarens anvisningar. Brandlarm kan inte detekterakoloxidgas. Kör INTE den här produkten inuti bostäder, garage, källare, krypgrunder, skjul, eller annan delvis slutna utrymmen, även om du använder fläktar eller öppna dörrar och fönster för ventilation. Koloxid kan snabbt ansamlas i den här typen av utrymmen och kan dröja kvar i timmar, även efter att produkten stängts av. Placera ALLTID denna produkt i lä och rikta avgasutsläppet bort från bemannade utrymmen. Om du börjar känna dig illamående, yr eller matt när du använder produkten, ska du stänga av den och GENAST gå ut i frisk luft. Uppsök läkare. Du kan vara koloxidförgiftad.

SV

Brandrisk

VARNING! Utloppsvärme/gaser kan antända brännbara ämnen, strukturer eller skada bränsletanken och orsaka en eldsvåda, som resulterar i dödsfall eller allvarlig skada. Håll åtminstone 1.5 m (5 ft.) frigång på alla sidor av högtryckstvätten inklusive ovanför.

Ansluta Slang och Vattenförsörjning till Pumpen Bild 4

OBS Inspektera högtrycksslang för skärsår, läckor eller skador.

1. Dra tillbaka i kragen på högtrycksslangen (**A**), glida på sprutpistolen (**W**) och släpp kragen. Dra i slangen för att säkerställa att den är säker.
2. Anslut andra änden av slangen till utloppet (**E**) på pumpen och dra åt.
3. Inspektera inlopps skärm innan du ansluter trädgårdsslang till vattenintag (**F**). Rengör skärmen om den innehåller smuts, eller byt ut den om den är skadad. Kör INTE högtryckstvätt om inloppsskärmen är skadad.
4. Försäkra dig om vattenkällan är i stånd att tillföra vatten vid en flödeshastighet som är större än 14.76 liter (3.9 gallon) per minut och 0.14-0.55 MPa (1.4-5.5 BAR eller 20-80 PSI) vid högtryckstvätten ändan av trädgårdsslangen.
5. Kör vatten genom trädgårdsslang för att rensa ut skräp.

OBS Använd endast kallt vatten (mindre än 38°C (100°F)).

OBS Användningn av backventil vid pumpinlopp kan orsaka skada på pumpen. Det måste vara minst 3 meter (10 fot.) Obegränsat trädgårdsslang mellan högtryckstvätt inlopp och backventil

VARNING! Vatten som har strömmat genom en backventil anses vara icke drickbart.

6. Vatten som har strömmat genom en backventil anses vara icke drickbart.
7. Vänd PÅ (ON) vatten, trycker röda knappen på pistolen, och krama avtryckaren för att rensa systemet av luft. Byt ut pistolen om inte utlösaren går att låsa.
8. Anslut munstycksförlängning (**V**) till pistolen (**W**) och dra åt.
9. Dra tillbaka på kragen munstycksförlängning, infoga sprutmunstycke (**B**) och släpp. Dra i spraytoppen för att kontrollera att den sitter säkert på plats.

Starta Högtryckstvätt Bild 4

OBS Kör INTE pumpen utan vattenförsörjning påslagna och anslutna.

1. Flytta bränslespak (**R**) till ON ( ) läge.
2. Vrid motorströmbrytaren (**N**) till ON (I) läge.
3. Flytta gasreglaget (**T**) till FAST ( ) läge, som visas på motorn som en kanin.
4. Flytta chokens spak (**S**) till CHOKE ( ) läge.

OBS För en varm motor, se till att chokens spak rä i LÖPNING ( ) läge.

VARNING! Startmotorn och andra roterande delar kan komma i kontakt med eller trassla in händer, fötter, hår, kläder eller accessoarer med allvarliga personskador som följd. Använd ALDRIG högtryckstvätt utan skyddshuv eller kåpor. Bär INTE löst sittande kläder,

not for reproduction

smycken eller annat som kan fastna i startmotorn eller andra roterande delar. Fäst upp långt hår och ta av smycken.

OBS Innan du startar högtryckstvätten, se till att du bär skyddsglasögon och skyddskläder.

VARNING! Spray kan skvätta tillbaka eller slunga iväg objekt, vilket kan resultera i allvarlig skada. Använd alltid indirekt ventilerade (kemiskt skvätt) säkerhetsglasögon i enlighet med ANSI Z87.1 när du använder eller är i närheten av den här utrustningen. Använd alltid skyddskläder såsom en långärmad tröja, långbyxor och skor som inte är öppna vid tårna.

5. När du startar motorn, tag rekyl handtag och dra långsamt tills du känner ett visst motstånd. Dra sedan snabbt ut snöret för att starta motorn.

VARNING! En snabb indragning av startsnöret (bakslag) gör att handen och armen dras snabbare mot motorn innan man hinner släppa, vilket kan leda till brutna ben, frakturer, blåmärken, vrickningar kan leda till allvarlig personskada. Dra ALDRIG startkabeln utan att först släppa på spraypistolens tryck. För att starta motorn, dra först ut snöret långsamt tills ett motstånd känns och dra sedan snabbt för att undvika bakslag. Håll noga i spraypistolen med båda händerna när du använder högtryckspray för att undvika skador när pistolen slår bakåt.

6. Dra inn rekyl handtaget långsamt. Låt INTE repet “slå tillbaka” på startmotorn.
7. Efter varje startförsök, när motorn inte startar, peka pistol åt säkert håll, tryck på den röda knappen och pressa avtryckaren för att släppa högtrycket.
8. När motorn startar, flytta långsamt chokens spak till RUN (|⚲|) läge, såsom motorn värms. Om motorn hackar, flytta choke-spaken till CHOKE- (|⚲|) läge, sedan till KÖR- (|⚲|) läget.

OBS Alltid hålla gasreglaget i läget FAST (🐇) vid drift högtryckstvätt.

VARNING! Den höga tryckströmmen av vatten som den här utrustningen avgett, kan skära igenom hud och dess underliggande lager, vilket resulterar i en allvarlig olycka och möjlig amputation. Vid skärsår av vätska, ring omedelbart en läkare. Behandla INTE som ett enkelt skärsår. Låt INTE BARN leka med eller använda högtryckstvätt. Sikta ALDRIG spraypistolen mot människor, djur eller växter. Säkra INTE pistolen i öppet läge. Lämna INTE spraypistolen oövervakad medan maskinen körs. Använd ALDRIG en spraypistol som inte har ett utlösarlås eller ett utlösarskydd på plats och som fungerar. Anslut ALDRIG högtrycksslang till munstyckesförlängningen.

VARNING! Kontakt med ljuddämparen kan orsaka brännskador som kan leda till allvarliga olyckor. Vidrör INTE varma ytor och UNDVIK varma avgaser. Låt maskinen svalna innan du rör den.

VARNING! Generatorspänningen leder till elstöt eller utbränning, vilket kan leda till allvarlig skada eller döden. Spraya ALDRIG nära en strömkälla.

Munstycken Bild 9

Spraytoppar kan förändras medan vattentrycket körs, när väl spraypistolens avlösare är låst.

Att byta spraytips.

1. Dra tillbaka kragen på snabbkopplings och dra strömsprut tipsa. Förvara spraytipparna i hål som finns på handtaget.
2. Välj önskad sprutspetsen:
   - För känsliga sköljning (lägre tryck och högre flöde), väljer vit 40 ° sprutspetsen(**A**).
   - Vid generell sköljning (mediumtryck och mediumflöde), välj grön 25° (**B**) eller gul 15° sprutspets (**C**).
   - För maximal sköljning (högre tryck och lägre flöde), väljer rött 0 ° sprutspetsen (**D**).
   - För att ansöka tvättmedel, väljer svart tvättmedel sprutspetsen (**E**).
3. Dra tillbaka på kragen, sätter nya sprutspetsen och släpp kragen. Dra i slangen för att säkerställa att den är säker.

Användningstips

- För mest effektiv rengöring, hålla sprutspetsen 20 till 61 cm (8-24 tum) bort från städ-ytan.
- Om du får munstycket så nära, speciellt med hjälp av en högtryckssprutspets, kan du skada ytan som rengörs.
- KOM INTE närmare än 15 cm (6 tummar) vid rengöring däck.

Användning an tvättmedel Bild 4

VARNING! Kemikalier kan orsaka brännskador eller dödsfall, eller allvarliga olyckor. Använd INTE vätskor baserade på kaustiksoda med högtryckstvätt . Använd ENDAST säkra detergentmedel och såpor i högtryckstvätt . Följ tillverkarens instruktioner.

För att ansöka tvättmedel, följ dessa steg:

1. Placera tvättmedel sifonsröret (**J**) i diskmedelsbehållaren.
2. Installera svart tvättmedel sprutspetsen.

MEDDELANDE Tvättmedel kan inte tillämpas med högtryckssprutspetsar (Vit, Grön, Gul eller Röd).

3. Spruta rengöringsmedel på en torr yta, med början vid nedre delen av området som ska tvättas och arbeta uppåt, med långa, jämna, överlappande drag.
4. Tillåt tvättmedel till "blöt i" per tvättmedelstillverkarens anvisningar innan tvätt och sköljning.

OBS Spola rengöringsmedel sifonsystemet efter varje användning genom att placera röret i en hink med rent vatten, sedan köra högtryckstvätt med svart sprutspetsen i 1-2 minuter.

Not for reproduction

Högtryckstvätt Sköljning

Till sköljning:

1. Ta bort svarta tvättmedel munstycket från munstycket förlängning.
2. Välj och installera högtryckssprutspetsen.

VARNING! Reaktionen ifrån spraypistolen kan göra så att du faller och kan resultera i dödsfall eller allvarlig olycka. Använd högtryckstvätt på en stabil yta. Var extremt noga om du måste använda högtryckstvätt ifrån en stege, ställning eller någon liknande plats. Håll noga i spraypistolen med båda händerna när du använder högtrycksspray för att undvika skador när pistolen slår bakåt.

3. Lägg till högtrycksspray på en liten yta och kontrollera så den inte får skador. Om inga skador upptäcks, fortsätt sköljningen.
4. Börja på toppen av området som ska sköljas, arbeta ner med samma överlappande drag som du använde för rengöring.

Automatiskt kylningssystem (Termisk lättnad)

Cirkulerande vatten i pump kan nå temperaturer över 51 °C (125 °F) om det körs i högtryckstvätt i 35 minuter utan att man trycker på pistolens avtryckare. Systemet kopplar för cool pumpen genom **urladdning varmt vatten på marken.**

Stopp Högtryckstvätt

1. Släpp pistolen avtryckare och låt motorn gå på tomgång i två minuter.
2. Flytta gasreglaget till SLOW (🐢) läge.
3. Vrid motorströmbrytaren till OFF (0) läge.
4. Flytta bränslespaken till OFF (⊘) läge.
5. Peka ALLTID sprutpistolen åt säkert håll, tryck på den röda knappen och pressa sprutpistolens utlösare för att släppa högtrycket, varje gång du stoppar motorn.

VARNING! Spraypistolen har högt vattentryck i, oavsett om motorn är avstannad och vattnet bortkopplat, vilket kan resultera i allvarlig olycka. Håll högtrycksslangen ansluten till pumpen och spraypistolen medan systemet är under tryck. Rikta ALLTID spraypistolen i en säker riktning, tryck på den röda knappen och krama spraypistolens avtryckare för att avge högtryck, varje gång du stannar motorn.

Efter varje användning

Vatten får inte finnas kvar i enheten under längre tider. Sediment och mineraler kan fästa på pumpdelarna och låsa fast pumpens rörelser. Följ dessa procedurer efter varje användning:

1. Stäng av vattentillförseln, och låt motorn svalna.
2. Koppla av slangen från pistol och uttag på pumpen. Dränera vattnet ifrån slangen, pistolen och munstyckesförlängningen.
3. Placera spraytips och slang på handtaget. Placera sprutpistolen och munstyckets förlängning i trådform.
4. Töm pumpen av alla vätskor genom att dra rekyl handtaget ungefär sex gånger.
5. Bevara enhet i en ren och torr plats.

OBS Om lagring i mer än 30 dagar, se *Lagring*.

VARNING! Bränsle och bränsleångor är extremt brandfarliga och explosiva och kan leda till brännskador, brand eller explosion med döddsfall eller allvarlig personskada som följd. När man förvarar bränsle eller utrustning med bränsle i tanken, ska de inte vara i närheten av ugnar, vattenvärmare eller maskiner med kontrollampor eller andra antändningskällor, eftersom de kan antända bränsleångor.

Underhåll

Underhållschema

Följ timme eller kalenderintervallerna, beroende på vilket som inträffar först. Service fordras oftare vid drift i svåra förhållanden.

Första 5 timmar
• Byt motoroljan
Varje 8 timmar eller dagligt
• Rengör skräp
• Kontrollera motoroljas nivå
Varje 25 timmar eller årligt
• Rengör motorns luftfilter och förfiltret[1]
Varje 50 timmar eller årligt
• Byt motorolja
• Service av avgassystem
Årligt
• Byt tändstift
• Byt motorluftfiltret och förfiltret
• Service av bränslesystem
• Service av kylsystem[1]

[1] Tjänsten oftare i smutsiga eller dammiga förhållanden.

Allmänna rekommendationer

Ett regelbundet underhåll förbättrar prestandan och förlänger högtryckstvätt s livslängd. Besök en av Briggs & Stratton godkänd serviceverkstad för service. Låt INTE barn rengöra eller underhålla utan någon uppsikt.

Högtryckstvätt s garanti täcker inte punkter som beror på användarens vanvård eller slarv. För att få full valuta från garantin, måste operatören hålla högtryckstvätt enligt instruktionerna i denna manual, inklusive korrekt lagring som beskrivs i Lagring.

⚠ **VARNING!** För att säkerställa maskinsäkerhet, använd endast originalreservdelar från tillverkaren eller har godkänts av tillverkaren. Om du har frågor om utbyte av komponenter på din högtryckstvätt, besök vår hemsida på **BRIGGSandSTRATTON.COM**.

EU-steg V: CO2-värden

CO2-värden av typgodkända motorer Briggs & Stratton kan hittas på BriggsandStratton.com genom att skriva CO2 i sökfältet.

Not for Reproduction

Tvättmedelssifon kontrolleringsboll

Ibland kan kontrollkulan i sifonsystemet för rengöringen att fastna vid förvaring, torkad tvål, eller mineraler i vattnet. Kontrollkulan kan frigöras på följande sätt:

1. Stäng av vattentillförseln
2. Med motorn och trycket frigörs från systemet, ta bort tvättmedel suga slangen från hullingförsedd montering på pumpen.
3. Med hjälp av en fast, trubbigt föremål 2mm (7/64 ") i diameter eller mindre, med minst 25,4 mm (1") lång, såsom en insexnyckel, långsamt in föremål i taggtråds montering tills du möter motstånd. För in föremålet i fästet tills du möter motstånd. Motståndet är kontrollkulan.
4. Tryck försiktigt ner tills du känner att kulan flyttar sig något, tryck inte mer än 3 mm (1/8"). Lätt tryck kan behövas för att frigöra kulan.
5. Upprepa steg 4 och 5 om det behövs.
6. Sätt tillbaka tvättmedels sifonslang på hull montering.
7. Behandla med Pump Saver (pumpbeskyddare) enligt beskrivningen i *Skydda pumpen* under lagring för att förhindra upprepning.

Sprutmunstyckets Underhåll Bild 4

Rengör spraytoppen för att inte få inkorrekt pumptryck p.g.a. ihopkladdad spraytopp:

1. Stäng av vattentillförseln.
2. Ta bort munstycket från slutet av munstycke förlängning.
3. Använd en liten gem för att frigöra främmande material som täppar eller begränsar sprutmunstycket (**B**).
4. Sätt tillbaka sprayspetsen i munstycksförlängningen.

O-Rings Underhåll Bild 10

Användandet av smörjmedel (petroleum eller syntetiskt fett) hjälper till att sätta O-ringar och förbättrar tätningarna. Smörj o ringar innan montering trädgårdsslang på pumpen(**A**), högtrycksslang(**B**), spraypistol (**C**), och munstycke förlängning(**D**).

Köp ett underhållskit för o-ringar genom att kontakta Briggs & Strattons godkända serviceverkstad. Se instruktionsbladet som medföljer kittet för att serva din enhets o-ringar. Reparera ALDRIG läckande anslutningar med tätning av något slag. Byt ut o-ringen eller tätningen.

Servicedelar

O-Ring underhållssats 705002
Inloppsvattenskärm B2384GS
Motorolja Flaska 100005E
PumpSaver 6039

Lagring

Om du inte planerar att använda högtryckstvätt under 30 dagar, måste du förbereda motorn och pumpen för förvaring.

Att Skydda Pumpen

För att skydda pumpen ifrån skador som orsakas av mineralavlagringar eller frysningar, använd PumpSaver (pumpskyddare) för att förebygga frysskador, samt smörj kolvar och tätningar.

OBS Underlåtenhet att skydda enheten från frysning temperaturer skadar pumpen och göra den obrukbar. Frysskador täcks inte av garantin.

Skydd bränslesystemet

Bränslet kan bli inaktuellt vid förvaring under 30 dagar. Inaktuellt bränsle orsakar surt och gummiavlagringar att bildas i bränslesystemet eller på viktiga förgasardelar.

Det är inte nödvändigt att tappa ut bensin från motorn om en bränslestabilisator tillsätts enligt anvisningarna. Kör motorn under 2 minuter för att cirkulera stabilisatorn genom bränslesystemet innan den ska förvaras.

Om bensinen i motorn inte har behandlats med en bränslestabilisator, måste den tappas ut i en godkänd behållare. Kör motorn tills den stannar av brist på bränsle. Vi rekommenderar att man använder bränslestabilisator i förvaringsbehållaren för att bränslet ska förbli färskt.

Andra lagringstips

1. Förvara INTE bränsle från en säsong till en annan om det inte har behandlats som beskrivits i *Skydd bränslesystem .*
2. Täck enhet med ett lämpligt skyddshölje som inte behålla fukt.

VARNING! Lagerskydd kan orsaka brännskador eller dödsfall, eller allvarliga olyckor. Lägg INTE ett förvaringsskydd över en varm generator. Låt utrustningen svalna tillräckligt länge innan du lägger ett skydd över den.

3. Bevara enhet i en ren och torr yta.

Not for Reproduction

Felsökning

Problem	Orsak	Korrigering
Pumpen har följande problem: underlåtenhet att producera tryck, oberäkneligt tryck, tjattrande, tryckförlust, låg vattenvolym.	1. Lågtrycks munstycke installerad. 2. Vatteninlopp är blockerat. 3. Otillräcklig vattenförsörjning. 4. Tilloppsslangen är böjd eller läckande. 5. Igensatt tilloppsslangen skärm. 6. Vattenförsörjning är över 38 ° C (100 ° F). 7. Högtrycksslangen är blockerad eller läcker. 8. Spraypistolsläckor. 9. Sprutspetsen är blockerad.	1. Ersätt med högtrycks sprutspetsen. 2. Rensa inlopp. 3. Sörj för gott vattenflöde. 4. Räta inloppsslang, läckage lapp. 5. Kontrollera och rengör tilloppsslangen skärm. 6. Ge svalare vattenförsörjning. 7. Rengör stupstock i utloppsslang, ersatt om läckande. 8. Ersätt spraypistol. 9. Rengör spraytips.
Tvättmedel inte blanda med spray.	1. Tvättmedels sifonrör är inte nedsänkt. 2. Tvättmedels sifonrör är tilltäppt eller sprucken. 3. Högtrycks munstycke installerad. 4. Kontrolleringsbollen fastnad i tvättmedels sifonsystem.	1. Infoga tvättmedels sifonrör i tvättmedlet. 2. Rengör eller ersätt tvättmedels sifonrör. 3. Ersätt med svart sprutspets. 4. Frigör kontrollkulan för detergentsifonen.
Motorn går bra på obelastad men "mossar" när lasten läggs.	Motorvarvet är för långsamt.	Flytta gasreglaget till FAST ( ) läget.
Motorn startar inte; stängs under drift eller startar och går ojämnt.	1. Motorväxling i OFF (0) läge. 2. Låg oljenivå. 3. Slut på bränsle. 4. Tändkabeln inte är ansluten till tändstiftet. 5. Översvämmad.	1. Ställ motorströmbrytaren till ON (I) läge. 2. Fyll vevhuset till rätt nivå. 3. Fyll bränsletanken. 4. Ansluta kabeln till tändstiftet. 5. Vänta 5 minuter och åter vev motorn.

För alla andra frågor, se en Briggs & Stratton auktoriserade återförsäljare.

Not for Reproduction

Specifikationer

Model		020740-00	020741-00
Högsta tillåtna tryck	MPa/BAR/PSI	23.4/234/3,400*	22.1/221/3,200*
Maxflöde	LPM/GPM	11.0/2.9*	11.0/2.9*
Nominellt tryck och flöde	MPa/BAR/PSI @ LPM/GPM	21.4/214/3,100 @ 8.7/2.3*	19.3/193/2,800 @ 8.3/2.2*
Maximal temperatur vattentillförsel	°C/°F	38/100	38/100
Förflyttning	cc/cu. in.	208/22.69	208/22.69
Tändstiftsgap	mm/in.	0.76/0.030	0.76/0.030
Bränslekapacitet	liter/Qt.	2.8/3.0	2.8/3.0
Oljekapacitet	liter/Ounces	0.6/20	0.6/20
Ljud-tryck @ 3 m	dBA	94§	94§

Kraftrangeringar: Hela kraften för enskilda modeller bensinmotorer är märkt i enlighet med SAE (Autoingenjörernas förbund) kod J1940 Small Engine Power & Vridmoment Rating ordningen, och har fått betyget i enlighet med SAE J1995. Vridmomentvärden härleds vid 2600 RPM för de motorer som har ”rpm” angivet på märkningen och 3060 RPM för alla hästkraftvärden härleds vid 3 600 RPM. Bruttoeffektkurvorna kan ses se på www.BRIGGSandSTRATTON.COM. Nettoeffektvärdena tas med avgas- och luftrenare installerade, medan däremot bruttoeffektvärdena samlas in utan dessa tillbehör. Motorns verkliga bruttoeffekt blir högre än motorns nettoeffekt och påverkas bl.a. av miljömässiga arbetsförhållanden och variationer i olika motorer. Med tanke på det breda utbudet produkter i vilka motorer monteras, är det inte säkert att bensinmotorn utvecklar den klassificerade bruttoeffekten när den när den körs i en viss utrustning. Skillnaden beror på ett antal faktorer, bland annat, men inte begränsat till olika motordelar (luftrenare, avgassystem, laddning, kylning, förgasare, bensinpump osv.), begränsning i tillämpningen, miljömässiga körförhållanden (temperatur, luftfuktighet, höjd över havet) och variationer i olika motorer. På grund av tillverknings- och kapacitetsbegränsningar kan Briggs & Stratton ersätta en motor med högre märkeffekt för denna motor.

* Per EN 60335-2-79: 2012.

§ Mätt sunda värderingar i enlighet med Tasmaniens miljöledning och föroreningskontroll (Diverse ljud) Förordningar.

SV

BRIGGS & STRATTON GARANTIPOLITIK

BEGRÄNSAD GARANTI

Briggs & Stratton garanterar att under den garantiperiod som specificeras nedan, kommer det att reparera eller byta ut, utan avgift, eventuella felaktiga delar vad gäller material eller arbete eller både och. Köparen står själv för transportkostnaden för produkt som lämnats in för reparation eller utbyte. Garantin gäller under nedan angivna perioder och enligt nedan angivna villkor. För garantiservice, använd närmaste auktoriserade serviceverkstad, som återfinns på vår karta över närmaste återförsäljare på BRIGGSandSTRATTON.COM. Köparen måste kontakta den auktoriserade servicehandlaren och sedan göra produkter tillgängliga för den auktoriserade servicehandlaren för inspektion och test.

Det finns ingen annan uttrycklig garanti. Förstådda garantier, däribland säljbarhet eller lämplighet för ett visst ändamål, är begränsade till garantiperioden som anges nedan, eller i den utsträckning som lagen tillåter. **Ansvar för skador eller följdskador är uteslutna i den utsträckning uteslutning är tillåtet enligt lag.** Vissa stater eller länder tillåter inte begränsningar av hur länge en underförstådd garanti varar, och vissa stater eller länder tillåter inte, att ovanstående begränsning uteslutning eller begränsning av tillfälliga skador eller följdskador och undantag inte gäller för dig. Denna garanti ger dig specifika juridiska rättigheter och du kan även ha andra rättigheter som varierar från stat till stat eller land till land.**

GARANTIPERIOD

Sak	Konsumentbruk	Handelsbruk
Utrustning	24 månader	3 månader
Motor*	24 månader	3 månader
Batteri (om utrustad)	3 månader	Ingen

***** Gäller endast Briggs & Stratton-motorer. Motorer från annan tillverkare än Briggs & Stratton omfattas av den aktuella tillverkarens garantier. Utsläppsrelaterade komponenter omfattas av meddelandet om utsläppsgaranti.

****** I Australien - Våra varor kommer med garantier som inte kan undantas enligt australiensisk konsumentlagstiftning. Du har rätt till en ersättning eller återbetalning vid ett betydande fel och till kompensation vid annan rimlig förutsebar förlust eller skada. Du har även rätt till att få varorna reparerade eller utbytta om varorna inte är av acceptabel kvalitet och felet inte uppgår till ett betydande fel. För garantiservice, hitta närmaste auktoriserade servicehandlare på vår karta för att hitta servicehandlare, på, eller genom att ringa 1300 274 447, eller genom att skicka e-post eller brev till salesenquires@briggsandstratton.com.au, Briggs & Stratton Australia Pty Ltd, 1 Moorebank Avenue, NSW, Australia, 2170.

Garantiperioden börjar dagen för det första inköpet av en privat kund eller företagskund. "Privat bruk" avser personligt bruk i hemmet av privatperson. "Kommersiellt bruk" avser allt annat bruk, inklusive affärsrelaterat bruk, bruk i näringsverksamhet eller uthyrning. Då produkten en gång varit i kommersiellt bruk betraktas produkten fortsättningsvis som kommersiell i garantisammanhang.

Spara inköpskvittot. Om inköpskvittot inte kan uppvisas vid yrkan på garantireparation, kommer produktens tillverkningsdatum att användas för att bestämma garantiperioden. Produkter från Briggs & Stratton behöver inte registreras för att du ska ha rätt till garantiservice.

OMKRING DIN GARANTI

Garantiservice tillhandahålls endast genom Briggs & Stratton auktoriserade verkstäder. Denna garanti täcker endast fel i material och/eller tillverkning. Den täcker inte skador orsakade av felaktig användning eller missbruk, undermåligt underhåll eller reparation, normalt slitage eller ej godkänt bränsle.

Felaktig användning och missbruk - Korrekt, avsedd användning av denna produkt är beskrivet i bruksanvisningshandboken. Att använda produkten på annat sätt än vad som beskrivs i användarmanualen eller använda produkten efter att den skadats, gör garantin ogiltig. Garanti medges inte om produktens serienummer har avlägsnats eller produkten har modifierats på något sätt eller produkten bevisligen har missbrukats t.ex. slag eller vatten/kemiska korrosionsskador.

Felaktigt underhåll eller reparation - Denna produkt måste underhållas enligt de förfaranden och tidsplaner som finns i bruksanvisningen, och servas eller repar använder äkta Briggs & Stratton delar eller motsvarande. Skador orsakade av bristande underhåll eller användning av icke-originaldelar täcks inte av garantin.

Normalt slitage - Som de flesta mekaniska anordningar, är din enhet utsätts för slitage även när underhålls. Garantin omfattar inte reparationer då normal användning lett till att en del av eller hela produktens livslängd har tagit slut. Underhålls- och slitageartiklar som filter, remmar, skär och bromsklossar (motorns bromsklossar täcks) täcks inte av garantin endast på grund av slitageegenskaperna, såvida inte orsaken beror på fel i material eller tillverkning.

Fadd eller Icke godkända Bränsle- För att kunna fungera fullständigt kräver denna produkt färskt bränsle som uppfyller de kriterier som anges i bruksanvisningen. Skada på motor eller utrustning orsakad av gammalt bränsle eller användning av icke-godkända bränslen (t.ex. blandningar med E15 och E85) omfattas inte av garantin.

Andra undantag - Denna garanti utesluter skador på grund av olycka, missbruk, modifikationer, förändringar, felaktig service, frysning eller kemisk försämring. Bilagor eller tillbehör som inte fanns med i originalförpackningen med produkten är också undantagna. Det finns ingen garantitäckning för utrustning som används för primär ström istället för anläggningsström eller för utrustning som används till livräddning. Den här garantin omfattar inte använda, rekonditionerade eller begagnade enheter, eller demonstrationsutrustning och -motorer. Garantin omfattar inte skador eller fel p.g.a. force majeure eller andra händelser utom tillverkarens kontroll.

80010169_SV Rev C

Not for Reproduction

Yaliyomo

Usalama na Alama za kuelekeza 4
Maelezo ya Vifaa 5
Kuunganisha 5
Vipengele na Vielekezi 5
Operesheni 5
Udumishaji. 8
Kuhifadhi 9
Utatuaji wa Matatizo 10
Maelezo ya Kina 10
Udhamini 11

Usalama na Ishara za Kuelekeza

Alama ya tahadhari ya usalama inaonyesha hatari ya majeraha inayowezekana. Ishara ya usalama inaweza kutumika kuwakilisha aina ya hatari. **ONYO** inaonyesha athari ambayo isipoepukwa, *inaweza* kusababisha kifo au majeraha makubwa. **TAHADHARI** inaonyesha athari ambayo isipoepukwa, *inaweza* kusababisha majeraha madogo au ya wastani. ***ILANI*** huashiria maelezo yanayozingatiwa kuwa muhimu, lakini hayahusiani na hatari.

Usiwahi kuelekeza mkono wa kunyunyizia upande wako, wa watu wengine au wanyama.

Usiwahi kunyunyizia karibu na chanzo cha umeme au kifaa chenyewe. Mashine hii haifai kutumika na watu (wakiwemo watoto) walio na upungufu wa kimwili, uwezo wa hisia au kiakili, au ukosefu wa uzoefu na maarifa ila tu unaposimamiwa na kupewa maagizo kuhusu matumizi salama ya mashine na uelewe hatari zinazohusika.

ONYO!

- Mashine hii imeundwa ili itumie sabuni au ditajenti ya kusafishia iliyotolewa au kupendekezwa na mtengenezaji. Utumiaji wa sabuni/ditajenti au kemikali zingine huenda ukaathiri pakubwa usalama wa mashine hii.
- Jeti za shinikizo la juu huenda zikawa hatari zikitumiwa vibaya. Jeti ile haipaswi kuelekezwa kwa watu, vifaa vitumiavyo umeme vilivyo umemeni au mashine hii yenyewe.
- Usitumie mashine hii pahali ambapo watu wepo isipokuwa kama wamevalia nguo za usalama.
- Usielekeze jeti kwako au kwa wengine kwa minajili ya kusafishia nguo au viatu.
- Hatari ya kulipuka – Usifukize maji maji yanayoshika moto.
- Vifaa vya kusafishia vinavyotumia shinikizo la juu havipaswi kutumiwa na watoto au wasio na uzoefu wala ujuzi wa kuvitumia.
- Mipira ya maji ya shinikizo la juu, vishikiliaji na visitiri ni muhimu kwa usalama wa mashine hii. Tumia mipira ya maji, vishikiliaji na visitiri vilivyopendekezwa na mtengenezaji.
- Ili uhakikishe usalama wa mashine, tumia vigeuzi asilia vinavyotoka kwa mtengenezaji au kuidhinishwa na mtengenezaji.
- Maji yaliyobubujika kupitia kwenye vizuia mabubujiko yanayorudi nyuma huchukuliwa kuwa yasiyobebeka.
- Usitumie mashine hii ikiwa au sehemu muhimu za mashine hii zimeharibika, k.mf. vyombo vya usalama, mipira ya maji ya shinikizo la juu, bunduki ya kikabaji.
- Pasipo na ufunguo wa kuwashia au betri, ukatizaji unaweza kufanywa kwa njia nyingine sawa na zile.
- Usitumie mashine zilizowezeshwa na injini ya mwako ndani ya nyumba isipokuwa kama uingizaji hewa wa kutosha umechunguzwa na mamlaka za kazi za kitaifa.
- Usitumie mashine zilizowezeshwa na injini ya mwako ndani ya nyumba isipokuwa kama uingizaji hewa wa kutosha umechunguzwa na mamlaka za kazi za kitaifa.
- Hakikisha kuwa uchafu wowote wa ekzosi haupo kwenye maeneo ya upumuaji hewa.
- Mafuta/Fueli isiyokubalika haifai kutumiwa kwa sababu huenda ziwe hatari sana.
- Swichi ya injini itakuwa katika hali ya OFF (0) wakati wa usafishaji au matengenezo na wakati wa kubadilisha sehemu.

Not for Reproduction

SW

Lebo ya Onyo Kielelezo 1

Sehemu ya onyo inawekwa kwenye mtambo wako ili kukufahamisha kuhusu hatari za usalama zinazoweza kufanyika. Lebo ikiharibiwa au haisomeki, ibadilishe kwa kuwasiliana na muuzaji wa Briggs & Stratton katika eneo lako ili upate ingine mpya.

Maelezo ya Mawasiliano ya Ofisi ya Ulaya

Ukiwa na maswali kuhusiana na mafukizo ya Ulaya, tafadhali wasiliana na ofisi yetu ya Ulaya kupitia:

Max-Born-Straße 2, 68519 Viernheim, Ujerumani

Maelezo ya Vifaa

Soma mwongozo huu kwa makini na ujijuze kuhusu kioshaji cha presha. Jua matumizi yake , mapungufu yake, na hatari zozote zinazohusika. Hifadhi maelekezo haya ya kiasili kwa ajili ya kumbukumbu za baadaye.

Mfumo huu wa ubora wa juu wa makazi unayo magurudumu ya sentimita 25.4 (10”) , na pampu ya jira ya cam iliyo na pistoni za chuma cha pua, mfumo otomatiki wa kupoza, mfumo wa kivuta kitakasaji, vidokezo chapu za kuunganisha mnyunyizo, mpira wa maji mzito upatao mita 9.1 m (30’), na zaidi.

Kila jitihada imefanyika ili kuhakikisha kuwa taarifa katika mwongozo huu ni sahihi na wa kisasa. Hata hivyo, tunahifadhi haki ya kubadilisha, kurekebisha, au vinginevyo kuboresha bidhaa hii na waraka huu wakati wowote bila arifa ya mapema.

ILANI Kama una maswali kuhusu matumizi, uliza mtu anayeuza ama kituo cha huduma kilichohitimu. USIWAHI kutumia mashine haya yakiwa na sehemu zilizovunjika au zinazokosekana, au bila ya sehemu yake inayoyafunika au vifuniko. USILENGE kifaa chochote cha usalama katika mashine hii. USIBADILISHE kioshaji kwa presha kwa njia yoyote ile. Vifaa hivi viliundwa kutumiwa na bidhaa za nguvu na zilizoidhinishwa za Briggs & Stratton **PEKEE**

Kusafirisha

Wakati unasafirisha vifaa na gari au trela, MWAGA mafuta kutoka kwa tenki au zima valvu ya mafuta, kama unayo, iwe katika nafasi ya OFF (0). USIWEKE injini au mitambo katika hali ambayo itasababisha mafuta kumwagika.

Uunganishwaji

Ambatisha Kipini Takwimu 2 3

1. Weka mpini (**2, A**) kwenye nguzo na lainisha mashimo.
2. Ingiza komeo za gari (**2, B**) kupitia mashimo ndani ya kitengo, shikanisha na mpira wa plastiki (**2, C**) na ukaze.
3. Ambatisha vibano vya springi ya chuma (**3,A**) kwa kuweka komeo za kukaza (**3,B**) kwenye mashimo yaliyo upande wa kushoto wa mpini (unaoangalia upande wa mbele wa kifaa). Ambatisha vifundo vya plastiki (**3,C**) na kukaza.
4. Ingiza vitanzi vya mpira (**3,D**) kwenye mashimo ya mpini.

ILANI Ili kuweka kwa urahisi, kwanza weka vitanzi vya mpira kwenye maji ya sabuni.

Vipengele na Vidhibiti Takwimu 4

A	Mpira wa Maji wa Presha ya Juu	**L**	Kuvuja kwa Mafuta(oil)
B	Vidokezo vya Mnyunyizo	**M**	Kujaza Mafuta(oil)
C	Kichujio cha Hewa	**N**	Swichi ya Mtambo
D	Pampu	**P**	Kiwashi cha Waya
E	Sehemu ya Kutolea Presha ya Juu	**R**	Valvu ya Mafuta
F	Sehemu ya Kuingizia Maji	**S**	Leva ya Kusakama
G	Sehemu ya Onyo	**T**	Leva ya Throto
H	Mfumo Otomatiki wa Kupoza	**U**	Tangi la Mafuta
J	Neva ya Kufyonza Sabuni	**V**	Kirefusho cha Pua Kilicho na Unganisho la Haraka
K	Lebo ya Utambulisho	**W**	Sehemu ya mbele ya Mnyunyizo

Operesheni

Mapendekezo ya Mafuta Kielelezo 5

Tunapendekeza utumie oili Zilizothibitishwa zenye Dhamana za Briggs & Stratton kwa utendaji bora. Sabuni zilizo na mafuta za aina nyingine ya ubora wa juu zinakubaliwa kama zimewekwa kwa makundi ya huduma SF, SG, SH, SJ au zaidi. USITUMIE nyongeza maalum.

Joto ya nje huamua mnato sahihi wa mafuta unaotumika kwa injini. Tumia chati kuchagua mnato bora kwa ajili ya joto ya nje inayotarajiwa.

* Chini ya 4°C (40°F) matumizi ya SAE 30 itasababisha ugumu wakati wa kuwasha.

** Zaidi ya 27°C (80°F) matumizi ya 10W30 yanaweza kusababisha kuongezeka kwa matumizi ya mafuta. Angalia kiwango cha oili mara kwa mara.

Kuchunguza/Kuongeza Mafuta ya Injini Takwimu 4 6

Kiwango cha mafuta kinafaa kukaguliwa kabla ya kila matumizi au angaa kila baada ya saa 8 za operesheni. Dumisha kiwango cha mafuta.

1. Hakikisha mashine inayoosha na shinikizo iko kiwango laini.
2. Safisha eneo karibu na sehemu ya kuongeza mafuta (**4,M**) na utoe kifuniko cha sehemu hiyo ya kuongezea mafuta.
3. Hakikisha mafuta yamefika hadi kiwango cha kufurika (**6,A**) kwenye sehemu ya kuweka mafuta.
4. Ikiwa inahitajika, weka mafuta polepole kwenye sehemu ya kuweka mafuta. Angalia kiwango cha mafuta mara kwa mara, jaza hadi kiwango cha kufurika.

ILANI Pumzika ili kuruhusu mafuta kutulia. Pangusa ufito wa kuingiza hadi kuwa safi kila wakati unachunguza kiwango cha mafuta. USIZAJE kufurika.

5. Sawazisha na ukaze kifuniko cha mafuta.

ILANI USIJARIBU kuzungusha au kuwasha injini kabla ijahudumiwa vizuri na mafuta yaliyopendekezwa. Hii inaweza kuharibu injini.

⚠ **TAHADHARI** Epuka mgusano wa ngozi na oili ya mtambo iliyotumika kwa mda mrefu. Mafuta ya gari yaliyotumiwa yamegunduliwa kusababisha saratani ya ngozi katika wanyama fulani kule maabarani. Safisha kwa kina maeneo yaliyo na jeraha au wazi kwa sabuni na maji.

Not for Reproduction

WEKA MBALI KUTOKA KWA WATOTO. USICHAFUE. LINDA RASILIMALI. RUDISHA MAFUTA YALIYOTUMIKA KWA VITUO VYA KUKUSANYA.

Ongeza Mafuta Takwimu 7

Mafuta lazima yakidhi mahitaji haya:

- Petroli iliyo safi, mbichi na isiyo na madini.
- Kima cha chini cha 91 RON (87 octane/87 AKI). Kwa mwinuko wa juu, angalia *Mwinuko wa Juu*.
- Petroli iliyo na hadi asilimia kumi ya ethanoli (gasohol) inakubalika.

ILANI Matumizi ya mafuta ambayo haijaidhinishwa inaweza kuharibu mashine inayoosha na shinikizo na inafuta udhamini. USITUMIE petroli ambayo haijaidhinishwa kama vile E15 na E85. USICHANGANE mafuta katika petroli au urekebisha injini itumie mafuta tofauti. Ili kulinda mfumo wa mafuta dhidi ya uundaji wa gamu changanya kidhibiti cha mafuta wakati unapokuwa ukiongeza mafuta kwenye mashine yako. Angalia *Hifadhi*. Mafuta yote ni tofauti. Ukipata matatizo ya kuwasha au utekelezaji baada ya kutumia mafuta, badilisha mafuta unayotumia kwa muuzaji mwingine au badilisha kampuni. Injini hii imethibitishwa kutumia petroli. Mfumo wa udhibiti wa utoaji moshi wa injini hii ni EM (Marekebisho ya Injini).

ONYO! Mafuta na mvuke wake vyote vinaweza kuwaka moto na kulipuka na hivyo basi kusababisha kuungua, moto au milipuko inayoweza kusababisha kifo au majeraha mabaya. Zima injini ya kioshaji cha presha na uiwache ipoe kwa angalau dakika mbili kabla ya kutoa kifuniko cha mafuta. Fungua kifuniko pole pole ili kutoa presha iliyo kwenye tenki. Jaza tangi la mafuta ukiwa nje ya nyumba. USIJAZE tenki kupita upeo yake. Wacha nafasi kwa ajili ya upanuzi wa mafuta. Kama mafuta imemwagika, subiri hadi iwe mvuke kabla ya kuanza injini. Weka mafuta mbali na cheche, moto ulio wazi, taa ya kujaribia, joto, na vyanzo vingine vya moto. Angalia mistari ya mafuta, tenki,kofia na sehemu za kuunganisha mara nyingi kwa nyufa au mtiririko. Badilisha kama inabidi. USIWASHE sigara au moshi.

1. Safisha eneo karibu na kifuniko cha mafuta, toa kifuniko.
2. Polepole, weka fueli safi, ISIYO NA RISASI kwenye tangi la fueli. Kuwa mwangalifu usijaze hadi kufurika. Ili kuruhusu upanuzi wa fueli, usijaze kupita sehemu ya chini ya shingo la tangi.
3. Weka kifuniko ya mafuta na uwache mafuta yote yaliomwagika yawe mvuke kabla uwashe injini.

Mwinuko wa Juu

Kwa miinuko zaidi ya mita 1524 (futi 5,000), Kima cha petroli chini yaa 89 RON) (85 octane/85 AKIkinakubalika. Ili ufuate sheria za kuzalisha uchafu, marekebisho ya mwinuko wa juu unahitajika. Operesheni bila marekebisho haya yatasababisha upungufu kwa utekelezaji, kuongezeka kwa matumizi ya mafuta, na kuongezeka kwa uzalishaji wa uchafu. Angalia muuzaji wa Briggs & Stratton aliyethibitishwa kwa maelezo zaidi kuhusu marekebisho ya miinuko ya juu. Operesheni ya injini katika sehemu za milimani zilizo chini ya mita 762 (2,500 ft.) pamoja na mkoba wa sehemu za milima ya juu haipendekezwi.

SW

Eneo la Kioshaji cha Presha Takwimu 8

Sumu ya Kaboni Monoksidi

ONYO! Ekzosi ya injni huwa na monksidi ya kaboni, gesi ya sumu inayoweza kukuua ndani ya dakika chache. HUWEZI kuinusa, kuiona, au hata kuiramba. Hata kama huwezi kunusia moshi unaotolewa, bado unaweza kukumbana na gesi ya Carbon Monoxide. Tumia bidhaa hii NJE PEKEE mbali na madirisha, milango na matundu ili kupunguza hatari ya gesi ya kaboni monoksidi kukusanyika na uwezekano wa kuwa inasambazwa kuelekea maeneo ya nje. Weka ving'ora vya Carbon Monoxide vinavyoendeshwa betri au ving'ora vya Carbon Monoxide vya kuchomekwa vilivyo na chelezo cha betri kulingana na maelekezo ya mtengenezaji. Kamsa za moshi haziwezi kugundua gesi ya kaboni monoksidi. USITUMIE bidhaa hii ndani ya nyumba, gereji, sehemu ya nyumba iliyo chini ya ardhi, chumba kidogo sana, vibanda, au nafasi zingine hata kama unatumia vipepeo au milango zilizofunguliwa na madirisha za kuingizia hewa. Kaboni monoksidi inaweza kujaa haraka katika nafasi hizi na inaweza tuwama kwa masaa, hata baada ya bidhaa hii imezimika. DAIMA weka bidhaa hii katika mwelekeo ambao upepo unavuma na elekeza eksozikutoka nafasi zilizojazwa. Ukianza kujisikia mgonjwa, kizunguzungu, au dhaifu wakati unatumia bidhaa hii, tafuta hewa safi MARA MOJA. Mwone daktari. Unaweza kuwa na sumu ya kaboni monoksidi.

Hatari ya Moto

ONYO! Joto/gesi zinazotolewa zinaweza kusababisha kuwashwa kwa moto, vibanda au uharibifu wa tangi ya mafuta na hivyo basi kusabaisha moto, na kuishia kuleta vifo au majeraha mabaya. Ruhusu nafasi ya angalau mita 1.5 (futi 5) katika pande zote za kioshaji cha pressure ikiwemo kioshaji cha juu.

Unganisha Bomba na usambazaji wa Maji Kwenye Pampu Takwimu 4

ILANI Kagua mpira wa maji ulio na shinikizo ya juu ili kupata makato, mitiririko au uharibifu.

1. Vuta kwenye kola bomba yenye presha ya juu zaidi (**A**), ingiza katika bunduki ya kunyunyizia (**W**) halafu wachilia kola. Funga mpira huo wa maji na uhakikishe kwamba uko salama.
2. Unganisha mwisho huo mwingine wa bomba (**E**) kwenye pampu kish ukaze.
3. Kagua pahali pa kuingizia kabla ya kuunganisha bomba la shamba kwa nafasi ya kuingizia maji (**F**). Safisha skrini kama inayo chembechembe zozote au uisawazishe kama imeharibika. USIENDESHE kioshaji kwa presha kama skrini ya kuingiza maji imeharibika.
4. Hakikiasha kuwa chanzo cha maji kinauwezo wa kusambaza maji kwa kiwango cha zaidi ya lita 14.76 (galoni 3.9) kwa dakika mija na 0.14-0.55 MPa (1.4-5.5 BAR au 20-80 PSI) katika mwisho wabomba la maji la kioshaji cha presha.
5. Pitisha maji katika mpira wa maji ili kutoa uchafu.

ILANI Tumia maji baridi PEKEE (chini ya 38°C (100°F)).

ILANI Kutumia kizuizi cha mtiririko wa kuja nyuma katika tundu la kuingiza maji la pampu inaweza kusababisha uharibifu wa pampu. LAZIMA kuwe na angalau mita 3 (futi 10) ya mpira wa maji ambao haujazuiliwa kati ya mashine inayoosha ikitumia shinikizo pamoja na kizuizi cha mtiririko wa kuja nyuma.

ONYO! Maji ambayo imetiririka kupitia kizuizi cha mtiririko wa maji kuja nyuma inachukuliwa kama maji isiyo safi kwa kunywa.

6. Unganisha mpira wa maji (isizidi mita 15 (futi 50)) kwa tundu la kuingizia maji na ukaze.

Not for Reproduction

7. WASHA maji, bonyeza kifungo nyekundu katika bunduki, na ufinye kifyatulio ili usafishe mfumo wa hewa. Sawazisha kishikio kama triga haifungi.
8. Ambatisha ugani wa ziada (**V**) kwenye bunduki (**W**) halafu kaza.
9. Vuta nyuma kola ya ugani wa ziada, ambatisha ncha ya kinyunyizio (**B**) halafu achilia. Funga kwenye ncha ya mnyunyizio ili kuhakikisha kwamba ipo mahali pake vizuri.

Anzisha Kioshaji cha Presha Takwimu 4

ILANI USITUMIE pampu bila kuiunganisha na maji yanayosambazwa kuwashwa.

1. Songesha wengo la mafuta (**R**) hadi nafasi ya kuwaka (⛽).
2. Zungusha swichi ya injini (**N**) hadi nafasi ya kuwaka (I).
3. Songesha wengo la kuthibiti (**T**) hadi nafasi ya HARAKA (🐇) iliyoonyeshwa kwenye injini kama sungura.
4. Songesha wengo la kunyonga (**S**) hadi nafasi ya KUNYONGA (|↘|).

ILANI Kwa injini moto, hakikisha wengo iko katika nafasi ya katika RUN (|↓|).

ONYO! Kiwashi na sehemu nyingine zinazozunguka zinaweza kujiingiza kwenye mikono, nywele, mavazi, au nyongeza nyingine na kusababisha majeraha mabaya. USIWAHI kutumia mashine inayoosha kwa kutumia shinikizo bila vifaa vya kukinga majeraha. USIVAE nguo zisizokushika, mapambo au kitu chochote ambacho kinaweza kuwa hawakupata katika mashine ya kuwasha injini au kupokezana sehemu nyingine. Funga nywele ndefu na uondoe johari.

ILANI Kabla ya kuwasha kioshaji cha presha, hakikisha umevalia miwani ya usalama na nguo za kujikinga.

ONYO! Mnyunyizo unaweza kukurukia au kuzungusha vitu na hivyo basi kusababisha majeraha mabaya. Hakikisha umevaa miwani za usalama zilizo na tundu (michia ya kemikali) zilizothibitishwa kuzingatia ANSI Z87.1 wakati unatumia ama ukiwa maeneo ya kifaa hiki. Siku zote valia mavazi ya ukukinga kama vile shati lenye mikono-mirefu, suruali ndefu na viatu vinavyofunika vidole vyako vya miguu.

5. Unapoanzisha injini, shika kifaa cha kunywea na uvute taratibu hadi uhisi upinzani kiasi. Kisha vuta kwa haraka ili kuwasha injini.

ONYO! Kamba ya kuvuta kwa haraka ili kuwasha (uvutaji wa haraka) itaweza kuuvuta mkono na sehemu yake kuelekea kwenye injini kwa haraka zaidi kuliko vile unavyoweza kuachilia na kuweza kusababisha mifupa iliyovunjika, iliyoachana, majeraha, au kushtuka kwa viungo vya mwili na kusababisha majeraha mabaya. USIWAHI vuta kamba ya mashine ya kuwasha injini bila kwanza kupunguza shinikizo katika mfukizo wa bunduki. Wakati wa kuwasha injini, vuta kamba polepole mpaka usikie ugumu kisha vuta kwa kasi ili uepuke nywea. Shikilia kwa nguvu sehemu ile ya mbele ya mnyunyizo kwa mikono yote miwili wakati unapotumia mnyunyizo wa presha ya juu ili kuepuka jeraha wakati ambapo sehemu ya mbele ya mnyunyizo itakaporuka nyuma.

6. Rudisha kifaa cha kuywea taratibu. USIACHE kamba “kurudi nyuma” dhidi ya kiwashi.
7. Baada ya kila jaribio la kuanzisha, ambapo iniji inakataa kuwaka, elekeza bunduki katika mwelekeo, bonyeza kibonyezi cha nyekundu na ufinye kidude ili kuachilia presha ya juu.
8. Wakati ambapo injini itaanza, songesha kidude cha kunyonga taratibu hadi nafasi ya ANZA (|↓|) wakati injini inaanza kuwa moto. Kama injini itafifia, songesha leva ya kusakama hadi katika mkao wa (|↘|) KUSAKAMA kisha kwenye mkao wa (|↓|) KUENDESHA.

ILANI Daima weka wenzo ya transfoma ndogo ya gari kwa nafasi ya FAST (🐇) wakati unatumia mashine inayoosha kwa kutumia shinikizo.

ONYO! Mkondo wa maji ulio na shinikizo ya juu ambayo kifaa hii inazalisha inaweza kukata ngozi na nyama, hivo kusababisha majeraha makubwa na kukatwa kwa kiungo cha mwili. Kama umekatwa na maji, mwone daktari mara moja. USIITIBU kama jeraha la kawaida. USIWARUHUSU WATOTO kucheza na au kuitumia kioshaji kinachutumia shinikizo. USIWAHI lenga bunduki ya mfukizo kwa watu, wanyama, au mimea. USIIFICHE bunduki ya mfukizo katika nafasi ilio wazi. USIIWACHE bunduki ya mfukizo bila kuifuatilia wakati mashine inatumika. USIWAHI kuitumia bunduki ya mfukizo ambayo haina kinga ya kifyatulio au mlinzi wa kifyatulio na inafanya kazi. USIWAHI kuunganisha mpira wa maji wa presha ya juu kwenye kirefusho cha pua ya mtambo huu.

ONYO! Kutagusana na eneo hili la mafla kunaweza kusababisha kuungua na hivyo basi kusababisha majeraha mabaya. USIGUZE sehemu moto na EPUKA gesi moto zinazotolewa. Ruhusu mitambo kupoa kabla ya kuigusa.

ONYO! Mtagusano na chanzo cha nguvu za umeme kunaweza kusababisha mshtuko wa kielektriki au kuungua kunakoweza kusababisha kifo au jeraha mbaya. USIWAHI kunyunyiza karibu na chanzo cha umeme.

Ncha ya Kifukizi Takwimu 9

Ncha za mnyunyizo zinaweza kubadilishwa wakati kioshaji wa presha kinaendeshwa pindi tu triga ya sehemu ya mbele ya mnyunyizo inapofungwa.

Ili ubadilishe ncha za kufikuza:

1. Vuta nyuma shingo ya kiunganishi ya haraka na uvute nche ya mfukizo itoke. Weka ncha za unyunyizaji kwenye mashimo katika mpini.
2. Chagua ncha ya mfukizo unayopenda:
   - Kwa kusuuza kiasi (shinikizo ya chini na mtiririko wa juu), chagua ncha nyeupe ya 40° (**A**).
   - Kwa uoshaji wa kawaida (shinikizo la kati na mtiririko wa kati), chagua ncha ya unyunyizaji ya kijani 25° (**B**) au njano 15° (**C**).
   - Kwa kusuuza kwa upeo (shinikizo ya upeo na mtiririko uliopunguzwa), chagua ncha nyekundu ya 0° (**D**).
   - Kwa kuweka sabuni, chagua ncha nyeusi ya kufukiza sabuni (**E**).
3. Vuta nyuma ukosi wa bomba, ingiza ncha mpay ya kufukiza na uachilie. Vuta ncha ya kufukiza ili uhakikishe kuwa iko salama.

Vidokezo vya Matumizi

- Kwa kuosha bora kabisa, weka ncha ya kufukiza sentimita 20 hadi 61 (inchi 8 hadi 24) kutoka kwa sehemu inayooshwa.
- Ukipata ncha ya kufukiza karibu nawe, hasa ukitumia ncha ya kufukizo ilio na shinikizo ya juu, unaweza kuharibu sehemu inayosafishwa.
- USIFIKE karibu ya sentimita 15 (inchi 6) wakati unaosha magurudumu.

Not for Reproduction

Kutumia Sabuni Takwimu 4

ONYO! Kemikali zinaweza kusababisha kuungua kunakosababisha kifo au majeraha mabaya. USITUMIE kiolevu kinachotokana na magadi soda katika kioshaji cha presha. Tumia TU kioshaji kwa presha na sabuni/vioshaji salama. Fuata maelekezo ya utengenezaji.

Ili utumie sabuni, fuata hatua zifuatazo:

1. Weka tubu ya kumwaga sabuni ndani (**J**) ya kontena iliyo na sabuni.
2. Weka ncha nyeusi ya kufukiza sabuni.

ILANI Sabuni haiwezi kuwekwa na ncha ya kufukiza iliyo na shinikoza ya juu (Nyeupe, Kijani, Njano au Nyekundu).

3. Weka sabuni kwa sehemu kavu, kuanzia sehemu ya chini ya eneo hilo na uoshe kuelekea juu, kwa kufagia refu, kawaida, na kufagia zinazopitana.
4. Ruhusu sabuni "kuloweka" vile watengenezaji wa sabuni wameelekeza kabla ya kuosha na kusuuza.

ILANI Osha mfumo wa kumwaga sabuni baada ya kila matumizi kwa kuweka tubu ndani ya ndoo ilio na maji safi, halufu utumie mashine inayotumia shinikizo na ncha nyeusi ya kufukiza kwa dakika 1 hadi 2.

Kusuuza Mashine Inayoosha Kwa Shinikizo

Kwa Kusuuza:

1. Toa ncha nyeusi ya kufukiza sabuni kutoka kwa ugani wa bomba.
2. Chagua na uweke ncha ya kufukiza iliyo na shinikizo ya juu.

ONYO! Kule kurudi nyuma kwa sehemu ya mbele ya mnyunyizo kunaweza kufanya kuanguka na kusababisha kifo au majeraha mabaya. Tumia kioshaji kwa presha kutoka kwenye sehemu dhabiti. Kuwa makini sana kama ni lazima utumie mashine inayoosha kwa kutumia shinikizo kutoka kwa juu ya ngazi, jukwaa, au maeneo kama hayo. Shikilia kwa nguvu sehemu ile ya mbele ya mnyunyizo kwa mikono yote miwili wakati unapotumia mnyunyizo wa presha ya juu ili kuepuka jeraha wakati ambapo sehemu ya mbele ya mnyunyizo itakaporuka nyuma.

3. Tumia mnyunyizo wa presha ya juu katika eneo ndogo na ukague sehemu hiyo endapo imeharibika. Kama haijaribika, endelea kusuuza.
4. Anza kwa eneo la juu la kusuuzwa, ukielekea chini na vifagio vinavyopitana jinsi ulifanya ukiosha.

Mbinu ya Kujipoesha (Kupunguza Joto)

Maji yanazozunguka kwa pampu yanaweza kufikia joto ya juu inayozidi 51°C (125°F) kama unatumia mashine inayoosha kwa kutumia shinikizo kwa dakika 3 hadi 5 bila kubonyeza kifyatulio kwa bunduki. Mfumo unapoesha pampu kwa **kumwaga maji moto kwenye ardhi.**

Zima Mashine Inayoosha kwa Kutumia Shinikizo

1. Achilia kifyatulio cha bunduki ya mfukizo na uwache injine itulie kwa dakika mbili.
2. Songesha kidude hadi nafasi ya TARATIBU. ( )
3. Zungusha Injini hadi nafasi ya ZIMA (0).
4. DAIMA elekeza bunduki ya kufukiza katika mwelekeo ambao ni salama, bonyeza kibonyezi nyekundu halafu finya bunduki ili kuachilia presha ya juu, kila wakati, kila wakati unasimamisha injini.

ONYO! Sehemu ya mbele ya mnyunyizo hunasa presha ya juu ya maji, ata pale ambapo injini imesitishwa na maji yamekatizwa, hali ambayo inaweza kusababisha majeraha mabaya. Hakikisha kwamba mpira wa maji ulioounganisha kwenye pampu unayo presha ya juu na sehemu ya mbele ya mnyunyizo vilevile wakati mfumo unapoongezwa presha. SIKU ZOTE elekeza sehemu ya mbele ya mnyunyizo katika upande salama, bonyeza kitufe chekundu na uifinye triga ya sehemu ya mbele ya mnyunyizo ili kuachilia presha ya juu, kila wakati unapositisha injini.

Baada ya Kila Matumizi

Maji hayapaswi kubaki katika kitengo hiki kwa muda mrefu. Mchanga au madini yanaweza kusanyika juu ya sehemu za pampu na kuilemaza pampu. Fuata taratibu hizi baada ya kila matumizi:

1. Zima maji, na uache injini ipoe.
2. Toa mpira wa maji kutoka kwa bunduki na tundu la kutoa kwenye pampu. Ondoa maji kutoka kwenye mpira wa maji, sehemu ya mbele ya mtambo na kirefusho cha pua.
3. Weka ncha ya unyunyizaji na mpira wa maji kwenye mpini. Weka bunduki ya unyunyizaji na kienezi cha nozeli katika muundo wa waya.
4. Toa vioevu vyote kwa pampu kwa kuvuta mpini wa nywea kama mara sita.
5. Hifadhi kitengo katika eneo safi na kavu.

ILANI Kama unahifadhi kwa zaidi ya siku 30, angalia *Uhifadhi*.

ONYO! Mafuta na mvuke wake vyote vinaweza kuwaka moto na kulipuka na hivyo basi kusababisha kuungua, moto au milipuko inayoweza kusababisha kifo au majeraha mabaya. Wakati unahifadhi mafuta au mitambo iliyo na mafuta kwenye tangi, ihifadhi mbali na tanuu, stovu, vipashaji maji moto, vikaushaji vya nguo, au mitambo mingineyo iliyo na taa zilizoko kwenye sehemu ya mbele au chanzo kingine cha kuwaka kwa sababu inaweza kuwasha mivuke ya mafuta.

Illegal Reproduction

SW

Ukarabati

Ratiba Ya Ukarabati

Fuata kila saa au vipinda vya kalenda, kwa namna yoyote itakayotokea ya kwanza. Huduma ya mara kwa mara zaidi inahitajika wakati unapoendesha kwenye hali mbaya zaidi.

Masaa Matano ya Kwanza
• Badilisha mafuta ya injini
Kwa Kila Masaa 8 ama Kila Siku
• Safisha uchafu
• Kagua kiwango cha mafuta injini
Kwa Kila Masaa 25 ama Kila Mwaka
• Safisha injini ya hewa na kisafishaji cha mbele[1]
Kwa Kila Masaa 50 ama Kila Mwaka
• Badilisha mafuta ya injini
• Hudumia mfumo wa kutoa hewa nje
Kila Mwaka
• Badilisha plagi ya spaki
• Badilisha kisafishaji cha hewa ya injini kutumia kisafishaji cha mbele
• Hudumia mfumo wa mafuta
• Hudumia mfumo wa kutia baridi[1]

[1] Hudumia mara nyingi zaidi katika hali chafu au iliyo na vumbi.

Mapendekezo Kwa Ujumla

Ukarabati wa mara kwa mara utaboresha utekelezaji na kuongezea maisha ya mashine inayoosha kwa kutumia shinikizo. Angalia muuzaji yeyote wa Briggs & Stratton kwa ajili ya huduma. USIWARUHUSU watoto kusafisha au kudumisha bila usimamizi.

Udhamini wa kioshaji kwa presha haujumlishi vitu, ambavyo vimetumiwa vibaya au kupuuzwa na anayevitumia. Ili apate thamani yote ya Udhamini, fundi lazima adumishe mashine inayoosha kwa kutumia shinikizo kama maelekezo katika mwongozo huu yanasema, pamoja na uhifadhi sahihi kama ilivyoelezwa katika *Uhifadhi*.

⚠**ONYO!** Ili kuhakikisha usalama wa mashine, tumia vipuri asili tu kutoka kwa watengenezaji au vilivyothibitishwa na watengenezaji. Kama una maswali kuhusu kubadilisha vipengele katika mashine yako inayoosha kwa kutumia shinikizo, tafadhali angalia tovuti yetu katika **BRIGGSandSTRATTON.COM**.

Hatua ya V ya EU: Maadili ya CO2

Maadili ya CO2 ya injini Zilizoidhinishwa za Aina ya Briggs & Stratton yanaweza kupatikana katika BriggsandStratton.com kwa kuandika CO2 katika upau wa utafutaji.

Mpira wa Kuchunguza Mfumo wa Kutoa Sabuni kwa Bomba

Angalia mara kwa mara mpira katika mfumo wa kutoa sabuni kwa bomba, inaweza kwama kutoka hifadhi, sabuni kavu, au madini kwa maji. Mpira wa Kuchunguza Mfumo unaweza kutolewa kwa kufanya yafuatayo:

1. Zima maji.
2. Injini ikiwa imezimwa na shinikizo imetolewa kwa mfumo, toa mpira unaovuta sabuni kutoka nyaya iliyo kwa pampu.
3. Ukitumia chombo imara, isiyo na pembe kali na kipenyo ya milimita 2 (inchi 7/64) au ndogo kwa angalau urefu wa milimita 25.4 (inchi 1), kama vile bisibisi ya Allen, ingiza chombo icho polepole katika nyaya mpaka uskikie upinzani. Upinzani huo ndio mpira huu wa ukaguzi.
4. Sukuma polepole mpaka pale ambapo utahisi mpira huo ukisonga polepole,usisukume zaidi ya 3mm (1/8”). Shinikiza kidogo inaweza hitajika kutoa mpira.
5. Rudia hatua 4 na 5 kama inahitajika.
6. Rudisha tubu inaovuta sabuni kwenye nyaya.
7. Itengeneza na PumpSaver kama ilivyoelezwa katika *Kuilinda Pampu* wakati wa kuhifadhi ili kuzuia marudio.

Utunzaji wa Ncha ya Kifukizi Takwimu 4

Safisha nje ya mnyunyizo ili kusahihisha presha ya kupindukia ya pampu iliyosababishwa na ncha ya mnyunyizo iliyo fungamana:

1. Zima maji.
2. Toa ncha ya kufukiza kutoka kwa mwisho wa ugani wa bomba.
3. Tumia kipini cha kushikilia karatasi kutoa kitu chochote kigeni kinachoziba au kuzuia ncha kinyunyizio (**B**).
4. Rudisha ncha ya kufukiza katika ugani wa bomba.

Kutunza Pete ya O Takwimu 10

Matumizi ya kilainisho (mafuta au grisi iliyotengenezwa) husaidia kuweka pete-o hizo vyama na kuboresha namna vinavyofunga sehemu hiyo. Paka mafuta kwa o-rings kabla ya kuweka mpira wa maji juu ya pampu (**A**), mpira wa maji ulio na shinikizo ya juu (**B**), bunduki ya mfukizo (**C**), na ugani wa bomba (**D**).

Nunua Mkoba wa Ukarabati wa Pete-O kwa Kuwasiliana na Mwuzaji wa Aliyeidhinishwa kwa kutoa Huduma wa Briggs & Stratton. Rejelea karatasi ya maelekezo iliyotolewa kwenye mkoba huu ili kukarabati kitengo chako cha pete-o. KAMWE usikarabati viungo vinavyovuja na muhuri wa aina yoyote. Badilisha o-ring au muhuri.

Vifaa vya Huduma

Vifaa vya Ukarabati wa O-Ring 705002
Pazia ya Kuingiza Maji B2384GS
Chupa ya Mafuta ya Injini 100005E
PumpSaver. 6039

Uhifadhi

Kama huna mpango wa kutumia mashine inayoosha kwa kutumia shinikizo kwa zaidi ya siku 30, lazima uandae injini na pampu kwa ajili ya kuhifadhi.

Kulinda Pampu

Ili kulinda pampu kutoka uharibifu unaosababishwa na kukusanyika kwa madini au baridi, tumia PumpSaver kuzuia uharibifu wa baridi na sisima mchi wa mashine na mihuri.

ILANI Kushindwa kuilinda kitengo kutoka barida itaiharibu pampu na kuifanya kitengo isiweze kutumika. Uharibifu kwa sababu ya baridi haiko kwa udhamini.

Kulinda Mfumo wa Mafuta

Mafuta inaweza kuoza wakati imehifadhiwa kwa zaidi ya siku 30. Mafuta yaliyooza husababisha asidi na fizi kukusanyika katika mfumo wa mafuta au kwenye sehemu muhimu za kabureta.

Hakuna haja ya kumwaga petroli kutoka injini kama kiimarishaji cha mafuta ni kinaongezwa kwa mujibu wa maelekezo. Endesha injini kwa dakika 2 ili kusambaa kiimarishaji katika mfumo wa mafuta kabla ya kuhifadhi.

Kama petroli katika injini haijawahi kutibiwa na kiimarishaji cha mafuta, ni lazima imwagwe katika kontena iliyoidhinishwa. Endesha injini mpaka izime kutokana na ukosefu wa mafuta. Matumizi ya kiimarishaji cha mafuta kwenye kontena ya kuhifadhi inapendekezwa kwa ajili ya kudumisha usafi.

Vidokezo Vingine vya Kuhifadhi

1. USIHIFADHI mafuta kutoka msimu mmoja hadi mwingine ila iwe imetibiwa kama ilivyoelezwa katika *Mfumo Wa Kulinda Mafuta.*
2. Funika kitengo na kifuniko kinachofaa na hakihifadhi unyevu.

ONYO! Fifuniko vya uhifadhi vinaweza kusababisha moto na hatimaye kifo au majeraha mabaya. USIWEKE kifuniko cha hifadhi juu ya mashine inayoosha kwa kutumia shinikizo moto. Hakikisha kwamba mitambo hii imepoa kwa muda unaotosha kabla ya kuweka kifuniko kwenye mitambo hii.

3. Hifadhi kitengo katika eneo safi na kavu.

Not for Reproduction

Utatuzi

Tatizo	Sababisho	Sahihisho
Pampu ina shida zifuatazo: Kushindwa kuzalisha shinikizo, shinikizo zisizokuwa na uhakika, kelele nyingi, kupoteza shinikizo, kiwango cha maji kilicho chini.	1. Ncha ya Kufukiza ya shinikizo kidogo imewekwa. 2. Tundu la kuingiza maji limezibwa. 3. Upungufu wa maji. 4. Mpira wa maji unaoleta maji umekunjana au unavuja. 5. Pazia ya mpira wa maji unaoleta maji imezibwa. 6. Maji yanayosambazwa yako juu ya 38°C (100°F). 7. Mpira wa maji ulio na shinikizo ya juu imezibwa au inavuja. 8. Bunduki ya mfukizo inavuja. 9. Ncha ya Kufukiza imezibwa.	1. Badilisha na ncha ya kufukiza iliyo na shinikizo ya juu. 2. Safisha tundu la kuingizia maji. 3. Patiana mtiririko wa maji unaotosha. 4. Nyoosha mpira wa maji, weka kiraka kwa sehemu inayovuja. 5. Angalia na usafishe pazia ya tundu la mpira wa maji. 6. Sambaza maji yaliyo baridi. 7. Toa uchafu kwa tundu la kutoa la mpira wa maji, badilisha kama inavuja. 8. Badilisha bunduki ya mfukizo. 9. Safisha ncha ya kufukiza.
Sabuni inashindwa kuchanganyika na mfukizo.	1. Tubu ya kutoa sabuni haijachovya. 2. Tubu ya sabuni imezibwa ama imepasuka. 3. Ncha ya Kufukiza ya shinikizo ya juu imewekwa. 4. Angalia kama mpira umekwama katika mfumo wa sabuni.	1. Weka tubu ya kutoa sabuni kwa sabuni. 2. Safisha au badilisha tubu ya kutoa sabuni. 3. Badilisha na ncha ya kufukiza nyeusi. 4. Kagua mpira wa ufyonzaji wa sabuni.
Injini inaenda vizuri wakati hakuna mzigo lakini inakwama wakati mzigo unaongezwa.	Kasi ya injini ni ya polepole zaidi.	Songeza wenzo ya transfoma ndogo ya gari hadi kwa nafasi ya( )FAST.
Injini haiwaki, inazimika wakati wa inatumika au inawaka na kunguruma vibaya.	1. Swichi ya injini iko katika nafasi ya OFF (0). 2. Kiwango ya chini ya mafuta. 3. Mafuta yameisha. 4. Waya ya spaki plagi haikuwa imeshikanishwana spaki plagi yenyewe. 5. Mafuriko.	1. Weka swichi ya injini kwa nafasi ya ON (I). 2. Jaza kifuniko ya fitokombo kwa kiwango sahihi. 3. Jaza tenki ya mafuta. 4. Unganisha wire kwa kizibaji cha cheche 5. Subiri dakika 5 na washa injini tena.

Kwa masuala mengine yote, mwone muuzaji wa Briggs & Stratton.

Not for Reproduction

Vipengele Maalum

Mfano		020740-00	020741-00
Shinikizo Linaloweza Kuruhusika	MPa/BAR/PSI	23.4/234/3,400*	22.1/221/3,200*
Upeo wa Bubujiko	LPM/GPM	11.0/2.9*	11.0/2.9*
Kipimo kilichowekwa cha Shinikizo na Bubujiko	MPa/BAR/PSI @ LPM/GPM	21.4/214/3,100 @ 8.7/2.3*	19.3/193/2,800 @ 8.3/2.2*
Tepmrecha ya Juu Zaidi ya Maji Yanayosambazwa	°C/°F	38/100	38/100
Nguvu ya kusongeza	cc/cu. in.	208/22.69	208/22.69
Pengo ya Spaki Plagi	milimita/in.	0.76/0.030	0.76/0.030
Kiasi ya Petroli	lita/Qt.	2.8/3.0	2.8/3.0
Kiasi ya Mafuta	lita/aunzi	0.6/20	0.6/20
Shinikizo ya Sauti @ mita 3	dBA	94§	94§

Upimaji Wa Nguvu Ya Stima: Upimaji wa nguvu yote kwa ujumla ya injini ya petroli imewekewa lebo kulingana na kodi ya SAE (Society of Automotive Engineers) J1940 mfumo wa kupima nguvu ya injini ndogo, na ilipimwa kwa mujibu wa SAE J1995. Matokeo ya nguvu yote kwa ujumla ya 'torque' hupatikana kutoka 2600 RPM kwa zile injini zilizo na "rpm" kwa lebo na 3060 RPM kwa zingine zote, matokeo ya nguvu ya 'horsepower' hupatikana kutoka 3600 RPM. Vizingo vya nguvu jumla vinaweza kutazamwa kwa www.BRIGGSandSTRATTON.COM. Matokeo ya nguvu yanachukuliwa na eksozi na kichujio cha hewa zikitumika ilhali nguvu jumla zinapatwa bila kuziongeza. Nguvu ya injini kwa ujumla itakuwa nyingi kuliko nguvu ya injini na inaathiriwa na mazingira ya operesheni na tofauti ya injini zinazotimika. Kutokana na upana wa bidhaa ambazo injini zimewekwa, injini za petroli zinawezekana zisitoe nguvu zilizopimiwa nayo wakati zimetumika katika kifaa kinachotumia nguvu yake. Tofauti hii ni kutokana na sababu mbalimbali ikiwa ni pamoja na, aina tofauti ya vipengele vya injini (hewa safi, eksozi, kuchaji, kupoesha, kabureta, pampu za mafuta, na kadhalika), upungufu wa vipengele, mazingira (joto, unyevu , urefu), na tofauti ya injini. Kutokana na upungufu wa kiasi ya utengenezaji, Briggs & Stratton wanaweza kuibadilisha injini hii iliyo na nguvu nyingi zaidi.

* Kulingana na EN 60335-2-79: 2012.

§ Sauti zilizopimwa kwa mujibu wa kanuni za Tasmanian Environmental Management and Pollution Control (Kelele nyingine).

SW

SERA YA UDHAMINI ZA BRIGGS & STRATTON

UDHAMINI PUNGUFU

Briggs & Stratton inakubali, katika kipindi cha udhamini ulioelezwa hapa, itakarabati au badilisha, bila ya malipo, sehemu yoyote ilio na shida katika vifaa au operesheni au zote. Bei ya kusafirisha bidhaa zilizotumwa ili zikarabatiwe au zibadilishwe kwa mujibu wa udhamini huu ni lazima mwenyewe agharamie. Udhamini huu una madhubuti na iko halali kwa muda na masharti yaliyosemwa hapo chini. Kwa huduma ya udhamini, tafuta muuzaji aliyethibitishwa karibu na wewe katika ramani iliyo kwenye tovuti yetu ya BRIGGSandSTRATTON.COM. Mnunuzi lazima awasiliane na muuzaji aliyethibitishwa, na kisha ampe muuzaji bidhaa kwa ajili ya ukaguzi na upimaji.

Hakuna udhamini ingine ya haraka. Udhamini ulioashiriwa, pamoja na zile za uuzaji na uzima fulani kwa lengo fulani, zina upungufu wa muda uliosemwa hapo chini, au kwa kiasi kilichoruhusiwa na sheria. **Wajibu kwa uharibifu ulioletwa na shughuli au matokeo ya matumizi zimetengwa kwa kiasi zinaruhusiwa na sheria.** Baadhi ya majimbo au nchi haziruhusu upungufu unaoamua udhamini ulioashiriwa unakuwa halali kwa muda gani, na baadhi ya majimbo au nchi haziruhusu ukwepaji au uzuiaji wa uharibifu ulioletwa na shughuli au matokeo ya matumizi, kwa hivyo uzuiaji na ukwepaji unaweza kuwa hauko halali kwako. Udhamini huu unakupa haki maalum za kisheria na unaweza pia kuwa na haki nyingine ambayo inatofautiana kutoka jimbo moja hadi nyingine au nchi moja hadi nyingine.**

KIPINDI CHA UDHAMINI

Bidhaa	Matumizi ya Kibinafsi	Matumizi ya Kibiashara
Vifaa	Miezi ishirina na nne	Miezi tatu
Injini*	Miezi ishirina na nne	Miezi tatu
Betri (Kama inahitajika)	Miezi tatu	Hakuna

* Inatumika kwa injini za Briggs & Stratton pekee. Udhamini wa injini zisizo za Briggs & Stratton zinadhaminiwa na watengenezaji wa injini hizo. Vipengele vinavyotoa uchafu viko katika Hati ya Udhamini wa Uchafu.

** Katika Australia - Bidhaa zetu zinakuja na dhamana ambayo haiwezi kulengwa katika Sheria ya Watumizi wa Australia. Una haki ya kubadilishiwa au kurudishiwa pesa kwa uharibifu mkubwa na fidia kwa hasara au uharibifu wowote mwingine. Una haki pia ya kutengenezewa au kubadilishiwa kama bidhaa haziko na ubora unaokubalika na uharibifu hauleti hasara kubwa. Kwa huduma ya udhamini, tafuta muuzaji aliyethibitishwa na aliyekaribu na wewe katika ramani yetu kwa tovuti ya BRIGGSandSTRATTON.COM, au piga simu 1300 274 447, au kwa barua pepe au barua kwa salesenquiries@briggsandstratton.com.au, Briggs & Stratton Australia Pty Ltd, 1 Moorebank Avenue, NSW, Australia, 2170.

Kipindi cha udhamini huanza tarehe ya ununuzi ya duka la kwanza au biashara la kwanza. "Matumizi ya kibinafsi" inamaanisha matumizi ya nyumbani na mnunuzi wa rejareja. "Matumizi ya kibiashara" inamaanisha matumizi mengine yote, pamoja na matumizi ya kibiashara, ya kuzalisha mapato au kwa madhumunia ya kukodisha. Wakati bidhaa imetumika kibiashara, itachukuliwa kama bidhaa ya kibiashara ya bidhaa kwa ajili ya udhamini huu.

Weka risiti ya kuonyesha ulinunua. Kama huna ushahidi wa tarehe ulionunua bidhaa wakati utahitaji kutumia udhamini, tarehe bidhaa ilitengenezwa itatumika kuamua kipindi cha udhamini. Usajili wa bidhaa hauhitajiki kupata huduma ya udhamini wa bidhaa za Briggs & Stratton.

KUHUSU UDHAMINI WAKO

Huduma ya Udhamini inapatikana tu kwa wauzaji waliothibitishwa wa Briggs & Stratton. Udhamini huu unashughulikia kasoro tu katika vifaa au kazi. Haishugulikii uharibifu unaosababishwa na matumizi au dhuluma, ukarabati au urekebishaji usiofaa, uchakavu wa kawaida, au mafuta yaliyooza au hayajidhibitishwa.

Matumizi Mabaya na Dhuluma - Matumizi sahihi ya bidhaa hii yameelezwa katika Mwongozo wa fundi. Kutumia bidhaa kwa njia isiyoelezwa katika Mwongozo wa Fundi au kutumia bidhaa baada ya kuharibika hautatumika kwa udhamini huu. Udhamini pia hautatolewa kama nambari ya kutambulisha bidhaa imeondolewa au bidhaa imebadilishwa kwa njia yoyote ile, au kama bidhaa ina ushahidi wa unyanyasaji kama vile uharibifu kugongwa au kuchomwa na maji au kemikali.

Ukarabati au Urekebishaji Mbaya- Bidhaa hii lazima ikarabatiwe kwa mujibu wa taratibu na ratiba zinazotolewa katika mwongozo wa fundi, na kuhudumiwa au kurekebishwa kwa kutumia sehemu halisi za Briggs & Stratton. Uharibifu unaosababishwa na ukosefu wa ukarabati au matumizi ya sehemu zisizo halisi haijazingatiwa katika udhamini huu.

Uchakavu wa Kawaida - Kama mitambo nyingi, bidhaa yako itakuwa na uchakavu hata kama inakarabatiwa kwa sahihi. Udhamini hauzingatii urekebishaji wakati matumizi ya kawaida yamemaliza maisha ya sehemu ya kifaa au kifaa yenyewe. Vifaa vya ukarabati au uchakavu kama vichujio, mikanda, ubapa wa kukata, na padi za breki (ila padi za breki ya injini) hazizingatiwi na udhamini kutokana na uchakavu peke yake. Kama sababu ni kutokana na kasoro katika kifaa au operesheni yake ndio yatazingatiwa.

Mafuta Yaliyooza au Hayadhibitishwa- Ili bidhaa hii ifanye kazi ipasavyo, inahitaji mafuta safi inayoendanisha na vigezo vilivoelezwa katika Mwongozo wa Fundi. Uharibifu wa Injini au Vifaa unaosababishwa na mafuta yaliyooza au matumizi ya mafuta ambayo hayajathibitishwa (kama vile mchanganyiko wa ethanoli wa E15 au E85) hauzingatiwi na udhamini.

Zilizotengwa - Udhamini huu hauzingatii uharibifu kutokana na ajali, unyanyasaji, marekebisho, mabadiliko, huduma mbaya, kugandisha au kuzorota kutokana na kemikali. Vifaa vya ziada ambavyo havikuwa na bidhaa awali pia vimetengwa. Hakuna udhamini kwa vifaa vinavyotumika kwa nguvu ya msingi badala ya nguvu ya kutumika au juu ya vifaa vya kutumika kuokoa maisha. Udhamini huu hauzingatii injini au vifaa vilivyotumika, badilishwa muundo, mitumba, au za kujaribia. Udhamini huu pia unatenga uharibifu kutokana na matendo ya Mungu na matukio mengine ya nguvu isiyozuilika na iliyo zaidi ya mamlaka ya mtengenezaji.

80010169_SW Rev C

Not for Reproduction

İçindekiler

Güvenlik ve Kontrol Sembolleri 4
Ekipman Tanımı 5
Montaj 5
Özellikler ve Kontroller 5
İşletim. 5
Bakım. 8
Depolama 9
Sorun Giderme 10
Özellikler 10
Garanti. 11

Güvenlik ve Kontrol Simgeleri

Güvenlik alarmı simgesi potansiyel bir kişisel yaralanma tehlikesini belirtir. Bir güvenlik simgesi tehlike tipini belirtmek için kullanılabilir. **UYARI** önlenmediği takdirde ölüm veya ciddi yaralanmayla *sonuçlanabilecek* tehlikeyi gösterir. **DİKKAT** önlenmediği takdirde hafif veya orta derecede yaralanmayla *sonuçlanabilecek* tehlikeyi gösterir. ***DUYURU*** önemli görülen, ama tehlikeyle ilgili olmayan bilgileri belirtir.

Not for Reproduction

tr

Püskürtme tabancasını asla kendinize, başkalarına ve hayvanlara doğrultmayın. Bir güç kaynağının veya ürünün kendisinin yakınında asla püskürtme işlemi yapmayın.

Bu makine, gözetim yapılması, güvenli çalıştırmayla ilgili talimatların verilmesi ve söz konusu tehlikelerin anlaşılması söz konusu olmadığı müddetçe, düşük fiziksel, duyusal ya da zihinsel yetenekleri olan, ya da deneyimsiz veya bilgisiz kişilerin (çocuklar dâhil) kullanımına yönelik değildir.

UYARI

- Bu makine üretici tarafından tedarik edilen veya tavsiye edilen temizlik maddesi ile kullanılmak üzere tasarlanmıştır. Diğer temizlik maddelerinin veya kimyasalların kullanılması makinenin güvenliğini olumsuz olarak etkileyebilir.
- Yüksek basınçlı püskürtme hatalı kullanıma maruz kalırsa tehlikeli olabilir. Püskürtme kişilere, elektrik bulunan ekipmanlara veya makinenin kendisine yöneltilmemelidir.
- Koruyucu giysiler giymiyorlarsa, makineyi insanlara yakın kullanmayın.
- Giysileri veya ayakkabıları temizlemek amacıyla kendinize veya diğerlerine doğru püskürtmeyi yöneltmeyin.
- Patlama riski – Yanıcı sıvıları püskürtmeyin.
- Yüksek basınçlı temizleyiciler çocuklar veya eğitim almamış personel tarafından kullanılmamalıdır.
- Yüksek basınçlı hortumlar, tertibatlar veya bağlantılar makine emniyeti için önemlidir. Sadece üretici tarafından tavsiye edilen hortumları, tertibatları ve bağlantıları kullanın.
- Makinenin güvenliğini sağlamak için, sadece üreticinin orijinal yedek parçalarını veya üretici tarafından onaylı olanları kullanın.
- Geri akış engelleyiciden akan suyun içilmez olduğu kabul edilir.
- Veya makinenin önemli parçaları örneğin güvenlik aygıtları, yüksek basınç hortumları, tetikli tabanca hasar görmüşse makineyi kullanmayın.
- Kontak anahtarı ve batarya mevcut değilse, bağlantı başka muadil yollar kullanılarak da kesilebilir.
- Ulusal çalışma yetkilisi tarafından yeterli havalandırma değerlendirmesi yapılmadıkça, yanmalı motor ile makineleri kapalı mekânlarda kullanmayın.
- Herhangi bir egzoz emisyonunun hava girişlerinin çevresinde olmadığından emin olun.
- Tehlikeli olabilecekleri için, uygun olmayan yakıtlar kullanılmayacaktır.
- Temizleyici bakımı sırasında ve parçaları değiştirirken, motor anahtarı OFF (0) konumunda olmalıdır.

Uyarı Etiketi Resim 1

Ünitenizde sizi potansiyel güvenlik tehlikeleri hakkında bilgilendirmek için bir uyarı etiketi bulunmaktadır. Etiket hasar görmüşse veya okunamaz durumdaysa yerel Briggs & Stratton bayiniz ile temas kurup yenisini alarak değiştirin.

Avrupa Ofisi İrtibat Bilgileri

Avrupa emisyonlarına dair sorular için, lütfen Avrupa ofisimiz ile numaralı telefondan irtibata geçin:

Max-Born-Straße 2, 68519 Viernheim, Almanya

Donanımın Tanımı

Bu kılavuzu dikkatlice okuyun ve basınçlı yıkayıcı hakkında bilgi sahibi olun. Uygulamalarını, kısıtlamalarını ve oluşturabileceği tehlikeleri öğrenin. Bu orijinal talimatları ileride başvurmak üzere saklayın.

Bu yüksek kalitede evde kullanılan sistem 25,4 cm (10") tekerlekler, paslanmaz çelik pistonlu eksenel kamalı pompa, otomatik soğutma sistemi, deterjan sifonlama sistemi, hızlı bağlantılı püskürtme uçları, 9,1 m (30") ağır hizmet hortumu ve daha başka özellikler içerir.

Bu rehberdeki bilgilerin tam ve güncel olmasını sağlamak için her türlü çaba harcanmıştır. Bununla birlikte, ürünü ve bu belgeyi önceden haber vermeden değiştirme veya geliştirme hakkını saklı tutuyoruz.

DUYURU Kullanım amacı hakkında sorularınız varsa, bayiye sorun ya da yetkili servis merkeziyle temas kurun. Üniteleri ASLA bozuk veya eksik parçalarla ya da koruyucu kılıf veya örtüler olmadan kullanmayın. Bu makinede hiçbir güvenlik gerecini DEVRE DIŞI BIRAKMAYIN. Hiçbir şekilde basınçlı yıkayıcıda değişiklik YAPMAYIN. Bu donanım **SADECE** Briggs & Stratton şirketinin onay verdiği parçalarla kullanılacak şekilde tasarlanmıştır.

Taşıma

Donanımı bir araçla ve çekiciyle taşırken yakıt tankını BOŞALTIN veya eğer varsa, yakıt kapatma valfını OFF (0) (KAPALI) konumuna getirin. Motoru veya donanımı EĞMEYİN. Bu, yakıtın akmasına neden olur.

Kurulum

Bağlama Kolu Şekil 2 3

1. Kabzayı (**2, A**) destekler üzerine yerleştirin ve delikleri karşı karşıya getirin.
2. Taşıyıcı cıvataları (**2, B**) ünitenin dışındaki deliklerden sokun, plastik mandalı (**2, C**) takın ve sıkılaştırın.
3. Taşıyıcı cıvataları (**3,B**), tutamağın sol tarafındaki deliklerden (ünitenin ön tarafına bakacak şekilde) monte ederek metal yay klipslerini (**3,A**) takın. Plastik düğmeleri (**3,C**) takın ve sıkın.
4. Lastik rondelaları (**3,D**) sap deliklerine takın.

DUYURU Montaj kolaylığı için önce lastik salmastraları sabunlu suya daldırın.

Özellikler ve Kontroller Şekil 4

A	Yüksek Basınç Hortumu	**L**	Yağ Boşaltma Deliği
B	Püskürtme Uçları	**M**	Yağ Doldurma Ağzı
C	Hava Filtresi	**N**	Motor Anahtarı
D	Pompa	**P**	Marş Kolu
E	Yüksek Basınç Çıkışı	**R**	Yakıt Valfı
F	Su Girişi	**S**	Kısma Kolu
G	Uyarı Levhası	**T**	Gaz Kolu
H	Otomatik Soğutma Sistemi	**U**	Yakıt Tankı
J	Deterjan Sifonlama Borusu	**V**	Hızlı Bağlantılı Püskürtme Başlığı Uzantısı
K	Tanıtım Etiketi	**W**	Püskürtme Tabancası

Çalışma

Yağ Önerileri Şekil 5

En iyi performans için Briggs & Stratton Garanti Onaylı yağları kullanmanızı öneriyoruz. Diğer kaliteli deterjan yağlar da SF, SG, SH, SJ ya da daha yüksek derecede sınıflandırılmışsa kabul edilebilir. Özel katkı maddeleri KULLANMAYIN.

Motor için uygun yağ viskozitesini dış mekan sıcaklıkları belirler. Beklenen dış mekan sıcaklığı aralığına göre en iyi viskoziteyi seçmek için tabloyu kullanın.

* SAE 30'un 4°C'nin (40°F) altında kullanımı motorun çalışmasında zorlanmaya yol açar.

** 10W-30'un 27°C'nin (80°F) üzerinde kullanımı yağ tüketiminde artışa yol açabilir. Yağ seviyesini daha sık kontrol edin.

Motor Yağı Kontrolü/Eklenmesi Şekil 4 6

Yağ seviyesi her kullanımdan önce veya en az her 8 saatlik çalışmada kontrol edilmelidir. Yağ seviyesini aynı durumda tutun.

1. Basınçlı yıkayıcının düz yüzeyde olmasını sağlayın.
2. Yağ dolumu alanının çevresini temizleyin (**4,M**) ve yağ dolum kapağını çıkarın.
3. Yağın, doldurma ağzındaki taşma noktasında (**6,A**) olduğunu doğrulayın.
4. Gerekirse yağı yavaşça yağ doldurma deliğine dökün. Yağ seviyesini sık sık kontrol ederek taşma noktasına kadar doldurun.

DUYURU Yağın çökmesine izin vermek için duraklatın. Yağ seviyesi kontrol edildiğinde yağ çubuğunu temizleyin. AŞIRI doldurma

5. Yağ deposunun kapağını takın ve sıkın.

DUYURU Önerilen yağla uygun bir şekilde servis yapılmadan motoru kullanmaya veya çalıştırmaya TEŞEBBÜS ETMEYİN. Bu motor arızasına yol açabilir.

⚠ **DİKKAT** Kullanılmış motor yağı ile uzun süreli veya tekrarlanan cilt temasından kaçının. Kullanılmış motor yağının bazı laboratuvar hayvanlarında cilt kanserine neden olduğu görülmüştür. Yağla temas eden alanları sabun ve suyla iyice yıkayın.

Not for Reproduction

ÇOCUKLARIN ERİŞEMEYECEĞİ BİR YERDE SAKLAYIN. ÇEVREYİ KİRLETMEYİN. KAYNAKLARI KORUYUN. KULLANILMIŞ YAĞI TOPLAMA LES DETTEEZLERİNE İADE EDİN.

Yakıt Ekleme Şekil 7

Yakıt aşağıdaki koşullara uygun olmalıdır:

- Temiz, yeni, kurşunsuz benzin.
- Minimum 91 RON (87 oktan/87 AKI). Yüksek rakımlarda kullanım için için *Yüksek Rakımlar* bölümüne bakın.
- Yüzde 10'a kadar etanol (gazohol) içeren benzin uygundur.

DUYURU Onaylanmamış benzinlerin kullanılması basınçlı yıkayıcıya zarar verebilir ve garantiyi geçersiz kılar. E15 ya da E85 gibi onaylanmamış benzinler KULLANMAYIN. Yağla benzini KARIŞTIRMAYIN ya da benzini alternatif yakıtlarla çalışacak şekilde modifiye ETMEYİN.

Yakıt sisteminde oksitlenmiş yakıt artığı oluşmasını engellemek için yakıt doldururken yakıt stabilizatörü karıştırın. Bkz. *Depolama*. Bütün yakıtlar aynı değildir. Yakıt kullandıktan sonra çalıştırma veya performans sorunu yaşarsanız yakıt tedarikçinizi veya yakıt markanızı değiştirin. Bu motor benzinle işlemek üzere tasdik edilmiştir. Bu motor için emisyon kontrol sistemi EM'dir (Motor Modifikasyonları).

UYARI! Yakıt ve buharları son derece yanıcı ve patlayıcıdır. Bu nedenle yanıklara, yangına veya patlamaya neden olarak ölüme veya ciddi yaralanmaya yol açabilir. Basınçlı yıkayıcı motorunu kapatın ve yakıt kapağını çıkarmadan önce en az 2 dakika soğumasına izin verin. Tanktaki basıncı boşaltmak için kapağı yavaşça gevşetin. Yakıt tankını açık havada doldurun. Tankı aşırı DOLDURMAYIN. Yakıtın genleşmesi için gerektiği kadar boşluk bırakın. Yakıt dökülürse, motoru çalıştırmadan önce buharlaşması için bekleyin. Yakıtı kıvılcımlardan, açık alevlerden, pilot alevlerden, ısıdan ve diğer ateşleme kaynaklarından uzak tutun. Yakıt çizgilerini, tankı, kapağı ve bağlantı parçalarını çatlak veya sızıntıya karşı kontrol edin. Gerekirse değiştirin. Sigara YAKMAYIN veya İÇMEYİN.

1. Yakıt doldurma kapağının çevresini temizleyin, kapağı çıkarın.
2. Yakıt deposuna yavaşça temiz, temiz ve KURŞUNSUZ bir yakıt ekleyin. Aşırı doldurmamaya dikkat edin. Yakıt genleşmesine izin vermek için, yakıt deposu boğazının tabanının üstüne kadar doldurmayın.
3. Yakıt kapağını takın ve motoru çalıştırmadan önce dökülen yakıtın buharlaşmasını bekleyin.

Yüksek Rakımlar

1524 metrenin üstündeki rakımlarda minimum 89 RON (85 oktan / 85 AKI) benzin kabul edilebilir. Emisyonlarla uyumlu kalmak için, yüksek rakım ayarı gereklidir. Bu ayar yapılmadan çalıştırma performansın düşmesine, artan yakıt tüketimine ve artan emisyona neden olacaktır. Yüksek rakım ayar bilgileri için bir Yetkili Briggs & Stratton bayisine başvurun. Motorun yüksek rakım seti ile 762 m (2.500 f.) yükseklikler altında çalıştırılması önerilmemektedir.

Basınçlı Yıkayıcı Konumu Şekil 8

Karbonmonoksit Zehirlenmesi

UYARI! Motor egzoz çıkışı sizi birkaç dakika içinde öldürebilecek zehirli bir gaz olan karbonmonoksit içerir. Bu gazın kokusu, görüntüsü veya tadı YOKTUR. Egzoz dumanlarının kokusunu almasanız bile karbonmonoksit gazına maruz kalmış olabilirsiniz. Bu ürünü SADECE pencerelerden, kapılardan ve hava deliklerinden uzakta çalıştırarak karbonmonoksit gazının birikmesi ve gazın insanların bulunduğu yerlere çekilmesi riskini azaltabilirsiniz. İmalatçının talimatlarına uygun olarak pille çalışan karbonmonoksit alarmları veya pil takviyeli fişe takılan karbonmonoksit alarmları takın. Duman alarmları karbonmonoksit gazını algılayamaz. Bu ürünü ev, garaj, bodrum katları, döşeme altı boşlukları, barakalar veya diğer kısmen kapalı alanlarda, havalandırma için fan kullansanız veya kapıları ve pencereleri açsanız bile KULLANMAYIN. Karbonmonoksit bu alanlarda hızla birikebilir ve bu ürün kapatılmış olsa bile saatlerce kalabilir. Bu ürünü DAİMA rüzgarın estiği yöne doğru koyun ve motor egzoz çıkışını meskun alanlardan uzak yöne doğrultun. Bu ürünü kullanırken rahatsızlık, baş dönmesi veya halsizlik hissederseniz HEMEN temiz hava alın. Bir doktora görünün. Karbonmonoksitten zehirlenmiş olabilirsiniz.

Yangın Riski Mesafeleri

UYARI! Egzoz sıcaklığı/gazları yanıcı maddeleri, yapıları tutuşturabilir veya yakıt tankına zarar vererek yangına neden olarak ölüme ya da ciddi yaralanmalara yol açabilir. Başüstü dahil basınçlı yıkayıcının tüm taraflarında en az 1,5 m (5 ft.) açıklık bırakın.

Hortumun ve Su Kaynağının Pompaya Bağlanması

Şekil 4

UYARI Yüksek basınç hortumunu kesikler, sızıntılar ya da hasar açısından kontrol edin.

1. Yüksek basınç hortumunun rakorunu geri çekin (**A**), püskürtme tabancasına doğru kaydırın (**W**) ve rakoru serbest bırakın. Hortumu çekerek yerine güvenle takıldığından emin olun.
2. Hortumun diğer ucunu pompanın üzerindeki çıkışa (**E**) bağlayın ve sıkın.
3. Bahçe hortumunu su girişine bağlamadan önce giriş ekranını inceleyin (**F**). Süzgeçte kir birikintisi varsa yıkayın veya hasar görmüşse değiştirin. Giriş süzgeci hasarlıysa basınçlı yıkayıcıyı ÇALIŞTIRMAYIN.
4. Su kaynağının dakikada 14,76 litreden (3,9 galon) daha yüksek bir akış hızında ve basınçlı yıkayıcı bahçe hortumu ucunda 0,14-0,55 MPa (1,4-5,5 BAR veya 20-80 PSI) basınçta su tedarik edebildiğinden emin olun.
5. Kir birikintilerini temizlemek için bahçe hortumundan su akıtın.

DUYURU YALNIZ soğuk su kullanın (38°C'den (100°F) daha soğuk).

DUYURU Pompa girişinde bir geri akış engelleyicisi kullanılması pompaya zarar verebilir. Basınçlı yıkayıcı girişi ile geri akış engelleyicisi arasında en az 3 m (10 ft.) serbest bahçe hortumu olmalıdır.

UYARI! Bir geri akış engelleyicisinden geçen su içilmez kabul edilmektedir.

Not for Reproduction

6. Bahçe hortumunu (15 metreyi (50 ft.) geçmeyen) su girişine bağlayın ve sıkılaştırın.
7. Suyu AÇIN, tabanca üzerindeki kırmızı düğmeye basın ve hava sistemini püskürtmek için tetiğe basın. Tetik kilitlenmiyorsa tabancayı değiştirin.
8. Püskürtme ağzı uzantısını (**V**) tabancaya bağlayın (**W**) ve sıkın.
9. Püskürtme ağzı uzantısının rakorundan geri çekin, püskürtme ucunu takın (**B**) ve serbest bırakın. Püskürtme ucunu çekerek yerine güvenle takıldığından emin olun.

Basınçlı Yıkayıcıyı Başlatma Şekil 4

DUYURU Su kaynağı bağlanmadan ve açılmadan pompayı ÇALIŞTIRMAYIN.

1. Yakıt kolunu (**R**) AÇIK (⛽) konuma getirin.
2. Motor anahtarını (**N**) AÇIK (I) konuma getirin.
3. Boğaz kontrol kolunu, motorda bir tavşan olarak gösterilen şekilde (**T**) HIZLI (🐇) konuma getirin.
4. Kısma kolunu (**S**) KIS (|↖|) konumuna getirin.

DUYURU Motoru ısıtmak için kısma kolunun ÇALIŞTIR (|↑|) konumunda olmasını sağlayın.

UYARI! Marş ve diğer dönen parçalar ellere, saçlara, giysilere veya aksesuarlara takılarak ciddi yaralanmalara yol açabilir. Koruyucu kılıf veya örtüler olmadan basınçlı yıkayıcıyı ASLA çalıştırmayın. Bol elbiseler, mücevherat veya marşa ve dönen diğer parçalara takılabilecek herhangi bir şey GİYMEYİN, TAKMAYIN. Uzun saçları bağlayın ve mücevheratı çıkarın.

DUYURU Basınçlı yıkayıcıyı çalıştırmadan önce güvenlik gözlüklerini taktığınızdan ve koruyucu giysiler giydiğinizden emin olun.

UYARI! Püskürtme geriye doğru sıçrayabilir veya cisimleri yerinden oynatarak ciddi yaralanmalara yol açabilir. Bu donanımın çevresinde çalışırken her zaman ANSI Z87.1 koşullarına uyduğu işaretlenmiş olan endirekt havalı (kimyasal sıçratma) güvenlik gözlükleri takın. Daima uzun kollu gömlek, uzun pantolon ve burnu kapalı ayakkabılar giyin.

5. Motoru çalıştırdığınızda geri tepme kolunu kavrayın ve biraz direnç hissedinceye kadar yavaşça çekin. Sonra hızla çekerek motoru çalıştırın.

UYARI! Marş ipinin kolunu eski konumuna getiren mekanizma (hızlı geri çekme) elinizi ve kolunuzu motora istediğinizden daha hızlı çekebilir. Bu da kemiklerin kırılmasına, çatlamasına, berelenmeye veya burkulmalara neden olarak ciddi yaralanmalar ortaya çıkabilir. Püskürtme tabancasının basıncını boşaltmadan önce ASLA marş kolunu çekmeyin. Motoru çalıştırmaya başlarken kolu (ipi) direnç hissedinceye kadar yavaşça çekin ve sonra geri sarmasını önlemek için hızla çekin. Yüksek basınçlı püskürtme yaparken püskürtme tabancasının geri teperek yaralanmaya neden olmaması için püskürtme tabancasını her iki elinizle sıkıca tutun.

6. Geri tepme kolunu yavaşça döndürün. İpin marşa "aniden" geri sarılmasına izin vermeyin.
7. Her bir çalıştırma girişiminden sonra motorun çalışmadığı noktada tabancayı güvenli bir yöne doğrultun, kırmızı düğmeye basın ve yüksek basıncı serbest bırakmak için tetiği çekin.
8. Motor çalıştığında kısma kolunu yavaşça ÇALIŞTIR (|↑|) konumuna getirin, böyleye motor ısınır. Motor titremeye başlarsa jigle kolunu tekrar KISMA (|↖|) konumuna getirin, daha sonra ÇALIŞTIR (|↑|) konumuna getirin.

DUYURU Basınçlı yıkayıcıyı çalıştırırken gaz kolunu daima HIZLI (🐇) konumda tutun.

UYARI! Bu donanımın ürettiği yüksek basınçlı su akışı cildi ve cilt altındaki dokuları keserek ciddi yaralanmaya ve muhtemel ampütasyona (uzvun kesilmesi) yol açabilir. Sıvı ile bir yeriniz kesilirse derhal doktoru arayın. Basit bir kesik tedavisi UYGULAMAYIN. ÇOCUKLARIN basınçlı yıkayıcıyıyla oynamalarına veya yıkayıcıyı çalıştırmalarına İZİN VERMEYİN. Püskürtme tabancasını ASLA insanlara, hayvanlara veya bitkilere doğru tutmayın. Püskürtme tabancasını açık konumda BIRAKMAYIN. Makine çalışırken püskürtme tabancasını başında insan olmadan BIRAKMAYIN. Tetik kilidi veya tetik muhafazası olmayan veya çalışmayan bir püskürtme tabancasını ASLA kullanmayın. Yüksek basınç hortumunu ASLA püskürtücü başlığı uzantısına takmayın.

UYARI! Ses emici bölgeyle temas yanmalara neden olarak ciddi yaralanmaya yol açabilir. Sıcak parçalara DOKUNMAYIN ve sıcak egzoz gazlarından SAKININ. Dokunmadan önce donanımın soğumasını bekleyin.

UYARI! Güç kaynağı ile temas elektrik çarpmasına veya yanığa neden olarak ölüme veya ciddi yaralanmaya yol açabilir. Güç kaynağı yakınında ASLA püskürtme yapmayın.

Püskürtme Uçları Şekil 9

Püskürtme tabancası tetiği kilitlendikten sonra püskürtme uçları basınçlı yıkayıcı çalışırken değiştirilebilir.

Püskürtme uçlarını değiştirmek için:

1. Hızlı-bağlantı üzerindeki kelepçeyi geri çekin ve cihaz üzerindeki püskürtme ucunu çıkarın. Püskürtme uçlarını sap üzerinde bulunan deliklerde saklayın.
2. İstediğiniz püskürtme ucunu seçin:
   - Hassas durulama için (düşük basınç ve yüksek akış) beyaz 40° püskürtme ucunu (**A**) seçin.
   - Genel durulama için (orta basınç ve orta akış) yeşil 25° (**B**) veya sarı 15° püskürtme ucunu (**C**) seçin.
   - Maksimum durulama için (yüksek basınç ve düşük akış) kırmızı 0° püskürtme ucunu (**D**) seçin.
   - Deterjan uygulamak için siyah deterjan püskürtme ucunu (**E**) seçin.
3. Kelepçeyi geri çekin, yeni püskürtme ucunu takın ve kelepçeyi bırakın. Püskürtme ucunu çekerek yerine oturduğundan emin olun.

Kullanım Önerileri

- En etkili temizlik için püskürtme ucunu yıkama yüzeyinden 20 – 61 cm uzakta tutun.
- Özellikle yüksek basınçlı uç kullanırken püskürtme ucunu çok yakın tutarsanız yıkadığınız yüzeye zarar verebilirsiniz.
- Lastikleri yıkarken 15 cm'den daha yakına YAKLAŞMAYIN.

Not for Reproduction

Deterjan Uygulanması Şekil 4

UYARI! Kimyasallar ölümle veya ciddi yaralanmayla sonuçlanan yanıklara neden olabilir. Basınçlı yıkayıcıda kostik sıvı KULLANMAYIN. YALNIZ basınçlı yıkayıcı için güvenli deterjanlar/sabunlar kullanın. İmalatçı talimatlarına uyun.

Deterjan uygulamak için aşağıdaki adımları izleyin:

1. Deterjan sifonlama borusunu deterjan (**J**) kabının içine yerleştirin.
2. Siyah deterjan püskürtme ucunu takın.

DUYURU Deterjan yüksek basınç uçlarıyla (Beyaz, Yeşil, Sarı veya Kırmızı) uygulanamaz.

3. Deterjanı kuru bir yüzeye uygulayın. Yıkanacak alanın alt bölümünden başlayarak uzun, eşit, birbirinin üzerine gelen darbelerle yukarıya doğru çalışın.
4. Deterjanın yıkama ve durulamadan önce deterjan imalatçısının talimatlarına uygun olarak yüzeyi "ıslatmasını" bekleyin.

DUYURU Her kullanımdan sonra deterjan sifonlama sistemini, boruyu bir kova temiz su içine koyarak yıkayın, sonra basınçlı yıkayıcıyı siyah püskürtme ucuyla 1 – 2 dakika çalıştırın.

Basınçlı Yıkayıcı ile Durulama

Durulama için:

1. Siyah deterjan püskürtme ucunu püskürtücü başlığı uzantısından çıkarın.
2. Yüksek basınç püskürtme ucunu seçin ve takın.

UYARI! Püskürtme tabancasının geri tepmesi düşerek ölümünüze veya ciddi şekilde yaralanmanıza neden olabilir. Basınçlı yıkayıcıyı sağlam bir zeminde çalıştırın. Basınçlı yıkayıcıyı bir merdiven, yapı iskelesi veya benzer bir yerde çalıştıracaksanız son derece dikkatli olun. Yüksek basınçlı püskürtme yaparken püskürtme tabancasının geri teperek yaralanmaya neden olmaması için püskürtme tabancasını her iki elinizle sıkıca tutun.

3. Yüksek basınçlı püskürtmeyi önce küçük bir alana uygulayın ve hasar için yüzeyi kontrol edin. Hasar yoksa durulamaya devam edin.
4. Durulanacak alanın üst kısmından başlayın ve temizlikte yaptığınız gibi üst üste binen darbelerle aşağıya doğru çalışın.

Otomatik Soğutma Sistemi (Termal Boşaltma)

Basınçlı yıkayıcı tabancanın tetiğine 3-5 dakika basılmadan çalışırsa pompada dolaşan suyun sıcaklığı 51°C 'nin üzerine çıkabilir. Sistem **sıcak suyu yere boşaltarak soğuk pompalamaya devam eder.**

Basınçlı Yıkayıcının Durdurulması

1. Püskürtme tabancası tetiğini bırakın ve motoru iki dakika kadar boşta çalıştırın.
2. Boğazı YAVAŞ (🐢) konumuna getirin.
3. Motor anahtarını KAPALI (0) konuma getirin.
4. Yakıt kolunu KAPALI (⊘) konuma getirin.
5. Motoru her durduğunuzda püskürtme tabancasını DAİMA emniyetli bir yöne doğru tutun, kırmızı düğmeye basın ve püskürtme tabancasının tetiğini sıkarak yüksek basıncı boşaltın.

UYARI! Motor durmuş ve su bağlantısı kesilmiş olsa bile püskürtme tabancasında ciddi yaralanmaya yol açabilecek yüksek basınç vardır. Sisteme basınç verildiğinde yüksek basınç hortumunu pompaya ve püskürtme tabancasına bağlı tutun. Motoru her durduğunuzda püskürtme tabancasını DAİMA emniyetli bir yöne doğru tutun, kırmızı düğmeye basın ve püskürtme tabancasının tetiğini sıkarak yüksek basıncı boşaltın.

Her Kullanımdan Sonra

Ünitede uzun süre su kalmaması gerekir. Pompa parçalarında birikintiler, çökeltiler veya mineraller kalabilir ve pompanın işleyişini durdurabilir. Her kullanımdan sonra aşağıdaki işlemleri yapın:

1. Su girişini kapatın ve motorun soğumasını bekleyin.
2. Hortumu tabancadan ve pompa çıkışından çıkarın. Hortum, tabanca ve püskürtücü başlığı uzantısındaki suyu boşaltın.
3. Püskürtme uçlarını ve hortumunu tutamağa yerleştirin. Tel tabanına püskürtme tabancasını ve nozul uzatmasını yerleştirin.
4. Marş ipi kolunu yaklaşık altı defa çekerek pompa içindeki tüm sıvıları boşaltın.
5. Üniteyi temiz ve kuru bir yerde saklayın.

DUYURU 30 günden fazla depolanacaksa, *Depolama* bölümüne bakın.

UYARI! Yakıt ve buharları son derece yanıcı ve patlayıcıdır. Bu nedenle yanıklara, yangına veya patlamaya neden olarak ölüme veya ciddi yaralanmaya yol açabilir. Yakıtı veya tankta yakıt varken donanımı depolarken fırınlardan, sobalardan, su ısıtıcılardan, giysi kurutucularından veya pilot alev veya diğer ateşleme kaynaklarından uzak tutun. Bunlar yakıt buharlarını ateşleyebilir.

Bakım

Bakım Programı

Hangisi daha önce gerçekleşirse saat veya takvim aralığını takip edin. Olumsuz koşullarda çalışılıyorsa daha sık bakım yapılması gerekir.

İlk 5 Saat
• Motor yağını değiştirin
Her 8 Saatte veya Her Gün
• Kiri temizleyin
• Motor yağı seviyesini kontrol edin
Her 25 saatte veya Yıllık
• Motor hava temizleyicisini ve ön temizleyiciyi temizleyin[1]
Her 50 saatte veya Yıllık
• Motor yağını değiştirin
• Egzoz sistemine bakım yapın
Yılda Bir
• Bujiyi değiştirin
• Motor hava temizleyicisini ve ön temizleyiciyi değiştirin
• Yakıt sistemine bakım yapın
• Soğutma sistemine bakım yapın[1]

[1] Kirli veya tozlu koşullarda daha sık bakım yapın.

Not for Reproduction

Genel Öneriler

Düzenli bakım performansı geliştirecek ve basınçlı yıkayıcının ömrünü uzatacaktır. Servis için Yetkili bir Briggs & Stratton Servis Bayisine başvurun. ÇOCUKLARIN basınçlı yıkayıcıyı gözetimsiz çalıştırmalarına İZİN VERMEYİN.

Garantiden tam olarak faydalanmak için operatör bu kullanma rehberinde açıklandığı şekilde Depolama bölümünde açıklanan depolama konusu dahil basınçlı yıkayıcının bakımını yapmalıdır. Garantiden tam değer almak için operatör basınçlı yıkayıcıyı *Depolama* bölümünde ayrıntılı olarak açıklanan uygun depolama da dahil olmak üzere rehberde belirtildiği gibi tutmalıdır.

⚠ **UYARI!** Makine güvenliğini temin etmek için sadece üreticiden gelen ya da üretici tarafından onaylanmış orijinal yedek parçalar kullanın. Basınçlı yıkayıcınızdaki bileşenleri değiştirmeye ilişkin sorularınız olması halinde lütfen **BRIGGSandSTRATTON.COM**'daki internet sitemizi ziyaret edin.

AB Aşama V: CO2 Değerler

Briggs & Stratton Tip Onaylı motorların CO2 değerleri, arama çubuğuna CO2 yazılarak BriggsandStratton.com adresinde bulunabilir.

Deterjan Sifonlama Çekvalf Bilyesi

Arada sırada deterjan sifonlama sistemindeki çekvalf bilyesi depolamadan, kuru sabundan veya sudaki minerallerden sıkışabilir. Çekvalf bilyesi aşağıdaki şekilde serbest bırakılabilir.

1. Su girişini kapatın.
2. Motor kapalı ve sistemin basıncı boşaltılmış durumdayken deterjan sifonlama hortumunu pompa üzerindeki tırtıllı bağlantı parçasından çıkarın.
3. Alyen anahtarı gibi çapı 2 mm veya daha küçük ve en az 25,4 mm uzunluğunda olan sağlam, keskin olmayan bir cismi dirençle karşılaşıncaya kadar yavaşça tırtıllı bağlantı parçasına sokun. Direnç çekvalf bilyesidir.
4. Bilyenin hafifçe hareket ettiğini hissedinceye kadar yavaşça itin, 3 mm den daha fazla itmeyin. Bilyenin serbest kalması için hafif bir basınç gerekebilir.
5. Gerekirse 4 ve 5'inci adımları tekrarlayın.
6. Deterjan sifonlama hortumunu tırtıllı bağlantı parçasına yeniden takın.
7. Sorunun yeniden olmasını önlemek için *Pompanın Korunması* bölümünde açıklandığı şekilde PumpSaver (Pompa Koruyucu) ile işlem yapın.

Püskürtme Ucu Bakımı Şekil 4

Püskürtücü ucunu temizleyerek tıkanmış püskürtücü uçlarının neden olduğu aşırı pompa basıncını düzeltin:

1. Su girişini kapatın.
2. Püskürtücü ucunu püskürtücü başlığı uzantısından çıkarın.
3. Püskürtme ucunu tıkayan veya engelleyen herhangi bir yabancı maddeden temizlemek için küçük bir ataç kullanın (**B**).
4. Püskürtücü ucunu tekrar püskürtücü başlığı uzantısına takın.

O-Halka Bakımı Şekil 10

Bir kaydırıcı yağ (petrol veya sentetik yağ) kullanılması o-halkaların oturarak gelişmiş bir sızdırmazlık sağlamasına yardım eder. Kaydırıcı yağı o-halkalara uyguladıktan sonra, bahçe hortumunu pompaya (**A**), yüksek basınç hortumuna (**B**), püskürtme tabancasına (**C**) ve püskürtücü başlığı uzantısına (**D**) takın.

Bir Briggs & Stratton Yetkili Servisi ile iletişim kurarak bir O-Halka Bakım Seti satın alın. Sette bulunan talimat sayfasına başvurarak ünitenizin o-halkalarına bakım yapın. Sızdıran bağlantıları ASLA herhangi türde bir yalıtım maddesi ile tamir etmeyin. O-halkayı veya contayı değiştirin.

Servis Parçaları

O-Ring Bakım Kiti 705002
Su Girişi Süzgeci. B2384GS
Motor Yağı Şişesi 100005E
PumpSaver 6039

Depolama

Basınçlı yıkayıcıyı 30 günden daha uzun bir süre kullanmayı planlamıyorsanız motoru ve pompayı depolama için hazırlamanız gerekir.

Pompanın Korunması

Pompayı mineral birikiminin veya donmanın neden olduğu hasardan korumak için PumpSaver (Pompa Koruyucu) kullanın. Bu donmayı önleyecek ve pistonları ve contaları yağlayacaktır.

DUYURU Ünitenin donma derecelerindeki soğuklardan korunamaması pompaya zarar verecek ve üniteyi çalışamaz duruma getirecektir. Donma hasarı garanti kapsamında değildir.

Yakıt Sisteminin Korunması

30 günden fazla depolandığı zaman yakıt bayatlayabilir. Bayat yakıt sistemde veya karbüratör parçaları üzerinde asit ve sakız birikintisine neden olabilir.

Bir yakıt stabilizatörü talimata göre eklenirse motordan benzini boşaltmaya gerek yoktur. Depolamadan önce stabilizatörün yakıt sistemine iyice karışması için motoru 2 dakika çalıştırın.

Motordaki benzine yakıt stabilizatörü eklenmezse onaylanmış bir kaba boşaltılmalıdır. Motor benzini bittiği için stop edinceye kadar motoru çalıştırın. Tazeliği korumak için depolama kabına yakıt stabilizatörü konması önerilir.

Diğer Depolama Önerileri

1. Yakıtı *Yakıt Sisteminin Korunması bölümünde açıklandığı şekilde işlem yapmadan DEPOLAMAYIN.*
2. Ünitenin üzerini nem tutmayan uygun bir koruyucu örtüyle örtün.

UYARI! Depolama örtüleri yangına neden olarak ölüme veya ciddi yaralanmaya yol açabilir. Bir depolama örtüsünü sıcak basınçlı yıkayıcı üzerine KOYMAYIN. Donanımın üzerini örtmeden önce donanımın soğuması için yeterli zaman geçmesini bekleyin.

3. Üniteyi temiz ve kuru bir yerde saklayın.

Non-for Reproduction

Sorun Giderme

Sorun	Nedeni	Düzeltilmesi
Pompada şu sorunlar var: basınç üretememe, dengesiz basınç, çıtırdama, basınç kaybı, düşük su hacmi.	1. Yüksek basınç püskürtme ucu takılı. 2. Su girişi bloke olmuş. 3. Yetersiz su girişi. 4. Giriş hortumu katlanmış veya sızdırıyor. 5. Tıkanmış giriş hortumu süzgeci. 6. Su kaynağı 38°C'nin üzerinde. 7. Yüksek basınç hortumu tıkanmış veya sızdırıyor. 8. Püskürtme tabancası sızdırıyor. 9. Püskürtme ucu tıkanmış.	1. Yüksek basınç püskürtme ucu ile değiştirin. 2. Girişi temizleyin. 3. Yeterli su akışı sağlayın. 4. Giriş hortumunu düzeltin, sızıntıyı yamayın. 5. Giriş hortumu süzgecini kontrol edin ve temizleyin. 6. Daha soğuk su kaynağı temin edin. 7. Çıkış hortumundaki tıkanıklıkları temizleyin, sızdırıyorsa değiştirin. 8. Püskürtme tabancasını değiştirin. 9. Püskürtme ucunu temizleyin.
Deterjan spreyle karışmıyor.	1. Deterjan sifonlama borusu daldırılmamış. 2. Deterjan sifonlama borusu tıkanmış veya çatlamış. 3. Yüksek basınç püskürtme ucu takılı. 4. Deterjan sifonlama sistemindeki bilyenin sıkışmış olup olmadığını kontrol edin.	1. Deterjan sifonlama borusunu deterjana sokun. 2. Deterjan sifonlama borusunu temizleyin veya değiştirin. 3. Siyah püskürtme ucuyla değiştirin. 4. Deterjan sifonlama çekvalf bilyesini serbest bırakın.
Motor yük yokken iyi çalışıyor fakat yükleme yapıldığında "tıkanıyor"	Motor hızı çok yavaş.	Gaz kontrolünü HIZLI ( ) konumuna getirin.
Motor çalışmıyor; çalışırken duruyor veya tökezleyerek başlıyor ve çalışıyor.	1. Motor KAPALI (0) pozisyonunda. 2. Düşük yağ seviyesi. 3. Yakıt bitmiş. 4. Buji kablosu bujiye bağlı değil. 5. Boğulmuş.	1. Motor anahtarını AÇIK (I) pozisyonuna getirin. 2. Krank haznesini uygun seviyeye kadar doldurun. 3. Yakın tankını doldurun. 4. Teli bujiye bağlayın. 5. 5 dakika bekleyin ve motoru yeniden çalıştırın.

Bütün diğer sorunlarda bir Briggs & Stratton Yetkili Bayisi ile görüşün.

Not for Reproduction

Özellikler

Model		020740-00	020741-00
Izin Verilen Basınç	MPa/BAR/PSI	23.4/234/3,400*	22.1/221/3,200*
Azami Akış	LPM/GPM	11.0/2.9*	11.0/2.9*
Nominal Basınç ve Akış	MPa/BAR/PSI @ LPM/GPM	21.4/214/3,100 @ 8.7/2.3*	19.3/193/2,800 @ 8.3/2.2*
Azami Su Kaynağı Isısı	°C/°F	38/100	38/100
Hacim	cc/cu. in.	208/22.69	208/22.69
Buji Boşluğu	mm/in.	0.76/0.030	0.76/0.030
Yakıt Kapasitesi	Litre/Qt.	2.8/3.0	2.8/3.0
Yağ Kapasitesi	Litre/Ons	0.6/20	0.6/20
3 metrede Ses Basıncı	dBA	94§	94§

Güç Değerleri: Bağımsız benzin motoru modelleri için brüt güç değerleri SAE (Society of Automotive Engineers – Otomotiv Mühendisleri Derneği) kod J1940 Küçük Motor Güç ve Tork Değerleri Prosedürüne göre etiketlenmiştir ve SAE J1995'e göre derecelendirilmiştir. Tork değerleri, etiketinde 2600 "devir/dakika" yazan motorlar için o değer üzerinden tüm diğerleri için 3060 Devir/Dakika üzerinden hesaplanmıştır; beygir gücü değerleri 3600 Devir/Dakika üzerinden hesaplanmıştır. Brüt güç eğrileri aşağıdaki web sitesinde incelenebilir: www.BRIGGSandSTRATTON.COM. Net güç değerleri egzoz ve hava temizleyici takılarak, brüt güç değerleri bu ekler olmadan alınmıştır. Fiili brüt motor gücü net motor gücünden daha yüksek olacaktır ve başka şeylerin yanında çevresel operasyon koşullarına ve motordan motora olan değişkenliğe bağlıdır. Motorların yerleştirildiği ürünlerin geniş çeşit aralığına bakıldığı zaman belirli bir donanımda kullanılan benzin motoru nominal brüt güce ulaşamayabilir. Bu fark çeşitli faktörlere bağlıdır. Aşağıdakilerle sınırlı olmamak üzere bunlar motor parçalarının çeşitliliği (hava temizleyici, egzoz, şarj, soğutma, karbüratör, yakıt pompası vb.), uygulama sınırlamaları, çevresel operasyon koşulları (sıcaklık, nem, deniz seviyesinden yükseklik) ve motordan motora değişkenliktir. İmalat ve kapasite sınırlamalarına bağlı olarak Briggs & Stratton bu motoru daha yüksek nominal değerde bir motorla değiştirebilir.

* EN 60335-2-79'a göre: 2012.

§ Ölçülen ses değerleri Tazmanya Çevre Yönetimi ve Kirlenme Kontrolü (Muhtelif Gürültü) Yönetmeliğine uygun olarak saptanmıştır.

BRIGGS & STRATTON GARANTI SÖZLEŞMESI

SINIRLI GARANTI

Briggs & Stratton aşağıda belirtilen garanti süresi boyunca materyal veya işçilik olarak veya her ikisi birden kusurlu olan bir parçayı ücretsiz olarak onarmayı veya değiştirmeyi garanti eder. Onarım veya değiştirme için gönderilen ürünün ulaşım masrafları satın alan tarafından karşılanmalıdır. Bu garanti aşağıda belirtilen zaman süresine ve koşullara bağlı olarak geçerlidir. Garanti hizmeti için BRIGGSandSTRATTON.COM üzerindeki bayi bulma haritasında en yakın Yetkili Servisi bulun. Satın alan Yetkili Servis ile temas kurmalı ve ürünü kontrol ve test için Yetkili Servise ulaştırmalıdır.

Başka açık garanti yoktur. Ticari değer ve belirli bir amaca uygunlukla ilgili garantiler de dâhil olmak üzere zımni garantiler aşağıda belirtilen garanti süresi ya da yasayla belirlenen süre zarfında geçerlidir. **Yasanın izin verdiği istisnalar dışında önemsiz veya dolaylı hasarlara karşı sorumluluk dahil değildir.** Bazı devletler anlaşılan garantilerde garantinin süresine sınırlama getirilmesine izin vermemektedir ve bazı ülkeler önemsiz veya dolaylı hasarların hariç tutulmasına veya sınırlama getirilmesine izin vermemektedir. Bu nedenle sınırlamalar ve istisnalar sizin için geçerli olmayabilir. Bu garanti size özel bazı yasal haklar tanımaktadır; ayrıca eyalet ve ülkelere göre değişebilecek diğer haklardan da yararlanabilirsiniz.**

GARANTI SÜRESI

Ürün	Tüketici Kullanımı	Ticari Kullanım
Donanım	24 ay	3 ay
Motor*	24 ay	3 ay
Pil (varsa)	3 ay	Hiçbiri

***** Yalnız Briggs & Stratton motorları için geçerlidir. Briggs & Stratton motorları dışındaki garanti o motorun imalatçısı tarafından karşılanmaktadır. Emisyonla ilgili parçalar Emisyon Garanti Beyanı tarafından karşılanmaktadır.

****** Avustralya'da – Ürünlerimiz Avustralya Tüketici Yasası kapsamından hariç tutulamayan garantiler içermektedir. Önemli bir arıza için değiştirme veya para iadesine ve makul görünen kayıp veya hasar için ödemeye hak kazanıyorsunuz. Ürünler kabul edilebilir kalitede değilse ve hata önemli bir tutarda değilse tamir edilmesine veya değiştirilmesine hak kazanıyorsunuz. Garanti hizmeti için BRIGGSandSTRATTON.COM üzerindeki bayi bulma haritasında en yakın Yetkili Servisi bulun. Garanti hizmeti için BRIGGSandSTRATTON.com üzerindeki bayi bulma haritasında en yakın Yetkili Servisi bulun veya 1300 274 447 numarayı arayın veya e-postayla veya mektupla salesenquires@briggsandstratton.com.au, Briggs & Stratton Australia Pty Ltd, 1 Moorebank Avenue, NSW, Avustralya, 2170 üzerinden iletişim kurun.

Garanti süresi, ilk perakende veya ticari tüketici tarafından satın alındığı tarihten itibaren başlar. "Tüketici kullanımı" bireysel tüketici tarafından kişisel mülkte kullanım anlamına gelmektedir. "Ticari kullanım" ticari, gelir elde etme veya kiralama amaçlı da dâhil olmak üzere diğer tüm kullanımları kapsamaktadır. Ürün bir kez ticari amaçlı kullanılırsa bu garantinin amaçları doğrultusunda ticari kullanım ürünü olarak değerlendirilecektir.

Satın alma belgelerinizi saklayın. Garanti hizmetinde ürünü ilk satın aldığınız tarihi ispat edemezseniz garanti süresi için ürünün imalat tarihi esas alınacaktır. Briggs & Stratton ürünlerinde garanti hizmeti almak için ürün kaydına gerek yoktur.

GARANTINIZ HAKKINDA

Garanti hizmeti yalnız Briggs & Stratton Yetkili Servisleri aracılığıyla verilmektedir. Bu garanti sadece malzeme ve işçilikten kaynaklanan kusurları kapsamaktadır. Yanlış veya kötü kullanım, yanlış bakım ya da onarım, normal aşınma ve yıpranma veya eski veya onaylanmayan yakıttan kaynaklanan hasarları kapsamamaktadır.

Uygun Olmayan Kullanım ve Kötü Kullanım - Bu ürünün düzgün, amaca uygun kullanılma şekli Kullanma Rehberinde açıklanmaktadır. Bu ürünün hasar gördükten sonra Kullanma Rehberinde tanımlanmayan bir şekilde kullanılması bu garanti kapsamında değildir. Ürün üzerindeki seri numarası çıkarılmışsa veya ürün herhangi bir şekilde değişikliğe uğramışsa yahut ürünün kötü kullanıldığı darbe hasarı veya su/kimyasal korozyon gibi kötü kullanma kanıtları ile görülüyorsa ürün garanti kapsamı dışında kalır.

Uygun Olmayan Bakım veya Tamirat - Bu ürün Kullanma Rehberinde yazılı işlemlere ve programlara uygun olarak kullanılmalı ve gerçek veya eşdeğeri Briggs & Stratton parçaları kullanılarak bakım veya onarım yapılmalıdır. Bakım eksikliğinin veya orijinal parça kullanmamanın neden olduğu hasar garanti kapsamında değildir.

Normal Aşınma ve Yıpranma - Uygun bakım yapılsa da bütün mekanik aygıtlar gibi üniteniz de aşınmaya maruz kalır. Bu garanti donanımın bir parçasının ömrünü aşan normal kullanımda ortaya çıkan tamiratları kapsamaz. Filtreler, kayışlar, kesici bıçaklar ve fren balataları (motor fren balataları hariç) gibi bakım ve yıpranmaya tabi ürünler, kusurların nedeni materyal veya işçilik hatası değilse, yalnız yıpranma özellikleri nedeniyle garanti kapsamında değildir.

Bayat veya Onaylanmamış Yakıt - Doğru çalışması için bu üründe Kullanma Rehberinde belirtilen kriterlere uygun taze yakıt kullanılması gerekir. Bayat yakıt veya onaylanmamış yakıt (E15 veya E85 etanol karışımları gibi) kullanılmasının neden olduğu motor veya donanım hasarı garanti kapsamında değildir.

Hariç Tutulan Diğer Durumlar - Bu garanti kaza, kötü kullanma, değişiklikler, uygun olmayan servis, donma veya kimyasal bozulma nedeniyle oluşan hasarları kapsamaz. Ürünle birlikte orijinal ambalajda olmayan ekler veya aksesuarlar da hariçtir. Kullanım amaçlı güç yerine ana güç kaynağı veya yaşam destek uygulamalarında kullanılan donanıma uygun güç kaynağı için garanti yoktur. Bu garanti kullanılmış, revizyondan geçirilmiş, ikinci el veya demonstrasyon amaçlı donanım veya motorlar için geçerli değildir. Bu garantiye imalatçının kontrolü dışındaki doğal afetler ve diğer mücbir sebepler dahil değildir.

80010169_TR Rev C

Notice
Reproduction

Зміст

Опис характеристик і важелів управління 4
Опис обладнання 5
Збірка 5
Знаки безпеки та управління 5
Експлуатація 5
Технічне обслуговування. 8
Зберігання 9
Пошук та усунення несправностей 10
Технічні характеристики 10
Гарантія 11

Опис характеристик і важелів управління

Символи безпеки вказують на потенційний ризик травмування людини. Символи безпеки можуть застосовуватися для сповіщення про тип небезпеки. **УВАГА** вказує на небезпеку, яка у разі не запобігання *може* призвести до серйозної травми і навіть до смертельного випадку. **ОБЕРЕЖНО** вказує на небезпеку, яка у разі не запобігання *може* призвести до незначної чи середньої травми. ***ПРИМІТКА*** вказує на інформацію, яка є важливиою, але не пов'язана з **ризика**ми для життя та здоров'я.

Символ безпеки

Інструкції з експлуатації

Токсичні гази

Гаряча поверхня

Технічна вода

Кулькові

Рухомі частини

Пожежа

Вибух

Небезпека відскакування

Витікання рідини

Ураження електричним струмом.

Віддача

Незакріплені елементи

Хімічний опік

ON (ВКЛ)

OFF (ВІДК)

Повітряна заслінка

Пуск

Fast (швидко)

Slow (повільно)

Відключення подачі палива

Подача палива

Не запускайте двигун

Перевірте рівень мастила

Заборонено направляти розпилювальний пістолет на себе, інших людей або тварин. Ніколи не розпилюйте воду поблизу джерел живлення або електричних приладів.

Цей пристрій не призначений для використання особами (в тому числі, дітьми) з обмеженими фізичними, сенсорними або розумовими здібностями, недостатнім досвідом та знаннями без участі особи, обізнаної у питаннях техніки безпеки та потенційних загроз, які може спричинити неконтрольоване використання пристрою.

УВАГА!

- Обладнання було розроблене для використання з миючим засобом, що постачається або рекомендується виробником. Використання інших миючих засобів або хімікатів може негативно вплинути на безпеку обладнання.
- У разі недоцільного використання. струмені води під високим тиском можуть становити небезпеку. Заборонено спрямовувати струмінь на людей, електричне обладнання або, власне, саме обладнання.
- Під час використанням обладнання всі особи, що знаходяться поряд з місцем експлуатації, мають бути вдягнені в захисний одяг.
- Заборонено спрямовувати струмінь на себе чи інших людей з метою очищення одягу або взуття.
- Небезпека вибуху - заборонено розпорошувати легкозаймисті рідини.
- Мийки високого тиску не повинні використовуватися неповнолітніми особами або непідготовленим персоналом.
- Справність шлангів високого тиску, фітингів та муфт має велике значення для безпеки експлуатації обладнання. Використовуйте тільки шланги, фітинги та муфти, рекомендовані виробником.
- З метою дотримання безпеки експлуатації обладнання використовуйте тільки оригінальні запасні частини, поставлені або схвалені виробником.
- Вода, яка поступає із зворотних клапанів, вважається технічною.
- Не використовуйте обладнання, якщо важливі компоненти обладнання пошкоджені, наприклад, запобіжні пристрої, шланги високого тиску, пістолет-розпилювач та ін.
- У разі відсутності ключа запалювання та батареї, відключення може бути виконане за допомогою еквівалентних засобів.
- Використання обладнання з живленням від двигуна внутрішнього згоряння в приміщенні допускається тільки у випадку, якщо відповідна система вентиляції у приміщенні схвалена національними органами з охорони праці.
- Переконайтеся у тому, що будь-які джерела вихлопних газів не розташовані в безпосередній близькості від повітрязабірників.
- Заборонено використовувати невідповідне паливо, оскільки воно становить ризик безпеки.
- Перед очищенням або технічним обслуговуванням та заміною частин необхідно перевести перемикач двигуна в положення ВИМКН (0).

Not for Reproduction

Етикетка з попереджувальним написом Малюнок 1

Етикетка з попереджувальним написом розміщується на пристрої, щоб вказати на потенційну загрозу безпеці. Якщо етикетка з попереджувальним написом пошкоджена, або текст став нерозбірливим, замініть її, звернувшись до місцевого дистриб'ютора «Briggs & Stratton» для отримання нової.

Контактна інформація представництва в Європі

З питань щодо норм викидів у Європі, зв'яжіться з нашим представництвом в Європі за адресою:
Max-Born-Straße 2, 68519 Viernheim, Німеччина

Опис обладнання

Уважно прочитайте це керівництво та ознайомтеся з мийкою високого тиску. Ознайомтесь з інформацією щодо її застосування, експлуатаційних обмежень та пов'язаних з ними ризиків. Зберігайте оригінальне керівництво для подальшого застосування.

Дана система обладнана колесами діаметром 25,4 см (10 дюймів), відцентровим кулачковим насосом з поршнем з нержавіючої сталі, автоматичною системою охолодження, системою подачі миючого засобу, швидкороз'ємними розпилювальними наконечниками, насосом довжиною 9,1 м (30 дюймів) для експлуатації у важких умовах та іншими комплектуючими.

Багато зусиль було докладено до того, щоб інформація в цьому керівництві була точною та відповідала сучасним вимогам. Однак ми лишаємо за собою право змінювати, перероблювати або в інший спосіб поліпшувати даний продукт та цей документ в будь-який момент без попереднього повідомлення.

ПРИМІТКА При виникненні будь-яких питань, пов'язаних з експлуатацією, звертайтеся до дилера або в офіційний сервісний центр. ЗАБОРОНЯЄТЬСЯ експлуатація з пошкодженими або відсутніми деталями, а також без захисного кожуха або кришок. УВАЖНО ПЕРЕВІРТЕ роботу всіх пристроїв забезпечення безпеки перед початком роботи з цим обладнанням. НЕ модифікуйте мийку високого тиску будь-яким чином. Дане обладнання розраховане на експлуатацію **ТІЛЬКИ** з оригінальними запчастинами «Briggs & Stratton».

Транспортування

При транспортуванні обладнання за допомогою транспортного засобу або причепу злийте паливо з паливного бака або поверніть паливний вентиль, якщо він встановлений, у положення ВИКЛ (0). wНе перехиляйте сильно двигун або кінцеве обладнання, тому що це може призвести до проливання палива.

Збірка

Прикріпіть ручку Малюнок 2 3

1. Розмістіть ручку (**2, A**) на опорах і встановіть в отвор.
2. Вставте болти з квадратною головкою (**2, B**) в отвори у пристрої, прикріпіть до пластмасової голівці (**2, C**) й затягніть.
3. Прикріпіть металеві пружинні затискачі (**3,A**), вставивши болти з квадратними підголовками (**3,B**) через отвори зліва від ручки (дивлячись на передню сторону пристрою). Встановіть пластикові головки (**3,C**) та затягніть.
4. Вставте гумові кільця (**3,D**) в отвори ручки.

ПРИМІТКА Щоб полегшити встановлення, початку змочіть гумові кільця у мильній воді.

Символи безпеки та управління Малюнок 4

A	Шланг високого тиску	**L**	Маслозлив
B	Розпилювальні наконечники	**M**	Оливозаливна горловина
C	Повітряний фільтр	**N**	Вимикач двигуна
D	Насос	**P**	Ручний запуск:
E	Випускний патрубок високого тиску	**R**	Паливний клапан
F	Патрубок подачі води	**S**	Важіль повітряної заслінки
G	Етикетка з попереджувальним написом	**T**	Дросельний важіль
H	Автоматична система охолодження	**U**	Паливний бак
J	Труба перекачування миючого засобу	**V**	Розширювальна насадка з швидкознімним з'єднанням
K	Ідентифікаційний ярлик	**W**	Розпилювальний пістолет

Експлуатація

Рекомендації щодо використання мастила Малюнок 5

Для максимальної ефективності ми рекомендуємо використовувати мастила, вказані в гарантійних умовах Компанії "Briggs & Stratton". Інші високоякісні детергентні мастила можуть бути використані, якщо вони мають категорію SF, SG, SH, SJ або вище. НЕ використовуйте спеціальні добавки.

В'язкість мастила для двигуна залежить від температури зовнішнього повітря. Скористайтесь таблицею, щоб підібрати найбільш оптимальний ступінь в'язкості мастила, який відповідає очікуваному діапазону температур навколишнього середовища.

* За температури нижче 4°C (40°F) використання SAE 30 призведе до жорстокого пуску.

** За температури вище 27°C (80°F) використання мастила 10W30 може призвести до збільшеного споживання мастила. Частіше перевіряйте рівень мастила.

Перевірка/долив моторного мастила Малюнок 4 6

Рівень мастила необхідно перевіряти перед кожним використанням і принаймні кожні 8 годин роботи. Підтримуйте відповідний рівень мастила.

1. Переконайтеся, що мийка високого тиску знаходиться на горизонтальній поверхні.
2. Очистіть зону навколо отвору для заливки мастила (**4,M**) і зніміть кришку.
3. Перевірте, чи є масло в точці переливання (**6,A**) на маслозаливному отворі.
4. В разі необхідності, повільно залийте масло у маслозаливний отвір. Регулярно перевіряйте масло. Заливайте його до точки переливання.

ПРИМІТКА Заливайте масло з перервами, щоб воно розподілилось. Перед кожною перевіркою рівня масла начисто витирайте щуп. НЕ переповнюйте.

5. Встановіть та затягніть кришку маслозаливної горловини.

ПРИМІТКА НЕ намагайтеся завести або запустити двигун до відповідної заправки рекомендованим мастилом. Це може призвести до несправності двигуна.

⚠ **ОБЕРЕЖНО** Уникайте тривалих і повторюваних контактів відпрацьованого моторного мастила зі шкірою. Згідно з результатами лабораторних досліджень, проведених на тваринах, відпрацьоване моторне мастило може спровокувати рак шкіри. Ретельно промийте місця потрапляння мастила водою з милом.

ЗБЕРІГАТИ В НЕДОСТУПНОМУ ДЛЯ ДІТЕЙ МІСЦІ. УНИКАЙТЕ ЗАБРУДНЕННЯ НАВКОЛИШНЬОГО СЕРЕДОВИЩА. ЗБЕРІГАЙТЕ РЕСУРСИ. ЗДАВАЙТЕ ВІДПРАЦЬОВАНЕ МАСТИЛО ДО ПУНКТІВ ЗБОРУ.

Not for Reproduction

Долив палива Малюнок 7

Паливо повинно відповідати наступним вимогам:

- Чистий, свіжий, неетилований бензин.
- Октанове число не менше 91 ДОЧ (87/87 АКІ). Для використання на великій висоті див. розділ *Використання на великій висоті над рівнем моря*.
- Допускається використання бензину з вмістом етилового спирту до 10% (бензоспирт).

ПРИМІТКА Використання палива, яке не відповідає вимогам виробника, може призвести до пошкодження мийки високого тиску і втрати гарантії. НЕ використовуйте несертифікований бензин, наприклад, E15 і E85. НЕ ВНОСІТЬ зміни у механізм роботи двигуна з метою використання альтернативних видів палива. Для того щоб захистити паливну систему від утворення смоли, добавляйте до паливапаливний стабілізатор. Див. розділ *Зберігання*. Не всі види палива однакові. Якщо Ви відчуваєте проблеми із запуском чи експлуатаційними якостями після використання певного палива, змініть постачальника палива або торгову марку. Даний двигун сертифікований для роботи на бензині. Система контролю викидів цьогодвигуна - EM (модифікації двигуна).

УВАГА! Паливо та його випари є вогне- та вибухонебезпечними. Вони можуть викликати опіки, пожежі або вибухи, що можуть призвести до серйозних травм або смертельного випадку. Перш ніж відкривати кришку паливного бака, вимкніть двигун мийки високого тиску і дайте йому охолонути протягом не менше 2 хвилин. Повільно відгвинтіть пробку бака для скидання тиску. Здійснюйте заправку паливного бака на відкритому повітрі. НЕ ПЕРЕЛИВАЙТЕ паливний бак. Залиште місце для розширення палива. У випадку переповнення почекайте, поки паливо випарується, і тільки після цього запустіть двигун. Тримайте паливо у віддаленні від іскор, відкритого полум'я, пальників, нагрівальних приладів та інших джерел займання. Перевірте паливопровід, бак, кришку та арматуру на предмет тріщин та витоків. У разі потреби проведіть заміну компонентів. НЕ запалюйте цигарки і не паліть поблизу палива.

1. Очистіть область кришки заливної горловини та зніміть кришку.
2. Повільно залийте в паливний бак чисте, свіже паливо, яке НЕ МІСТИТЬ СВИНЦЮ. Будьте обережні, не переповнюйте бак. Щоб дати паливу можливість розширятися, не заливайте його вище нижньої кромки горловини паливного баку.
3. Встановіть кришку паливного бака і дайте пролитому паливу випаруватися, перш ніж запускати двигун.

Висота над рівнем моря

В умовах роботи на висоті більше 1524 метрів (5000 футів) над рівнем моря допускається використання бензину з октановим числом не нижче 89 ДОЧ (85/85 АКІ). З метою забезпечення дотримання вимог щодо викидів в атмосферу, необхідно провести регулювання обладнання для роботи на великій висоті. Експлуатація двигуна без відповідного регулювання призведе до зниження продуктивності, підвищення споживання палива і збільшення викидів в атмосферу. Інформацію щодо налаштування апарату для роботи на великій висоті можна отримати у дилера Компанії «Briggs & Stratton». У разі експлуатації двигуна на висоті нижче 2500 футів (762 метри) не рекомендується використовувати додаткове устаткування для роботи на високогір'ї.

Розташування мийки високого тиску Малюнок 8

Отруєння чадним газом

УВАГА! Вихлопні гази двигуна містять оксид вуглецю -отруйний газ, який може вбити вас за лічені хвилини. Його НЕ МОЖЛИВО побачити, відчути на запах чи на смак. Навіть якщо запах вихлопних газів не відчувається,небезпека чадного газу може бути присутня. Використовуйте дане устаткування ТІЛЬКИ на відкритому повітрі подалі від вікон, дверей і вентиляційних отворів, щоб скоротити ризик накопичення і попадання чадного газу в житлові приміщення. Встановітьсигналізацію попередження про чадний газ, яка може працювати від акумулятора або розетки з резервним акумуляторним живленням, відповідно до інструкцій виробника. Аварійні датчики диму не вловлюють газ окису вуглецю. ЗАБОРОНЕНО запускати дане устаткування в будинках, гаражах, підвалах, тунелях, сараях та інших частково замкнутих приміщеннях, навіть якщо Ви використовуєте вентилятори або відкрили вікна і двері для вентиляції. Чадний газ може швидко накопичуватися в таких приміщеннях і залишатися там годинами, навіть після вимкнення даного обладнання. ЗАВЖДИ встановлюйте обладнання з підвітряного боку і спрямовуйте потік вихлопних газів двигуна в сторону від місць перебування людей. Якщо Вас починає мутити або Ви починаєте відчувати запаморочення і слабкість при використанні даного обладнання, вимкніть його і НЕГАЙНО вийдіть на свіже повітря. Зверніться до лікаря. Можливо, Ви отруїлися чадним газом.

Ризик займання

УВАГА! Тепло, що виділяється/гази можуть викликати займання горючих речовин, конструкцій та пошкодити паливний бак, що може призвести до серйозних травм або смерті. Зберігайте простір не менше 1,5 м (5 фунтів) із всіх сторін мийки високого тиску, включаючи відстань до стелі.

Підключення шланга і водопостачання до насоса Малюнок 4

ПРИМІТКА Перевірте шланг високого тиску на наявність порізів, витоків або пошкоджень.

1. Потягніть хомут шланга високого тиску (**A**), простягніть його через розпилювальний пістолет (**W**) і відпустіть. Смикніть за шланг, щоб переконатися в його безпечному положенні.
2. Прикріпіть інший кінець шланга до вихідного отвору (**E**) насоса і затягніть.
3. Перевірте вхідний фільтр перед підключенням садового шланга до впускного патрубка (**F**). Прочистіть фільтр, якщо він засмітився, або замініть його, у разі пошкодження. НЕ ВМИКАЙТЕ мийку високого тиску, якщо вхідний фільтр пошкоджений.
4. Переконайтеся, що джерело води здатне подавати воду з витратою понад 14,76 л (3,9 галона) за хвилину під тиском принаймні 0,14-0,55 МПа (1,4-5,5 бар або 20-80 фунтів на кв. дюйм) на виході садового шланга.
5. Пустіть воду через садовий шланг, щоб очистити його від сміття.

ПРИМІТКА Використовуйте ТІЛЬКИ холодну воду (нижче 38°C (100°F)).

ПРИМІТКА Використання зворотного клапана на впускному патрубку може призвести до пошкодження насоса. Між впускним патрубком мийки високого тиску і зворотним клапаном ПОВИННО бути не менше 3 м (10 футів) садового шланга без різких перегинів і защемлень.

Not for Reproduction

УВАГА! Вода, яка тече через зворотний клапан, вважається технічною.

6. Підключіть садовий шланг (довжиною не більше 15 м (50 футів)) до впускного патрубка і затягніть.
7. Увімкніть подачу води, натисніть червону кнопку на пістолеті і затисніть спусковий гачок, щоб спустити повітря з системи. Якщо спусковий гачок пістолета не спрацьовує, змініть пістолет.
8. Прикріпіть розширювальну насадку (**V**) до пістолета (**W**) та затягніть.
9. Потягніть хомут розширювальної насадки, вставте наконечник розпилювача (**B**) і відпустіть хомут. Смикніть за розпилювальний наконечник, щоб переконатися у його безпечному положенні.

Запуск мийки високого тиску Малюнок 4

ПРИМІТКА НЕ вмикайте насос, не під'єднавши і не увімкнувши подачу води.

1. Встановіть важіль заслінки (**R**) у положення ON (ВКЛ) ( ).
2. Поверніть вимикач двигуна (**N**) у положення ON (ВКЛ) (I).
3. Встановіть важіль управління дросельною заслінкою (**T**) у положення FAST (швидко) ( ), яке позначено на двигуні символом «кролика».
4. Встановіть важіль заслінки (**S**) у положення CHOKE (заслінка) ( ).

ПРИМІТКА При прогріванні двигуна переконайтеся, що важіль повітряної заслінки знаходиться у положенні RUN ( ).

УВАГА! Стартер та інші обертові деталі можуть затягнути руки, волосся, одяг або предмети, заподіявши серйозної травми. НІКОЛИ не використовуйте мийку високого тиску без встановлених захисних кожухів або кришок. НЕ ВДЯГАЙТЕ вільний одяг, ювелірні прикраси або предмети, які можуть бути затягнуті в стартер та інші деталі, що обертаються. wЗберіть довге волосся та зніміть ювелірні прикраси.

ПРИМІТКА Перед запуском мийки високого тиску надіньте захисні окуляри і захисний одяг.

УВАГА! Вода в процесі розпилення може розбризкуватися назад або пересувати предмети, що може стати причиною серйозних травм. Завжди носіть герметичні захисні окуляри (проти хімічних бризок) з маркуванням відповідності стандарту ANSI Z87.1 при експлуатації або в безпосередній близькості від даного обладнання. Завжди носіть захисний одяг: сорочку з довгими рукавами, довгі штани і закрите взуття.

5. При запуску двигуна візьміться за пускову ручку і повільно потягніть, поки не відчуєте опір. Швидко потягніть ручку, щоб запустити двигун.

УВАГА! Віддача (швидке втягування) пускового троса може затягнути руку і передпліччя в напрямку двигуна швидше, ніж Ви встигнете її відпустити, що може привести до переломів, забоїв, розтягнень і серйозних травм. НІКОЛИ не тягніть шнур стартера, якщо пістолет розпилювача знаходиться під тиском. При запуску двигуна спочатку повільно потягніть за трос, а потім, коли відчуєте опір, швидко потягніть його, щоб усунути ризик віддачі. Щоб уникнути травм через силу віддачі розпилювального пістолета, міцно тримайте його двома руками.

6. Повільно поверніть пускову ручку у вихідне положення. НЕ допускайте різкого скручування шнура стартера.
7. У разі невдалого запуску двигуна, спрямуйте пістолет у безпечному напрямку, натисніть червону кнопку і затисніть спусковий гачок для скидання високого тиску.
8. При запуску двигуна повільно переведіть важіль заслінки у положення RUN (ПУСК) ( ), поки двигун розігрівається. Якщо двигун пробуксовує, переведіть важіль заслінки у положення CHOKE (заслінка) ( ), а потім в положення RUN (ПУСК) ( )

ПРИМІТКА При експлуатації мийки високого тиску завжди тримайте важіль в положенні ( ).

УВАГА! Потік води під високим тиском, який виробляє це обладнання, може порізати шкіру та підшкірні тканини, призвести до серйозних травм і можливої втрати кінцівок. У разі нанесення травми напором води негайно зверніться до лікаря. НЕ обробляйте таку травму як простий поріз. НЕ ДОПУСКАЙТЕ, щоб ДІТИ включали мийку високого тиску або використовували її в своїх іграх. НІКОЛИ не направляйте розпилювальний пістолет на людей, тварин або рослини. НЕ зберігайте розпилювальний пістолет у відкритому положенні. НЕ залишайте розпилювальний пістолет без нагляду при увімкнутому пристрої. НІКОЛИ не використовуйте розпилювальний пістолет, у якого відсутнє блокування спускового гачка, спусковий гачок не знаходиться на своєму місці або несправний. ЗАБОРОНЕНО підключати шланг високого тиску до розширювальної насадки.

УВАГА! Контакт з областю глушника може призвести до опіку, внаслідок чого може статися серйозна травма. Не торкайтеся гарячих деталей і уникайте контакту з гарячими вихлопними газами. Перш ніж торкатися обладнання, дайте йому охолонути.

УВАГА! Напруга мийки високого тиску може призвести до ураження електричним струмом або опіку, серйозних травм та смерті. ЗАБОРОНЯЄТЬСЯ використання мийки поблизу джерел живлення.

Розпилювальні наконечники Малюнок 9

Розпилювальні наконечники можуть бути замінені під час роботи мийки високого тиску, для цього необхідно заблокувати спусковий гачок.

Процедура заміни розпилювального наконечника:

1. Потягніть назад хомут швидкознімного з'єднання і потягніть розпилювальний наконечник на себе. Зберігайте наконечники розпилювачів в отворах на ручці.
2. Виберіть необхідний розпилювальний наконечник:
   - Для делікатної промивки (низький тиск і висока витрата) використовуйте білий розпилювальний наконечник на 40° (**A**).
   - Для звичайного ополіскування (з середнім тиком та середнім потоком) виберіть зелений 25° (**B**) або жовтий 15° наконечник розпилювача (**C**).
   - Для максимальної промивки (високий тиск і низька витрата) використовуйте червоний розпилювальний на 0° (**D**).
   - Для роботи з миючим засобом використовуйте чорний розпилювальний наконечник (**E**).
3. Потягніть хомут, вставте новий розпилювальний наконечник і відпустіть хомут. Смикніть за розпилювальний наконечник, щоб переконатися у його безпечному положенні.

Рекомендації з використання

- Для більш ефективного очищення тримайте розпилювальні наконечники на відстані 20-61 см (8-24 дюйма) від поверхні, що очищається.
- При використанні розпилювального наконечника занадто близько до поверхні (особливо при використанні розпилювального наконечника високого тиску), існує ризик пошкодження поверхні, що очищається.
- ПРИ ОЧИЩЕННІ шин утримуйте розпилювальний пістолет не ближче 15 см (6 дюймів) від очищається.

Not for Reproduction

Застосування миючого засобу Малюнок 4

УВАГА! Хімічні речовини можуть стати причиною опіків, а також призвести до загибелі або серйозних травм. НЕ використовуйте їдкі рідини при роботі з мийкою високого тиску. Використовуйте ТІЛЬКИ спеціальні безпечні миючі засоби/мило, призначені для мийки високого тиску. Дотримуйтеся інструкцій виробників.

Процедура застосування миючого засобу:

1. Помістіть трубку для перекачування миючого засобу (**J**) в контейнер для миючого засобу.
2. Встановіть чорний розпилювальний наконечник.

ПРИМІТКА Миючий засіб не може застосовуватися з розпилювальними наконечниками високого тиску (білий, зелений, жовтий або червоний).

3. Нанесіть миючий засіб на суху поверхню знизу вгору, використовуючи довгі, розмашисті рухи.
4. Дайте миючому засобу «ввібратися» відповідно до інструкцій виробника миючого засобу перед початком миття або промивки

ПРИМІТКА Промивайте систему перекачування миючого засобу після кожного використання. Помістіть трубку у відро з чистою водою, потім увімкніть мийку високого тиску з чорним розпилювальним наконечником на 1-2 хвилини.Промивання мийки високого тиску

Для промивки:

1. Зніміть чорний розпилювальний наконечник з розширювальної насадки.
2. Виберіть і встановіть розпилювальний наконечник високого тиску.

УВАГА! Сила віддачі розпилювача (33,4 Н) може призвести до падіння і, в результаті, смерті або серйозної травми. При роботі з мийкою високого тиску встановіть її на стійкій поверхні. Будьте максимально обережні при використанні мийки високого тиску на сходах, будівельних лісах або будь-якому іншому подібному місці. Щоб уникнути травм через силу віддачі розпилювального пістолета, міцно тримайте його двома руками.

3. Виконайте розпилення при високому тиску на невеликій ділянці і перевірте поверхню на предмет наявності пошкоджень. Якщо пошкодження не виявлені, продовжуйте промивку.
4. Почніть промивку зверху вниз використовуючи ті ж розмашисті рухи, що й при очищенні.

Автоматична система охолодження (теплове розвантаження)

При роботі мийки високого тиску протягом 3-5 хвилин без натискання спускового гачка пістолета циркулює в насосі вода може нагріватися до температури понад 51°C (125°F). Система забезпечує охолодження насоса **випускаючи гарячу воду в ґрунт.**

Зупинка мийки високого тиску

1. Відпустіть спусковий гачок пістолета і залиште двигун працювати на холостому ходу протягом двох хвилин.
2. Встановіть дросель у положення SLOW (повільно) ( ).
3. Поверніть вимикач двигуна у положення OFF (ВИКЛ) (0).
4. Встановіть важіль подачі палива у положення OFF (ВИКЛ) ( ).
5. ЗАВЖДИ направляйте розпилювальний пістолет у безпечному напрямку. У разі зупинки двигуна, натисніть червону кнопку і затисніть спусковий гачок пістолета для скидання високого тиску.

УВАГА! Розпилювальний пістолет утримує високий тиск води, навіть при зупиненому двигуні і відключеній воді, що становить ризик отримання серйозної травми. Шланг високого тиску повинен залишатися підключеним до насоса і розпилювального пістолету весь час, поки система знаходиться під тиском. ЗАВЖДИ направляйте розпилювальний пістолет у безпечному напрямку. Щоразу при зупинці двигуна натисніть червону кнопку і затисніть спусковий гачок пістолета для скидання високого тиску.

Завершення процедури експлуатації

Вода не повинна залишатися в пристрої протягом тривалого часу. Відкладення або мінерали можуть осідати на деталях насоса і блокувати його роботу. Після кожного використання виконуйте наступні дії:

1. Вимкніть подачу води і дайте двигуну охолонути.
2. Від'єднайте шланг від пістолета і вихідного отвору насоса. Спустіть воду зі шланга, пістолета і розширювальної насадки.
3. Встановіть наконечник розпилювача та шланг на ручку. Розмістять розпилювач та подовжувач форсунки у дротовій формі.
4. Злийте всі рідини з насоса, потягнувши за пускову ручку близько шести разів.
5. Зберігайте пристрій у чистому і сухому місці.

ПРИМІТКА У разі зберігання обладнання протягом періоду більше 30 днів див. розділ *Зберігання*.

УВАГА! Паливо та його випари є вогне- та вибухонебезпечними. Вони можуть викликати опіки, пожежі або вибухи, що можуть призвести до серйозних травм або смертельного випадку. Щоб уникнути займання парів палива зберігайте паливо подалі від котлів, печей, водонагрівачів, сушарок для одягу та інших приладів,в яких використовується джерело запалювання чи інше джерело займання.

Технічне обслуговування

Графік технічного обслуговування

Дотримуйтесь годинних або календарних інтервалів технічного обслуговування в залежності від того, що настає раніше. Виконуйте технічне обслуговування частіше при роботі в несприятливих умовах.

Перші 5 годин
• Заміна моторного мастила
Кожні 8 годин або щодня
• Очищення від сміття
• Перевірка рівня моторного мастила
Кожні 25 годин або щорічно
• Очищення первинного та вторинного повітроочисників двигуна[1]
Кожні 50 годин або щорічно
• Заміна моторного мастила
• Обслуговування вихлопної системи
Щорічно
• Заміна свічок запалювання
• Заміна первинного та вторинного повітроочисників двигуна
• Обслуговування паливної системи
• Обслуговування системи охолодження[1]

1 Виконуйте обслуговування частіше при наявності бруду або пилу.

Not for Reproduction

Загальні рекомендації

Планове обслуговування покращує експлуатаційні характеристики і продовжує термін служби мийки високого тиску. Для здійснення технічного обслуговування зверніться до офіційного дистриб'ютора «Briggs & Stratton». НЕ ДОПУСКАЙТЕ дітей до чистки чи обслуговування пристрою без нагляду дорослих.

Гарантія виробника на мийки високого тиску не поширюється на деталі, які стали об'єктом невірного звернення або недбалості оператора. Для отримання повного покриття гарантії оператор повинен експлуатувати мийку високого тиску згідно з даним керівництвом, у тому числі дотримуючись належних умов зберігання, як описано в розділі *Зберігання*.

⚠ **УВАГА!** Для забезпечення безпечної експлуатації обладнання використовуйте виключно оригінальні запасні частини або запасні частини схвалені виробником. Якщо у Вас виникли питання стосовно заміни деталей мийки високого тиску, відвідайте наш веб-сайт: **BRIGGSandSTRATTON.COM.**

Ступінь V ЄС: Показники викидів CO2

Показники викидів CO2 затверджених двигунів марки Briggs & Stratton можна знайти на сайті BriggsandStratton.com шляхом введення терміну CO2 у рядку пошуку.

Кульковий клапан системи перекачування миючого засобу

Час від часу перевіряйте кульковий клапан системи перекачування миючого засобу. Під час зберігання в ньому можуть застрягти шматочки сухого мила або відкладення мінералів. Кульковий клапан можна прочистити наступним чином:

1. Вимкніть подачу води.
2. Щоб від'єднати шланг для перекачування миючого засобу з штуцера насоса, вимкніть двигун і випустіть тиск з системи.
3. Повільно вставте тупий твердий предмет діаметром 2 мм (7/64 дюйма) або менше, але не менше 25,4 мм (1 дюйма) в довжину, наприклад, шестигранний гайковий ключ в штуцер, поки не відчуєте опір. Даний опір створюється кульковим клапаном.
4. Повільно проштовхніть клапан не більше ніж на 3 мм (1/8 дюйма). вниз, поки не відчуєте, що він почав рухатися. Щоб звільнити кульковий клапан, може знадобитися невелике зусилля.
5. При необхідності, повторіть кроки 4 і 5.
6. Приєднайте шланг системи перекачування миючого засобу до перехідника.
7. Обробіть клапан засобом PumpSaver, як описано в розділі *Захист насоса* для запобігання повторної процедури.

Обслуговування розпилювальних наконечників

Малюнок 4

Очистіть розпилювальний наконечник, щоб відрегулювати надлишковий тиск насоса, викликаний засміченням розпилювального наконечника:

1. Вимкніть подачу води.
2. Зніміть розпилювальний наконечник з розширювальної насадки.
3. Використовуйте маленьку скріпку, щоб видалити сторонні предмети, що засмічують або обмежують отвір розпилювального наконечника (**B**).
4. Встановіть розпилювальний наконечник в розширювальну насадку.

Технічне обслуговування ущільнюючого кільця

Малюнок 10

Використання мастила (нафтового або синтетичного) допоможе підвищити ефективність ущільнюючих кілець і забезпечити герметизацію системи. Нанесіть мастило на ущільнюючі кільця перед підключенням садового шланга до насоса, (**A**), шланга високого тиску (**B**), розпилювального пістолета (**C**) і розширювальної насадки (**D**).

Придбати комплект для технічного обслуговування ущільнюючих кілець можна у офіційного дистриб'ютора «Briggs & Stratton». Див. інструкцію, що поставляється з комплектом технічного обслуговування ущільнюючих кілець вашого пристрою. НЕ ремонтуйте пошкоджені з'єднання будь-яким герметиком Замініть ущільнююче кільце або сальник.

Запасні частини

Комплект для технічного обслуговування ущільнюючих кілець 705002
Фільтр впускного патрубка B2384GS
Банка з моторним мастилом 100005E
PumpSaver. 6039

Зберігання

Якщо Ви не плануєте використовувати мийку високого тиску протягом періоду більше 30 днів, слід підготувати двигун і насос для тривалого зберігання.

Захист насоса

Для захисту насоса від пошкоджень, викликаних відкладенням мінералів або замерзанням, використовуйте засіб PumpSaver, яке допоможе запобігти пошкодження від замерзання. Додатково змастіть поршні і сальники.

ПРИМІТКА Відсутність захисту пристрою від низьких температур може призвести до пошкодження насоса і, як наслідок, його несправності. Пошкодження, викликані замерзанням, що не покриваються гарантією.

Захист паливної системи

Якщо обладнання не використовується більше 30 днів, паливо може застоятися. Застій палива призводить до утворення кислотних і смолистих відкладень у паливній системі і на важливих деталях карбюратора.

Якщо відповідно до інструкції в паливо доданий стабілізатор, немає необхідності зливати паливо з двигуна. Перед зберіганням запустіть двигун і дайте йому попрацювати 2 хвилини, щоб стабілізатор розповсюдився по паливній системі.

Якщо стабілізатор не додано до паливо, необхідно злити паливо у відповідну ємність. Запустіть двигун і дочекайтеся, поки він зупиниться через нестачу палива. Рекомендується також додати стабілізатор в ємність для зберігання палива з метою збереження якісних характеристик.

Інші рекомендації щодо зберігання

1. Зберігання палива між сезонами необхідно здійснювати після обробки згідно з розділом *Захист паливної системи.*
2. Накрийте мийку високого тиску відповідним захисним чохлом, який не утримує вологу.

УВАГА! Чохли для зберігання можуть стати причиною займання, внаслідок чого може статися серйозна травма або навіть смертельний випадок.

НЕ накривайте гарячу мийку високого тиску чохлом для зберігання. Дайте обладнанню охолонути протягом достатнього часу, перш ніж накривати його чохлом.

3. Зберігайте пристрій у чистому і сухому місці.

Not for reproduction

Пошук і усунення несправностей

Несправність	Причина	Спосіб усунення
Несправність насоса: не накачується тиск, перепад тиску, деренчання, втрата тиску, низький об'єм води.	1. Встановлено розпилювальний наконечник низького тиску. 2. Впускний патрубок подачі води заблокований. 3. Недостатня подача води. 4. Впускний шланг зігнутий або протікає. 5. Впускний фільтр шланга засмічений. 6. Температура води, що подається, вище 38°C (100°F). 7. Шланг високого тиску заблокований або протікає. 8. Розпилювальний пістолет протікає. 9. Розпилювальний наконечник засмічений.	1. Замініть на розпилювальний наконечник високого тиску. 2. Очистіть впускний патрубок. 3. Забезпечте відповідну подачу води. 4. Випряміть впускний шланг, усуньте витік. 5. Перевірте і очистіть вхідний фільтр шланга. 6. Забезпечте подачу холодної води. 7. Очистіть випускний шланг від засмічення, замініть при наявності витоку. 8. Замініть розпилювальний пістолет. 9. Очистіть розпилювальний наконечник.
Миючий засіб не змішується з розпилюваною водою.	1. Труба системи перекачування миючого засобу не опущена. 2. Труба системи перекачування миючого засобу засмічена або протікає. 3. Встановлено розпилювальний наконечник високого тиску. 4. Кульковий клапан застряг в системі перекачування миючого засобу.	1. Вставте трубку для перекачування миючого засобу в ємність з миючим засобом. 2. Очистіть або замініть трубу системи перекачування миючого засобу. 3. Замініть на чорний розпилювальний наконечник. 4. Звільніть кульковий клапан системи перекачування миючого засобу.
Двигун працює задовільно без навантаження, але зупиняється при підключенні навантажень.	Занадто низька частота обертання двигуна.	Встановіть важіль управління дросельною заслінкою в положення FAST ( ).
Двигун не запускається, вимикається при роботі або запускається, але працює з перебоями.	1. Перемкніть двигун у положення ВИКЛ (0). 2. Низький рівень мастила. 3. Закінчилося паливо. 4. Провід свічки запалювання не підключений до свічки. 5. Максимальний рівень заливки перевищений.	1. Перемкніть двигун у положення ВКЛ (I). 2. Заповніть картер мастилом до відповідного рівня. 3. Залийте паливо в паливний бак. 4. Підключіть провід до свічі запалювання. 5. Зачекайте 5 хвилин і знову запустіть двигун.

У всіх інших випадках звертайтеся до офіційного дилера Компанії «Briggs & Stratton».

Технічні характеристики

Модель		020740-00	020741-00
Припустимий тиск	МПа/бар/фунт/кв.дюйм	23.4/234/3,400*	22.1/221/3,200*
Максимальна швидкість потоку	л/хв/гал/хв	11.0/2.9*	11.0/2.9*
Номінальні тиск і швидкість потоку	МПа/бар/фунт/кв.дюйм і л/хв/гал/хв	21.4/214/3,100 @ 8.7/2.3*	19.3/193/2,800 @ 8.3/2.2*
Максимальна температура подачі води	°C/°F	38/100	38/100
Робочий об'єм	куб. см/куб. дюймів	208/22.69	208/22.69
Зазор свічки запалювання	mm/дюймів.	0.76/0.030	0.76/0.030
Ємність паливного бака	л/кварт.	2.8/3.0	2.8/3.0
Ємність масляного бака	л/унцій	0.6/20	0.6/20
Звуковий тиск при 3 м	дБА	94§	94§

Номінальна потужність: Повна потужність окремих моделей бензинових двигунів вказується відповідно до стандарту SAE J1940 (Процедура оцінки потужності й крутного моменту малих двигунів) і оцінюється відповідно до стандарту SAE J1995. Для двигунів з зазначеними оборотами значення крутного моменту розраховане як 2600 об/хв, для всіх інших двигунів 3060 об/хв. Значення потужності у кінських силах виміряна при 3600 об/хв. Графіки повної потужності можна подивитися на веб-сайті www.BRIGGSandSTRATTON.COM. Значення корисної потужності зазначено для встановленого глушника і повітряного фільтра, в той час як значення максимальної потужності вказані без установки даних деталей. Фактична повна потужність двигуна нижчезазначених значень. Повна потужність залежить, крім іншого, від умов експлуатації і конкретного типу двигуна. Враховуючи широкий діапазон продукції, яка оснащується двигунами, що поставляється, бензиновий двигун може не розвивати номінальну повну потужність при експлуатації на конкретному силовому обладнанні. Це обумовлено низкою факторів, включаючи, крім іншого, відмінність деталей двигуна (повітряний фільтр, система вихлопу, система зарядки, система охолодження, карбюратор, паливний насос, тощо), обмеження і умови експлуатації (температура, вологість, висота над рівнем моря), а також унікальні характеристики кожного окремого двигуна. У зв'язку з виробничими і технічними обмеженнями, компанія «Briggs & Stratton» може замінити даний двигун на двигун з більш високою номінальною потужністю.

* Згідно EN 60335-2-79: 2012.

§ Виміряні звукові значення відповідають Тасманійським нормам охорони навколишнього середовища та контролю забруднення (різні шуми).

Not for Reproduction

ГАРАНТІЙНЕ ЗОБОВ'ЯЗАННЯ КОМПАНІЇ «BRIGGS & STRATTON»

ОБМЕЖЕННЯ ОБСЯГУ ГАРАНТІЙНИХ ЗОБОВ'ЯЗАНЬ

Компанія «Briggs & Stratton» зобов'язується протягом визначеного нижче гарантійного періоду здійснювати безкоштовний ремонт або заміну будь-яких деталей, що мають дефекти матеріалу або виробництва, або того й іншого. Транспортні витрати, пов'язані з доставкою продукції з метою ремонту або заміни згідно даної гарантії, покриваються за рахунок покупця. Гарантія дійсна для термінів та умов, зазначених нижче. Для проведення гарантійного обслуговування зверніться до офіційного дистриб'ютора «Briggs & Stratton». Знайдіть найближчого дистриб'ютора за допомогою нашого інструменту пошуку дилерів на веб-сайті BRIGGSandSTRATTON.COM. Покупцеві необхідно зв'язатися з офіційним дистриб'ютором «Briggs & Stratton» і надати йому обладнання з метою проведення огляду та перевірки.

Компанія «Briggs & Stratton» не надає інших прямих гарантій. Можливі гарантії, включаючи гарантії придатності для торгівлі та відповідності конкретному застосуванню, обмежені гарантійним періодом, зазначеним нижче, а також гарантійним обсягом, передбаченим законодавством. **Відповідальність за випадковий або непрямий збиток виключається в мірі, передбаченій законодавством.** У деяких регіонах або країнах заборонено обмежувати період неявної гарантії, в той час як в інших регіонах або країнах заборонено виключати або обмежувати відповідальність за випадковий або непрямий збиток. Таким чином, наведені вище винятки та обмеження не будуть застосовуватися до конкретного покупця продукту. Дана гарантія надає покупцям певні юридичні права. Ви також можете користуватися іншими правами в залежності від чинного законодавства вашого регіон або країни**

ГАРАНТІЙНИЙ ПЕРІОД

Позиція	Некомерційне використання	Комерційне використання
Устаткування	24 місяці	3 місяці
Двигун*	24 місяці	3 місяці
Акумулятор (якщо входить в комплектацію)	3 місяці	Немає

***** Застосовується тільки для двигунів Компанії «Briggs & Stratton». Гарантія на всі інші двигуни повинна надаватися виробником. Норми, пов'язані з викидами в атмосферу, покриваються гарантійним зобов'язанням щодо викидів в атмосферу.

****** Для Австралії – наша продукція супроводжується гарантіями, які не можуть бути виключені згідно закону Австралії про захист прав споживачів. Ви маєте право на заміну продукції або на повернення сплаченої суми у випадку серйозної несправності, а також на компенсацію за інші обґрунтовано прогнозовані втрати та збитки. Крім того, Ви маєте право на ремонт продукції або її заміну у разі, якщо якість такої продукції є неприйнятною, а несправність є незначною. Для проведення гарантійного обслуговування зверніться до офіційного дистриб'ютора «Briggs & Stratton». Знайдіть найближчого дистриб'ютора за допомогою нашого інструменту пошуку дилерів на веб-сайті BRIGGSandSTRATTON.COM, зателефонуйте 1300 274 447, надішліть електронного листа на адресу salesenquires@briggsandstratton.com.au або напишіть на адресу Briggs & Stratton Australia Pty Ltd, 1 Moorebank Avenue, НПУ, Австралія, 2170.

Гарантійний період починається з дати придбання першим роздрібним або комерційним споживачем. «Некомерційне використання» означає індивідуальне використання пристрою на особистій ділянці роздрібним покупцем. «Комерційне використання» означає усі інші варіанти використання, включаючи ті, що пов'язані з комерцією, витяганням доходу або здачею в оренду. Якщо продукція знаходилася у комерційному використанні, вона відразу ж переходить у категорію «комерційне використання» у рамках даних гарантійних умов.

Збережіть квитанцію, що підтверджує покупку устаткування. Якщо в запиті на гарантійне обслуговування не буде надано документ, що підтверджує дату першої покупки, то для визначення гарантійного періоду буде використана дата виготовлення виробу. Для забезпечення гарантійного обслуговування обладнання «Briggs & Stratton» не потрібно проходити спеціальну реєстрацію.

ПРО ГАРАНТІЮ НА ПРИДБАНУ ВАМИ ПРОДУКЦІЮ

Гарантійне обслуговування здійснюється тільки офіційними дистриб'юторами «Briggs & Stratton». Дана гарантія покриває тільки дефекти матеріалу або виробництва. Дана гарантія покриває пошкодження, викликані неправильною експлуатацією, неправильним технічним обслуговуванням або ремонтом, нормальним зносом або використанням простроченого палива або палива, що не схваленого до застосування.

Неправильна експлуатація та порушення норм експлуатації - Норми експлуатації і правильне використання даного обладнання описані в інструкції з експлуатації. Цим гарантійним зобов'язанням не покривається експлуатація даного обладнання у вигляді або формі, не описаному в інструкції з експлуатації, а також експлуатація виробу після пошкодження. Гарантія також не надається, якщо був видалений серійний номер обладнання, або обладнання було якимось чином змінено або модифіковано, на обладнанні є ознаки порушення умов експлуатації, наприклад, пошкодження від ударів або корозія, викликана водою або хімічними речовинами.

Неправильне технічне обслуговування або ремонт - Технічне обслуговування даного обладнання повинно проводитися відповідно до порядку і графіку, наведених у інструкції з експлуатації. При ремонті і лагодженні обладнання повинні використовуватися тільки оригінальні деталі та запчастини Briggs & Stratton. Ця гарантія не покриває пошкодження, що виникли в результаті використання несертифікованих деталей і запчастин.

Нормальний знос - Як і будь-який механічний пристрій, Ваше обладнання схильне до нормального зносу навіть при належному технічному обслуговуванні. Гарантія не покриває ремонт у разі виходу з ладу деталі або всього обладнання внаслідок нормального зносу. Змінні частини і деталі, схильні до зносу, наприклад, фільтри, ремені, ріжучі ножі, гальмівні накладки (крім гальмівних накладок двигуна) не покриваються гарантією внаслідок зносу, крім випадків, коли ушкодження викликане дефектом матеріалу або виробництва.

Прострочене паливо - Для нормальної роботи даного устаткування потрібно свіже паливо, що відповідає вимогам, наведеним в інструкції з експлуатації. Гарантійним зобов'язанням покривається пошкодження двигуна або обладнання, викликане використанням несвіжого або несертифікованого палива (наприклад, марок E15 і E85).

Інші винятки - Дане гарантійне зобов'язання не поширюється на поломки, викликані аварією, неналежною експлуатацією, модифікаціями, змінами конструкції, неналежним технічним обслуговуванням, заморожуванням або впливом шкідливих хімікатів. Також виключається застосування насадок і приладдя, що не входять в комплект поставки. Гарантія не поширюється на обладнання, що використовується в якості основного джерела живлення замість живлення від мережі електропостачання, а також на обладнання, що використовується в системах життєзабезпечення. Дане гарантійне зобов'язання не відноситься до обладнання, що було в експлуатації, відремонтованого або демонстраційного обладнання та двигунів. Дане гарантійне зобов'язання також не поширюється на поломки, викликані стихійними лихами та іншими обставинами непереборної сили.

80010169_UK Ред. C

Not for Reproduction

BRIGGS & STRATTON®

Not for Reproduction