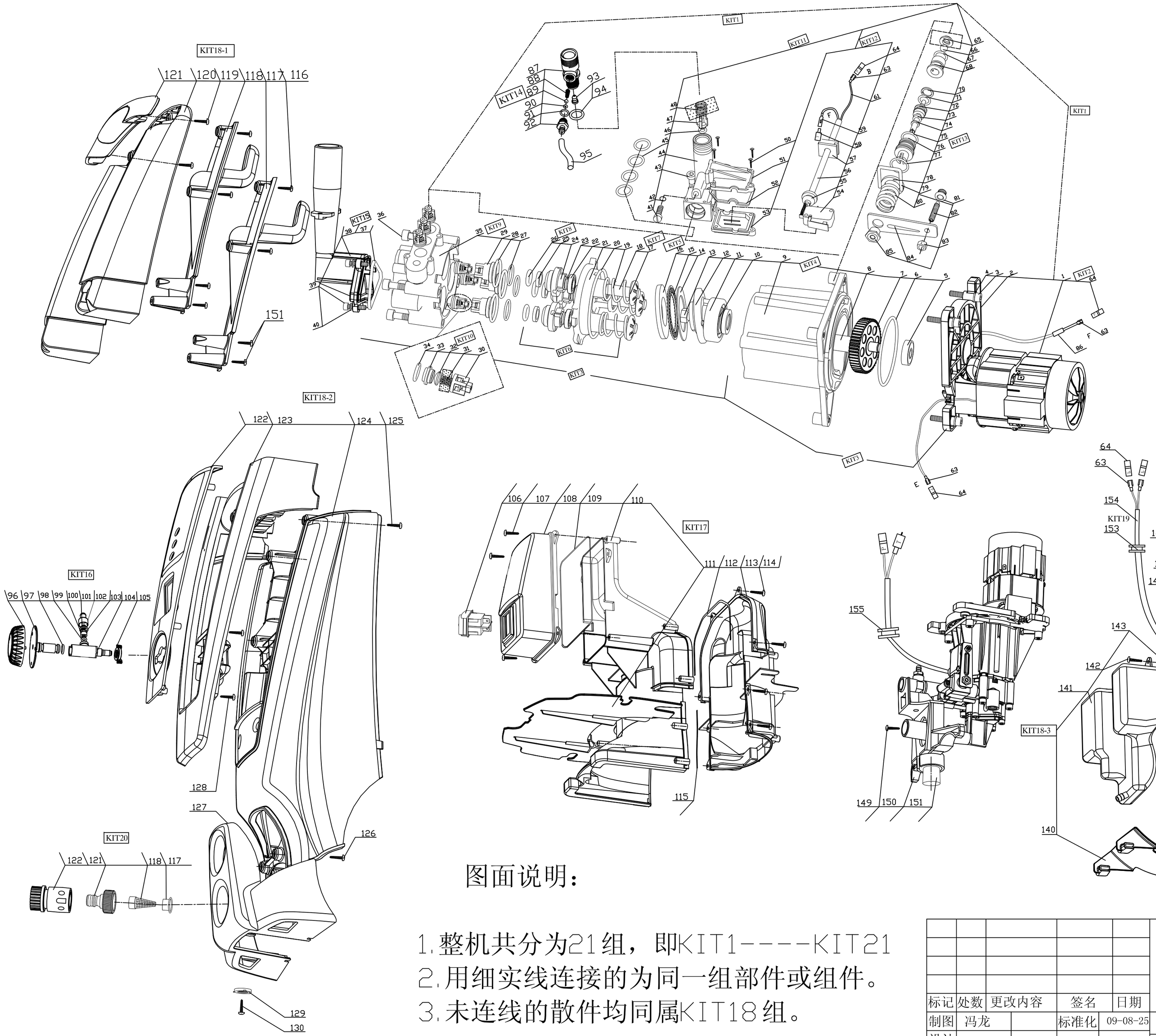

KIT0	HD1700 ASSY	
KIT1	MPG Assy	10280800
KIT2	9840-motor	M10037200
KIT3	Pump Assy	10232100
KIT4	Pump Base Cover	10125800
KIT5	Bearing	10007500
KIT6	Piston Body Assy	10007200
KIT7	Piston Assy	10010300
KIT8	Pilot Sheath assy	10010200
KIT9	Pump Body Assy	10007300
KIT10	One Way Valve Assy	10007600
KIT11	H125 Outlet Body	43069700
KIT12	Total Stop Switch Assy	10185500
KIT13	H125 Valve Jacket Assy	10185000
KIT14	Venturi Assy	10195300
KIT15	Inlet Assy	10182200
KIT16	Chemical Adjuster	10231600
KIT17	Motor Cover With Switch Box Assy	10208000
KIT18	House Assy	10300100
KIT18-1	Handle Assy	10231900
KIT18-2	Front House Assy	10231800
KIT18-3	Back House Assy	10232000
KIT19	Cable Assy	10320600
KIT20	Accy	10340200
KIT21	Packing	10340300

图面说明：

1.整机共分为21组，即KIT1----KIT21
2.用细实线连接的为同一组部件或组件。
3.未连线的散件均同属KIT18组。

标记	处数	更改内容	签名	日期					物料号	072002
									名 称	HD1700爆炸图
制图	冯龙		标准化	09-08-25	版 次	比 例	重 量	数量	图 号	HD1700BZ
设计								1	联翔机电有限公司 NORTEK PRODUCTS CO.,LTD.	
校对			批 准							
审核			日 期		共 1 张		第 1 张			